Invacare® Orion®-serien

OrionMETRO, OrionPRO

da El-scooter
Brugsanvisning

Denne manual SKAL overdrages til slutbrugeren.
Denne manual SKAL læses FØR brug af dette produkt og gemmes til fremtidig brug.

Yes, you can.

© 2021 Invacare Corporation
Alle rettigheder forbeholdes. Hel eller delvis gengivelse, kopiering eller ændring er forbudt uden forudgående skriftlig tilladelse fra Invacare. Varemærker er markeret med ™ og ®. Alle varemærker ejes af eller er givet i licens til Invacare Corporation eller denne virksomheds afdelinger, medmindre andet fremgår.

Indholdsfortegnelse

1 Generelt 5
1.1 Indledning 5
1.2 Symboler i denne manual 5
1.3 Overensstemmelse 6
1.3.1 Produktspecifikke standarder 6
1.4 Anvendelighed 6
1.5 Garantioplysninger 7
1.6 Servicelevetid 7
1.7 Ansvarsbegrænsning 7

2 Sikkerhed 8
2.1 Generelle sikkerhedsbemærkninger 8
2.2 Sikkerhedsanvisninger for det elektriske system 10
2.3 Oplysninger om sikkerhed i forbindelse med elektromagnetisk interferens 12
2.4 Sikkerhedsoplysninger om køre- og friløbsindstilling 13
2.5 Sikkerhedsoplysninger om pleje og vedligeholdelse 15
2.6 Sikkerhedsoplysninger om ændringer og modificeringer af el-køretøjet 16

3 Produktoversigt 18
3.1 Tiltænkt anvendelse 18
3.1.1 Indikationer 18
3.2 Typeklassificering 18
3.3 Elscooterens hovedkomponenter 18
3.4 Mærkater på produktet 19
3.5 Betjeningspanel (LED-udgave) 21
3.6 Betjeningspanel (LCD-version) 22

4 Tilbehør 25
4.1 Støttebælter 25
4.1.1 Støttebæltetyper 25
4.1.2 Korrekt justering af støttebæltet 25
4.1.3 Montering af støttebæltet 26
4.2 Rollatorbeslag 26
4.2.1 Fastgørelse af rollatoren 27
4.2.2 Afmontering af rollatorbeslaget 28
4.2.3 Placering af bagrefleksen 28
4.3 Udskiftning af den farvede beklædning 28

5 Udpakning 30
5.1 Generelle oplysninger om opsætning 30
5.2 Flytning af sædet fremad eller bagud 31
5.3 Indstilling af armlænets bredde 32
5.4 Indstilling af armlænshøjden 32
5.5 Indstilling af armlænets vinkel 32
5.6 Indstilling af rygvinklen 33
5.7 Indstilling af hovedstøtten 34
5.8 Frigørelse af sædet for at dreje eller afmontere det 34
5.9 Indstilling af ratstammens vinkel 35
5.10 Justering af displayet 35

6 Brug 39
6.1 Sådan kommer du ind og ud af el-scooteren 39
6.2 Før der køres for første gang 40
6.3 Om at komme over forhindringer 40
6.3.1 Maks. forhindringshøjde 40
6.3.2 Sikkerhedsanvisninger ved opkørsel over forhindringer 40
6.3.3 Sådan overvinder du forhindringer korrekt 40
6.4 Kørsel op og ned ad skråninger 41
6.5 Parkering og stilstand 41
6.6 Anvendelse på offentlige veje 41
6.7 Skubning af el-scooteren med håndkraft 41
6.7.1 Udkobling af motorer 42
6.8 Kørsel med el-scooteren 42
6.9 Tænd/sluk for lyset 43
6.10 Tænd/sluk for blinklys 43
6.11 Tænd/sluk for advarselslamperne 44
6.12 Brug af horn 44
6.13 Tænd/sluk for lavhastighedstilstand 44

6.14 Aktivering og deaktivering af kurvekontrol ved kørsel i kurver . . . 44
6.15 Valg af tilstand . . . 45
7 Styresystem . . . 47
7.1 Beskyttelsessystem for powermodul . . . 47
7.1.1 Hovedsikringen . . . 47
7.2 Batterier . . . 47
7.2.1 Generelle oplysninger om opladning . . . 47
7.2.2 Generelle anvisninger for opladning . . . 47
7.2.3 Sådan oplades batterierne . . . 48
7.2.4 Sådan frakobles batterierne efter opladning . . . 49
7.2.5 Opbevaring og vedligeholdelse . . . 49
7.2.6 Vejledning i brug af batterierne . . . 49
7.2.7 Transport af batterier . . . 50
7.2.8 Generelle anvisninger for håndtering af batterierne . . . 50
7.2.9 Afmontering af batterierne . . . 50
7.2.10 Sådan håndteres beskadigede batterier korrekt . . . 51
8 Transport . . . 52
8.1 Transport - Generelle oplysninger . . . 52
8.2 Flytning af el-køretøj til køretøjet . . . 52
8.3 Transport af el-køretøjet uden bruger . . . 53
9 Vedligeholdelse . . . 54
9.1 Introduktion til vedligeholdelse . . . 54
9.2 Sikkerhedseftersyn . . . 54
9.3 Hjul og dæk . . . 56
9.4 Kortvarig opbevaring . . . 56
9.5 Langvarig opbevaring . . . 57
9.6 Rengøring og desinfektion . . . 57
9.6.1 Generelle sikkerhedsanvisninger . . . 57
9.6.2 Rengøringsintervaller . . . 58
9.6.3 Rengøring . . . 58
9.6.4 Desinficering . . . 59
10 Efter brug . . . 60
10.1 Restaurering . . . 60
10.2 Bortskaffelse . . . 60
11 Fejlfinding . . . 61
11.1 Fejlfinding og afhjælpning af fejl . . . 61
11.1.1 Fejlfinding . . . 61
11.1.2 Fejlkoder og diagnosticeringskoder . . . 62
12 Tekniske Data . . . 65
12.1 Tekniske specifikationer . . . 65
13 Service . . . 71
13.1 Udførte eftersyn . . . 71

1 Generelt

1.1 Indledning

Denne brugsanvisning indeholder vigtige anvisninger om håndtering af produktet. Af sikkerhedsmæssige årsager, bør brugsanvisningen læses grundigt, og sikkerhedsanvisningerne følges.

Bemærk, at der kan være afsnit i dette dokument, der ikke er relevante for dit produkt, eftersom dette dokument gælder for alle tilgængelige modeller (på datoen for trykning).Med mindre andet er angivet, gælder hvert afsnit i dette dokument for alle produktets modeller.

Alle modeller og konfigurationer, der er tilgængelige i dit land, kan findes i de landespecifikke salgsdokumenter.

Invacare forbeholder sig retten til at ændre produktspecifikationer uden forudgående varsel.

Før denne dokument læses, skal du sikre, at det er den nyeste version. Den nyeste version findes i PDF-format på Invacares hjemmeside.

Hvis du synes, at skriftstørrelsen i det trykte dokument er svær at læse, kan du hente PDF-versionen fra hjemmesiden. PDF-versionen kan derefter skaleres på skærmen til en skriftstørrelse, der passer dig bedre.

Det er muligt at få flere oplysninger om produktet, f.eks. sikkerhedsanvisninger til produktet og tilbagekaldelser af produkter, ved at kontakte din Invacare-forhandler. Adresserne findes i slutningen af dette dokument.

I tilfælde af en alvorlig hændelse i forbindelse med produktet, skal du informere producenten og den relevante myndighed i dit land.

1.2 Symboler i denne manual

I denne manual anvendes symboler og signalord til angivelse af faresituationer eller uhensigtsmæssig anvendelse, som kan medføre person- eller produktskader. Se oplysningerne nedenfor for at få en definition af symbolerne.

ADVARSEL
Angiver en potentielt farlig situation, som kan resultere i alvorlig kvæstelse eller dødsfald, hvis den ikke undgås.

FORSIGTIG
Angiver en potentielt farlig situation, som kan resultere i en mindre eller lille kvæstelse, hvis den ikke undgås.

VIGTIGT
Angiver en potentielt farlig situation, som kan resultere i beskadigelse af ejendom, hvis den ikke undgås.

Tips
Giver nyttige tips, anbefalinger og oplysninger, der sikrer en effektiv, problemfri anvendelse.

Værktøj
Identificerer værktøj, komponenter og genstande, der er nødvendige for at kunne udføre bestemte arbejdsopgaver.

1.3 Overensstemmelse

Kvalitet er afgørende for virksomhedens virke, og vi arbejder ud fra ISO 13485.

Dette produkt er CE-mærket i overensstemmelse med forordningen 2017/745 om medicinsk udstyr i klasse 1. Lanceringsdatoen for dette produkt fremgår af CE-overensstemmelseserklæringen.

Vi arbejder løbende på at sikre, at virksomhedens påvirkning af miljøet, lokalt og globalt, reduceres til et minimum.

Vi anvender udelukkende materialer og komponenter, der overholder REACH-direktivet.

Vi overholder de gældende miljølovgivninger WEEE og RoHS.

1.3.1 Produktspecifikke standarder

Produktet er blevet testet og overholder DIN EN 12184 (Elkørestole, elscootere og tilhørende ladeapparater) og alle beslægtede standarder.

Med et passende lysanlæg er produktet egnet til kørsel på offentlige veje.

Kontakt din lokale Invacare-forhandler for yderligere information om lokale standarder og bestemmelser. Adresserne findes i slutningen af dette dokument.

1.4 Anvendelighed

Et el-køretøj må kun bruges, når det er i perfekt driftsmæssig stand. I modsat fald kan brugeren bringe sig selv og andre i fare.

Nedenstående liste er ikke udtømmende. Den er kun beregnet til at vise nogle af de situationer, som kan påvirke anvendeligheden af el-køretøjet.

I visse situationer er det nødvendigt at stoppe med at bruge el-køretøjet omgående. I andre situationer kan el-køretøjet bruges til at komme hen til leverandøren.

Stop med at bruge el-køretøjet omgående, hvis dets anvendelighed er begrænset på grund af:

- uberegnelig kørsel
- bremsesvigt

Kontakt en autoriseret Invacare-leverandør omgående, hvis el-køretøjets anvendelighed er begrænset på grund af:

- svigtende eller defekt lysanlæg (hvis dette er monteret)
- at reflekserne falder af
- slidt kanttråd eller utilstrækkeligt dæktryk
- beskadigelse af armlænene (f.eks. hvis armlænets polstring er ødelagt)
- beskadigelse af benstøtterne (f.eks. hvis hælstropperne mangler eller er ødelagte)
- beskadigelse af støttebæltet
- beskadigelse af joysticket (joysticket kan ikke stilles i neutral position)
- kabler, der er beskadigede, bøjede eller klemte eller har løsnet sig fra fikseringen
- at el-køretøjet skrider ud, når der bremses
- at el-køretøjet trækker over til den ene side under kørslen
- at der opstår eller høres usædvanlige lyde

Hvis brugeren har en fornemmelse af, at der er noget galt med el-køretøjet.

1.5 Garantioplysninger

Vi yder en producentgaranti på produktet i overensstemmelse med vores almindelige forretningsbetingelser og vilkår i de respektive lande.

Der kan kun rejses garantikrav gennem den forhandler, som produktet er købt hos.

1.6 Servicelevetid

Den forventede servicelevetid for dette produkt er fem år, når det anvendes dagligt og i overensstemmelse med sikkerhedsanvisningerne, vedligeholdelsesintervallerne og den korrekte brug, der fremgår af denne brugsanvisning. Den effektive servicelevetid kan variere afhængigt af hyppighed og intensitet af brugen.

1.7 Ansvarsbegrænsning

Invacare påtager sig ikke ansvaret for skader, der skyldes:

- Manglende overholdelse af brugsanvisningen
- Forkert anvendelse
- Almindeligt slid
- Forkert samling eller indstilling foretaget af køber eller en tredjepart
- Tekniske ændringer
- Uautoriserede ændringer og/eller brug af uegnede reservedele

2 Sikkerhed

2.1 Generelle sikkerhedsbemærkninger

FARE!
Risiko for død, alvorlig kvæstelse eller beskadigelse
Tændte cigaretter, der tabes ned på et betrukket sædesystem, kan forvolde brand, hvilket kan medføre død, alvorlig kvæstelse eller materielskade. El-køretøjets passagerer er særligt udsatte for risici for dødsfald eller alvorlig kvæstelse fra en sådan brand og den deraf følgende røg, fordi de muligvis ikke er i stand til at flytte sig væk fra el-køretøjet.
– Rygning er IKKE TILLADT, mens dette el-køretøj er i brug.

ADVARSEL!
Risiko for beskadigelse, alvorlig kvæstelse eller dødsfald
Mangel på opsyn eller forkert vedligeholdelse kan medføre personskade, materiel skade eller dødsfald som følge af indtagelse af eller kvælning i dele eller materialer.
– Hold nøje opsyn med børn, kæledyr eller personer med fysiske/mentale handicap.

ADVARSEL!
Risiko for alvorlig kvæstelse eller materielskade
Forkert brug af dette produkt kan medføre personskade eller materiel skade.
– Hvis du ikke kan forstå advarslerne, forsigtighedshenvisningerne eller anvisningerne, bedes du kontakte en sundhedsprofessionel medarbejder eller leverandør, inden du forsøger at tage produktet i brug.
– Undlad at bruge dette produkt eller nogen former for ekstraudstyr uden først at have læst og forstået denne vejledning og andet instruktionsmateriale som f.eks. brugsanvisningen, servicemanualer eller instruktionsblade, der leveres sammen med dette produkt eller ekstraudstyret.

ADVARSEL!
Risiko for personskade, hvis el-køretøjet køres, når brugerens evne til at betjene et køretøj er hæmmet af medicin eller alkohol
– El-køretøjet må aldrig køres af personer, der er under påvirkning af medicin eller alkohol.

ADVARSEL!
Risiko for beskadigelse eller personskade, hvis el-køretøjet utilsigtet sættes i bevægelse
- Sluk el-køretøjet ved indstigning og udstigning samt ved håndtering af tunge og besværlige genstande.
- Vær opmærksom på, at motorbremserne automatisk deaktiveres, når motorerne kobles fra. Det anbefales derfor kun at bruge friløbsfunktionen på flade underlag, aldrig på skråninger. Lad aldrig el-køretøjet stå på en skråning med motorerne frakoblet. Kobl altid motorerne til igen straks efter, at el-køretøjet er blevet skubbet.

ADVARSEL!
Risiko for personskade, hvis der slukkes for el-køretøjet under kørslen, da det derved standser med et hårdt ryk
- Hvis det er nødvendigt at bremse i en nødsituation, skal du blot slippe speedergrebet og lade el-køretøjet standse helt.
- Hvis der er monteret en håndbremse, trækkes denne, indtil el-køretøjet standser.
- Når el-køretøjet er i bevægelse, må der kun slukkes for strømmen, hvis der ikke er andre muligheder.

ADVARSEL!
Risiko for personskade, hvis el-køretøjet transporteres i et andet køretøj, mens brugeren sidder i den
- El-køretøjet må aldrig transporteres, mens brugeren sidder i den.

ADVARSEL!
Risiko for at falde ud af el-køretøjet
- Hvis der er monteret et støttebælte, skal det være korrekt indstillet, og det skal altid bruges ved anvendelse af el-køretøjet.

ADVARSEL!
Risiko for alvorlig kvæstelse eller beskadigelse
Opbevaring eller brug af el-køretøjet i nærheden af åben ild eller brændbare produkter kan medføre alvorlig kvæstelse eller materielskade.
- Undgå at opbevare eller bruge el-køretøjet i nærheden af åben ild eller brændbare produkter.

FORSIGTIG!
Risiko for personskade, hvis den maksimalt tilladte belastning overskrides
– Den maksimalt tilladte belastning må ikke overskrides (se *12 Tekniske Data, side 65*).
– El-køretøjet er kun designet til brug af én person, hvis maksimale vægt ikke overstiger den maksimalt tilladte belastning af køretøjet. Brug aldrig el-køretøjet til transport af mere end én person.

FORSIGTIG!
Risiko for personskade på grund af forkert løft eller tab af tunge komponenter
– Ved vedligeholdelse, servicearbejde eller løft af dele af dit el-køretøj skal der tages højde for vægten af de enkelte komponenter, især batterierne. Sørg for altid at indtage den rigtige løftestilling, og bed om nødvendigt om hjælp.

FORSIGTIG!
Risiko for personskade på grund af bevægelige dele
– Sørg for, at der ikke sker personskade på grund af bevægelige dele på el-køretøjet, som f.eks. hjulene eller et eventuelt monteret sædehejs, især når der er børn i nærheden.

FORSIGTIG!
Risiko for personskade på grund af varme overflader
– El-køretøjet må ikke udsættes for direkte sollys i længere tid ad gangen. Metaldele og overflader som sæde og armlæn kan blive meget varme.

FORSIGTIG!
Risiko for brand eller havari på grund af tilslutning af elektrisk udstyr
– Der må ikke tilsluttes elektrisk udstyr til el-køretøjet, som ikke udtrykkeligt er godkendt af Invacare til dette formål. Få alle elektriske installationer foretaget hos den autoriserede Invacare-leverandør.

2.2 Sikkerhedsanvisninger for det elektriske system

ADVARSEL!
Risiko for død, alvorlig kvæstelse eller beskadigelse
Forkert brug af el-køretøjet kan medføre, at der opstår røg, gnister eller ild i el-køretøjet. Død, alvorlig kvæstelse eller beskadigelse kan være følgen af brand.
– Brug IKKE el-køretøjet til andet end det tilsigtede formål.
– Hvis der opstår røg, gnister eller ild i el-køretøjet, må det ikke bruges mere, og el-køretøjet skal OMGÅENDE sendes til service.

ADVARSEL!
Brandfare
Tændte lamper bliver varme. Hvis du dækker lamperne til med stof (f.eks. tøj), er der risiko for, at stoffet kan blive antændt.
– Lyssystemet må ALDRIG dækkes til med stof.

ADVARSEL!
Risiko for dødsfald, alvorlige kvæstelser eller skader, når der bæres iltsystemer
Tekstiler og andre materialer, der normalt ikke brænder, antændes let og brænder med stor intensitet i luft, der er beriget med ilt.
– Kontrollér iltslangerne hver dag fra iltflasken til leveringsstedet for lækage, og hold dem væk fra elektriske gnister og enhver form for antændingskilde.

ADVARSEL!
Risiko for personskade eller produktbeskadigelse på grund af elektriske kortslutninger
Stikben på kabler, som er tilsluttet strømmodulet, kan stadig være strømførende, selv når systemet er slukket.
– Kabler med strømførende ben skal være tilsluttet, aflastet eller tildækket (med ikke-strømførende materialer), så de ikke eksponeres for kontakt med mennesker eller materialer, som kan forårsage elektriske kortslutninger.
– Når kabler med strømførende ben skal frakobles, f.eks. hvis buskablet af sikkerhedsmæssige årsager skal fjernes fra styreboksen, skal du sørge for at aflaste eller tildække benene (med ikke-strømførende materialer).

ADVARSEL!
Risiko for død, alvorlig kvæstelse eller beskadigelse
Elektriske komponenter, der er blevet rustne på grund af vand eller væske, kan medføre død, alvorlig kvæstelse eller beskadigelse.
– Sørg for, at elektriske komponenter udsættes mindst muligt for vand og/eller væsker.
– Elektriske komponenter, der er beskadiget af rust, SKAL udskiftes omgående.
– På el-køretøjer, der hyppigt udsættes for vand/væsker, kan det være nødvendigt at udskifte elektriske komponenter hyppigere.

ADVARSEL!
Risiko for død eller alvorlig kvæstelse
Hvis disse advarsler ikke iagttages, kan der ske elektrisk kortslutning, hvilket kan medføre død, alvorlig kvæstelse eller beskadigelse af det elektriske system.
- Det POSITIVE (+) RØDE batterikabel SKAL forbindes med den/de POSITIVE (+) batteriklemme(r). Det NEGATIVE (-) SORTE batterikabel SKAL forbindes med den/de NEGATIVE (+) batteriklemme(r).
- Værktøj og/eller batterikabler må ALDRIG berøre BEGGE batteriklemmer samtidigt. Der kan ske elektrisk kortslutning, og der kan forekomme alvorlig kvæstelse eller beskadigelse.
- Monter beskyttelseshætter på de positive og negative batteriklemmer.
- Udskift straks kabler, hvor kabelisoleringen er blevet beskadiget.
- Fjern IKKE sikring eller monteringsanordninger fra monteringsskruen på det POSITIVE (+) røde batterikabel.

ADVARSEL!
Risiko for død eller alvorlig kvæstelse
Elektrisk stød kan medføre død eller alvorlig kvæstelse
- For at undgå elektrisk stød skal det kontrolleres, at stik og ledninger er uden snit og ikke er tyndslidte. Udskift omgående kabler og ledninger, der har snit og/eller er tyndslidte.

Risiko for beskadigelse af el-køretøjet
En fejl i det elektriske system kan give sig udtryk i en unormal funktion som f.eks. at lampen forbliver tændt, at lampen ikke lyser eller at der høres støj fra de magnetiske bremser.
- Hvis der er en fejl i systemet, skal styreboksen slukkes og derefter tændes igen.
- Hvis fejlen stadig er til stede, skal strømkilden slås fra eller fjernes. Afhængigt af el-køretøjsmodellen kan batteripakken fjernes, eller batterierne kan frakobles strømmodulet. Kontakt leverandøren, hvis der er tvivl om, hvilket kabel der skal frakobles.
- Kontakt leverandøren under alle omstændigheder.

2.3 Oplysninger om sikkerhed i forbindelse med elektromagnetisk interferens

Dette el-køretøjs elektromagnetiske kompatibilitet er testet og godkendt i henhold til de internationale standarder. Elektromagnetiske felter, der genereres af f.eks. radio- eller fjernsynssendere, radiokommunikationsudstyr og mobiltelefoner, kan imidlertid påvirke el-køretøjets funktioner. Den elektronik, vi har brugt i vore el-køretøjer, kan ligeledes forårsage lettere elektromagnetiske forstyrrelser, der dog ligger under de tilladte grænseværdier. Vær derfor opmærksom på følgende forholdsregler:

ADVARSEL!
Risiko for funktionssvigt grundet elektromagnetisk interferens

- Der må ikke betjenes eller tændes for transportabelt sende- og modtageudstyr eller kommunikationsudstyr (som f.eks. radiomodtagere eller mobiltelefoner), når køretøjet er tændt.
- Kom ikke for tæt på kraftige radio- og fjernsynssendere.
- Skulle el-køretøjet blive sat i gang ved et tilfælde, eller skulle bremserne blive slået fra, skal el-køretøjet slukkes.
- Tilføjelse af elektrisk tilbehør eller andre komponenter og andre former for ændringer på el-køretøjet, kan gøre det mere modtageligt for elektromagnetisk interferens. Vær opmærksom på, at der ikke findes nogen effektiv måde at konstatere virkningen af sådanne ændringer på el-køretøjets samlede påvirkelighed.
- Hvis el-køretøjet foretager uventede bevægelser, eller hvis bremserne slås fra, skal der gives besked til el–køretøjsproducenten.

2.4 Sikkerhedsoplysninger om køre- og friløbsindstilling

ADVARSEL!
Skaderisiko, hvis el-køretøjet vælter

- Køretøjet må aldrig bruges på skråninger, der er stejlere end den klassificerede hældning, og ryglænet skal altid være i lodret position og et eventuelt monteret sædehejs i nederste position.
- Kør aldrig ned ad bakke med mere end maks. 2/3 af tophastigheden. Undgå at bremse pludseligt eller øge hastigheden på skråninger.
- Undgå så vidt overhovedet muligt at køre på våde, glatte, isbelagte eller fedtede underlag (som f.eks. sne, grus, is osv.), hvor der er risiko for, at du mister herredømmet over el-køretøjet, især på skråninger. Dette gælder også for visse træoverflader, der er malet eller behandlet på anden måde. Hvis det er uundgåeligt at køre på disse underlag, skal du altid køre langsomt og med største forsigtighed.
- Forsøg aldrig at forcere en forhindring, når du kører op eller ned ad en skråning.
- Forsøg aldrig at køre op eller ned ad trapper.
- Kør altid lige hen til forhindringer. Sørg for, at forhjulene og drivhjulene kører over forhindringen i én bevægelse - stands ikke på halvvejen. Forsøg ikke at forcere en forhindring, der er større end den maksimale forhindringshøjde (se *12 Tekniske Data, side 65*).

ADVARSEL!
Skaderisiko, hvis el-køretøjet vælter (fortsat)
- Undgå at ændre dit tyngdepunkt samt pludselige retningsændringer, når el-køretøjet er i bevægelse.
- Brug aldrig el-køretøjet til transport af mere end én person.
- Den maksimalt tilladte belastning må ikke overskrides.
- Prøv altid at fordele vægten jævnt ved belastning af el-køretøjet. Prøv altid at holde el-køretøjets tyngdepunkt i midten og så tæt ved jorden som muligt.
- Bemærk, at el-køretøjet bremser eller accelererer, hvis du ændrer kørehastigheden, mens det er i bevægelse.

ADVARSEL!
Skaderisiko, hvis du støder ind i en forhindring, mens du kører igennem snævre passager som f.eks. døråbninger og indgange
- Kør igennem snævre passager med den laveste kørehastighed, og udvis forsigtighed.

ADVARSEL!
El-scooterens tyngdepunkt er højere end tyngdepunktet på et el-køretøj.
Der er en øget risiko for at tippe, når der køres i kurver.
- Sænk hastigheden, før du kører i en kurve. Øg først hastigheden, når du er kommet ud af kurven.
- Vær opmærksom på, at sædehøjden har stor indvirkning på køretøjets tyngdepunkt. Jo højere sædehøjde, jo større er risikoen for at tippe.

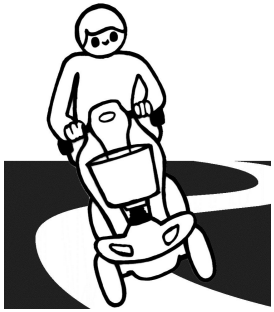

ADVARSEL!
Risiko for at tippe
Antitip er kun effektive på et fast underlag. De synker ned på blødt underlag som græs, sne eller mudder, hvis el-køretøjet hviler på dem. De mister deres virkning, og el-køretøjet kan vælte.
– Kør altid meget forsigtigt på blødt underlag, især hvis du kører op eller ned ad bakker. Vær her ekstra opmærksom på el-køretøjets stabilitet, mens du kører.

FORSIGTIG!
Det kan være vanskeligt at dreje foran en elevator eller indgang til en bygning, da el-scooterens drejeradius ikke nødvendigvis svarer til byggestandarderne.
– Vær altid opmærksom på din el-scooters begrænsninger, især drejeradiussen, når du skal ind i en elevator eller bygning. Undgå situationer, hvor du ikke kan komme tilbage, fordi du ikke kan dreje din el-scooter.

2.5 Sikkerhedsoplysninger om pleje og vedligeholdelse

ADVARSEL!
Risiko for død, alvorlig kvæstelse eller beskadigelse
Forkert reparation og/eller service af dette el-køretøj udført af brugere/plejere eller ikke-uddannede serviceteknikere kan medføre dødsfald, alvorlig kvæstelse eller beskadigelse.
– Forsøg IKKE at udføre vedligeholdelsesarbejde, der ikke er beskrevet i denne brugsanvisning. En sådan reparation og/eller service SKAL foretages af en uddannet servicetekniker. Kontakt en leverandør eller en Invacare-servicetekniker.

FORSIGTIG!
Ved utilstrækkelig vedligeholdelse er der risiko for ulykker og for, at garantien bliver ugyldig.
- Af sikkerhedsmæssige årsager og for at forebygge ulykker, der er opstået på grund af uopdaget slitage, er det vigtigt, at der foretages eftersyn af dette el-køretøj en gang årligt under normale driftsbetingelser (se plan for eftersyn i serviceanvisningerne).
- Under vanskelige driftsbetingelser, f.eks. daglig kørsel på stejle skråninger, eller ved anvendelse i plejesektoren med hyppigt skiftende brugere af el-køretøjet er det hensigtsmæssigt at foretage mellemliggende kontroller af bremser, tilbehør og understel.
- Hvis el-køretøjet skal anvendes på offentlige veje, er det førerens ansvar at sikre, at køretøjet er i driftssikker stand. Ved utilstrækkelig eller manglende pleje og vedligeholdelse af el-køretøjet begrænses producentens ansvar.

2.6 Sikkerhedsoplysninger om ændringer og modificeringer af el-køretøjet

FORSIGTIG!
Risiko for alvorlig kvæstelse eller beskadigelse
Anvendelse af forkerte eller ukorrekte udskiftningsdele (servicedele) kan medføre personskade eller beskadigelse.
- Udskiftningsdele SKAL være lige så gode som originale Invacare-dele.
- Angiv altid el-køretøjets serienummer for at sikre, at de rigtige udskiftningsdele bestilles.

FORSIGTIG!
Risiko for personskade og beskadigelse af el-køretøjet på grund af ikke-godkendte komponenter og tilbehørsdele
Sædesystemer, tilføjelser og tilbehørsdele, som ikke er godkendt af Invacare til brug sammen med dette el-køretøj, kan påvirke stabiliteten og øge risikoen for at tippe.
– Der må kun bruges sædesystemer, tilføjelser og tilbehørsdele, som er godkendt af Invacare til dette el-køretøj.

Sædesystemer, som ikke er godkendt af Invacare til brug sammen med dette el-køretøj, opfylder under visse omstændigheder ikke de gældende standarder og kan øge brændbarheden og risikoen for hudirritationer.
– Der må kun bruges sædesystemer, som er godkendt af Invacare til dette el-køretøj.

Elektriske og elektroniske komponenter, som ikke er godkendt af Invacare til brug sammen med dette el-køretøj, kan forårsage brandfare og beskadigelse på grund af elektromagnetiske forstyrrelser.
– Der må kun bruges elektriske og elektroniske komponenter, som er godkendt af Invacare til dette el-køretøj.

Batterier, som ikke er godkendt af Invacare til brug sammen med dette el-køretøj, kan forårsage kemiske forbrændinger.
– Der må kun bruges batterier, som er godkendt af Invacare til dette el-køretøj.

CE-mærkning af el-køretøjet
– Overensstemmelsesvurderingen/CE-mærkningen blev udført i henhold til de respektive gældende forordninger og gælder kun for det komplette produkt.
– CE-mærkningen bliver ugyldig, hvis der udskiftes med eller tilføjes komponenter eller tilbehør, som ikke er godkendt til dette produkt af Invacare.
– I givet fald er den virksomhed, der tilføjer eller erstatter komponenterne eller tilbehøret, ansvarlig for overensstemmelsesvurderingen/CE-mærkningen eller for registrering af el-køretøjet som et specielt design samt for den relevante dokumentation.

Vigtig information om vedligeholdelsesværktøjer
– Noget af det vedligeholdelsesarbejde, som er beskrevet i denne brugsanvisning og uden problemer kan udføres af brugeren, kræver anvendelse af bestemt værktøj til korrekt udførelse af arbejdet. Hvis du ikke har adgang til det korrekte værktøj, fraråder vi, at du prøver at udføre det pågældende arbejde. I givet fald anbefaler vi på det kraftigste, at du kontakter et autoriseret specialværksted.

3 Produktoversigt

3.1 Tiltænkt anvendelse

Dette el-køretøj er konstrueret til personer, hvis evne til at gå er nedsat, men som med hensyn til synet samt fysisk og mentalt er i stand til at betjene et el-køretøj.

3.1.1 Indikationer

Brug af el-scooter anbefales til personer:

- hvis evne til at gå er forringet, eller
- hvis balance er svækket, eller
- der ikke kan gå lange afstande, eller
- der ikke kan køre køretøjer som biler, cykler eller knallerter.

Brugeren skal have nok styrke i overkroppen til at sidde på el-scooterens sæde. Brugeren skal være i stand til at betjene en elektromotorisk dreven enhed korrekt.

Kontraindikationer

Der findes ingen kendte kontraindikationer.

3.2 Typeklassificering

Orion^{METRO} er blevet klassificeret som et **elkøretøj i klasse B** (til indendørs og udendørs brug) i overensstemmelse med DS/EN 12184. Det er derfor tilstrækkeligt kompakt og manøvredygtigt til indendørs brug, men kan også forcere forhindringer udendørs.

Orion^{PRO} er blevet klassificeret som et **elkøretøj i klasse C** (til udendørs brug) i overensstemmelse med DS/EN 12184. På grund af køretøjets størrelse er det mindre egnet til indendørs brug, men har en længere rækkevidde og kan forcere større og vanskeligere forhindringer udendørs.

3.3 Elscooterens hovedkomponenter

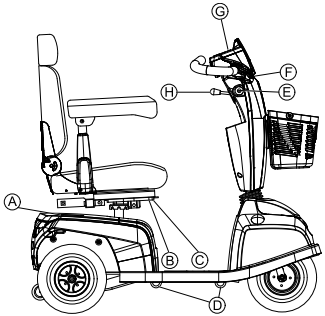

Ⓐ	Frikoblingshåndtag
Ⓑ	Frigørelsesgreb til sædeskinner (under sædet foran til højre)
Ⓒ	Frigørelseshåndtag til drejning og afmontering af sædet (til venstre under sæde, ikke synligt på billedet)
Ⓓ	Transportfikseringskroge
Ⓔ	Nøgleafbryder (TIL/FRA)
Ⓕ	Bremsehåndtag (højre hånd)
Ⓖ	Betjeningspanel (LED eller LCD)
Ⓗ	Greb til justering af ratstammens vinkel

3.4 Mærkater på produktet

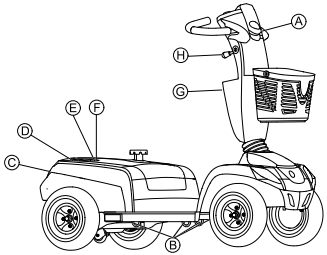

Ⓐ		Angivelse af ladeudtaget (på venstre side af ratstammen, ikke synligt på billedet).
Ⓑ		Identifikation af transportfikseringskroge.
Ⓒ	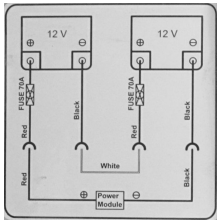	Batterimærkat under betrækket bagpå.

Ⓓ		Angivelse af frikoblingshåndtagets position ved kørsel og skubning.
Ⓔ		Europæisk repræsentantmærkat på chassiset bagpå eller direkte på produktmærkaten.
Ⓕ		Produktmærkat bag på chassiset Se nedenfor for flere oplysninger.
Ⓖ		Advarsel om at el-køretøjet ikke må anvendes som bilsæde. Dette el-køretøj opfylder ikke kravene i ISO 7176-19.
Ⓖ	zeta™ Connectivity Ready	El-scooteren er kompatibel med Zeta™-forbindelsessættet fra Invacare.
Ⓗ		Advarsel om, at håndtaget til justering af ratstammen ikke må bruges som krog.

Forklaring af symboler på mærkater

	Producent
	Fremstillingsdato
	Overholdelse af EU-krav
MD	Medicinsk udstyr
	Produktet skal fastgøres i de viste forankringspunkter med et fastsurringssystem under transport.
	WEEE-overensstemmelse
	Forsigtig

	Dette symbol angiver frikoblingshåndtagets position ved "Kørsel". I denne position er motoren koblet til, og motorbremserne er aktiveret. Du kan køre el-køretøjet.
	Dette symbol angiver frikoblingshåndtagets position ved "Skubning". I denne position er motoren koblet fra, og motorbremserne er ikke aktiveret. El-køretøjet kan skubbes af en ledsager, og hjulene drejer frit.

3.5 Betjeningspanel (LED-udgave)

Inddeling

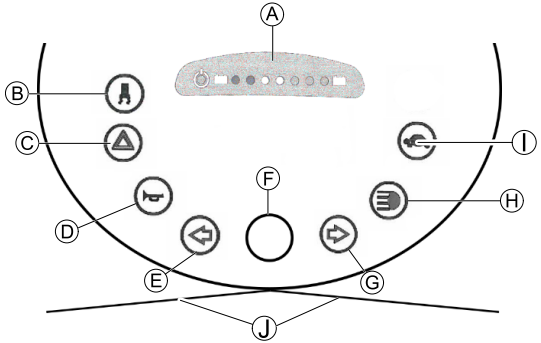

Ⓐ	Statusvisning
Ⓑ	Tænd/sluk for kurvekontrol (sænkning af hastighed, når du kører ind i en kurve)
Ⓒ	Advarselslamper
Ⓓ	Horn
Ⓔ	Venstre blinklys (slukker automatisk efter 30 sekunder)
Ⓕ	Hastighedsregulatorknap
Ⓖ	Højre blinklys (slukker automatisk efter 30 sekunder)
Ⓗ	Lys
Ⓘ	Lav hastighedstilstand
Ⓙ	Speedergreb

Statusvisning

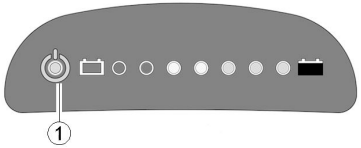

TIL/FRA-dioden (1) anvendes til fejlvisning (statusvisning). Den blinker, hvis der er et problem med el-scooteren. Antallet af blink angiver fejltypen. Se *11.1.2 Fejlkoder og diagnosticeringskoder, side 62*.

Batteriindikationsmåler

Indikator for lavt batteri: Hver gang el-scooteren aktiveres eller er i drift, når batterikapaciteten er lavere end 25 %, bipper det elektroniske system tre gange.

Beskyttelse mod for stor afladning: efter en vis køretid på reservebatteristrømmen slår det elektroniske system automatisk drevet fra og standser el-scooteren. Hvis du lader el-scooteren stå i et lille stykke tid, vil batteriet "genvinde kræfterne" og tillade, at du kører videre et kort stykke vej. Efter en kort køretur tænder batterireservesymbolet igen, og det elektroniske system bipper tre gange. Denne fremgangsmåde ødelægger batteriet og bør så vidt muligt undgås!

Batterikapacitet: <25%	Reduceret rækkevidde. Genoplad batteriet, når du har afsluttet din køretur.
Batterikapacitet: <20%	Batterireserve = meget begrænset rækkevidde. Genoplad batterierne omgående!

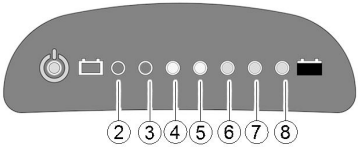

(2)	(3)	(4)	(5)	(6)	(7)	(8)	Batterikapacitet
☼	☼	☼	☼	☼	☼	☼	>80%
☼	☼	☼	☼	☼	☼		<80%
☼	☼	☼	☼	☼			<65%
☼	☼	☼	☼				<50%
☼	☼	☼					<35%
☼	☼						<25%
☼							<20%

3.6 Betjeningspanel (LCD-version)

Inddeling

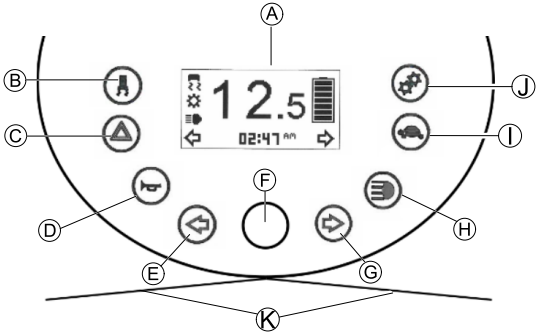

Fig. 3-1

Ⓐ	Statusvisning
Ⓑ	Tænd/sluk for kurvekontrol (sænkning af hastighed, når du kører ind i en kurve)
Ⓒ	Advarselslamper
Ⓓ	Horn
Ⓔ	Venstre blinklys (slukker automatisk efter 30 sekunder)
Ⓕ	Hastighedsregulatorknap
Ⓖ	Højre blinklys (slukker automatisk efter 30 sekunder)
Ⓗ	Lys
Ⓘ	Lav hastighedstilstand

Ⓙ	Indstilling
Ⓚ	Speederhåndtag

Statusvisning

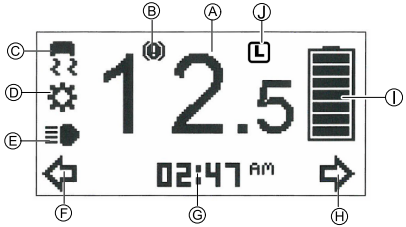

Fig. 3-2

Ⓐ	Hastighedsindikator
Ⓑ	Fejlindikation
Ⓒ	Indikator for kurvekontrol
Ⓓ	Indikator for vedligeholdelse[1]
Ⓔ	Indikator for forlygter
Ⓕ	Indikator for venstre sving
Ⓖ	Viste indstillinger: ODO, TRIP, TEMP, TID
Ⓗ	Indikator for højre sving
Ⓘ	Batteristatus
Ⓙ	Indikator for valg af lav hastighed

1 Hvis dette symbol begynder at blinke i et minut hver gang, el-scooteren tændes, skal du kontakte leverandøren.

Batteriindikationsmåler

ℹ Indikator for lavt batteri: Hver gang el-scooteren aktiveres eller er i drift, når batterikapaciteten er lavere end 25 %, bipper det elektroniske system tre gange.

ℹ Beskyttelse mod for stor afladning: efter en vis køretid på reservebatteristrømmen slår det elektroniske system automatisk drevet fra og standser el-scooteren. Hvis du lader el-scooteren stå i et lille stykke tid, vil batteriet "genvinde kræfterne" og tillade, at du kører videre et kort stykke vej. Efter en kort køretur tænder batterireservesymbolet igen, og det elektroniske system bipper tre gange. Denne fremgangsmåde ødelægger batteriet og bør så vidt muligt undgås!

Batterikapacitet: <25%	Reduceret rækkevidde. Genoplad batterierne, når du har sluttet din køretur. Betjeningspanelet viser en påmindelse om opladning, når du slukker for el-scooteren.
Batterikapacitet: <20%	Batterireserve = meget begrænset rækkevidde. Oplad batterierne omgående!

>80%	<80%	<65%	<50%	<35%	<25%	<20%

Opladningspåmindelse

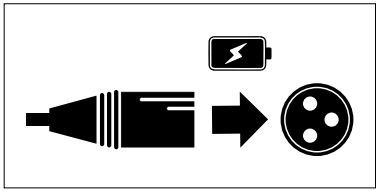

Fig. 3-3

Så snart batterikapaciteten er under 25 %, og el-scooteren slukkes, vises en besked på statusdisplayet i flere sekunder som en påmindelse om at oplade el-scooteren.

4 Tilbehør

4.1 Støttebælter

Et støttebælte er ekstraudstyr, som enten kan fastgøres på el-køretøjet fra fabrikken eller kan eftermonteres af specialistleverandøren. Hvis der er fastgjort et støttebælte på el-køretøjet, vil specialistleverandøren have informeret om montering og brug.

Støttebæltet bruges til at hjælpe brugeren af el-køretøjet med at bevare en optimal siddestilling. Når bæltet bruges korrekt, hjælpes brugeren med at sidde sikkert, komfortabelt og korrekt i el-køretøjet, især brugere, der ikke har god balance, mens de sidder i el-køretøjet.

Vi anbefaler, at støttebæltet bruges, hver gang el-køretøjet benyttes.

4.1.1 Støttebæltetyper

El-køretøjet kan udstyres med følgende støttebæltetyper fra fabrikken. Hvis dit el-køretøj er udstyret med et andet bælte end anført nedenfor, skal du kontrollere, at du har modtaget producentens dokumentation vedrørende korrekt montering og brug.

Bælte med metalspænde indstillelig i den ene side

Bæltet kan kun indstilles i den ene side, hvilket kan medføre, at spændet ikke sidder midt på taljen (hen over hoften) efter indstillingen.

4.1.2 Korrekt justering af støttebæltet

Bæltet skal sidde tæt nok til at sikre, at brugeren sidder komfortabelt, og at brugerens krop er anbragt i den korrekte siddestilling.

1. Sørg for at sidde korrekt, hvilket vil sige, at man skal sidde helt tilbage i sædet med bækkenet oprejst og så symmetrisk som muligt – det må ikke være placeret fremad, til siden eller på kanten af sædet.
2. Placer støttebæltet, så hofteknoglerne nemt kan mærkes over bæltet.
3. Juster bæltets længde ved hjælp af et af de indstillingshjælpemidler, der er beskrevet ovenfor. Bæltet skal justeres, så det er muligt at have en flad hånd mellem bæltet og kroppen.
4. Spændet skal placeres så centralt som muligt. Når dette gøres, skal justeringerne foretages i begge sider i så høj grad som muligt.
5. Efterse bæltet hver uge for at sikre, at det stadig er i god stand, at det ikke har skader eller slitage, og at det er fastgjort korrekt på el-køretøjet. Hvis bæltet kun er fastspændt med en skruetilslutning, skal det sikres, at tilslutningen ikke har løsnet sig eller er gået op. Der findes flere oplysninger om vedligeholdelse af bælter i servicemanualen, der fås hos Invacare.

4.1.3 Montering af støttebæltet

- 12 mm skruenøgle
- 13 mm skruenøgle

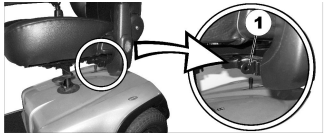

Monteringsbeslagene (1) til fastgørelse af bæltet er placeret under sædet (på billedet ses kun venstre side).

1. Tag fat i den ene ende af bæltet, og hold det foran hullet i monteringsbeslaget.
2. 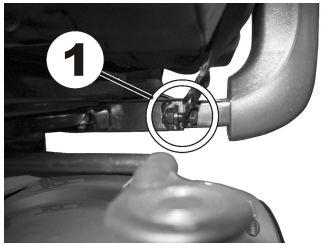

   Sæt skruen (1) i, skru møtrikken i fra den anden side, og stram skruen med en skruenøgle.
3.

   Gentag trin 1–2 på den modstående side af sædet med den anden ende af støttebæltet. Sørg for, at møtrikken er spændt godt på skruen.

4.2 Rollatorbeslag

Din el-scooter kan blive udstyret med et valgfrit rollatorbeslag. Den maksimalt tilladte rollatorvægt er 9 kg.

! **Fare for beskadigelse af rollatorbeslag**
Transport af alt andet end en rollatorer kan beskadige rollatorbeslaget.
– Transporter kun rollatorer og intet andet.

Kun følgende rollatorer er blevet godkendt af Invacare til at blive transporteret ved hjælp af dette rollatorbeslag:

- Dolomite Jazz 600
- Dolomite Legacy 600
- Invacare Banjo P452E/3

FORSIGTIG!
Risiko for at tippe som følge af ændret tyngdepunkt
El-scooterens tyngdepunkt skifter mod ryggen, som følge af fastgørelse af rollatoren. Den maksimale sikre hældningsvinkel reduceres derved med op til 2 °.
– Bemærk, at gradienter, som du normalt ville kunne håndtere, måske er for stejle nu, og el-scooteren kan tippe. Forsøg ikke at køre op eller ned af sådanne gradienter.

4.2.1 Fastgørelse af rollatoren

Dolomite Jazz 600	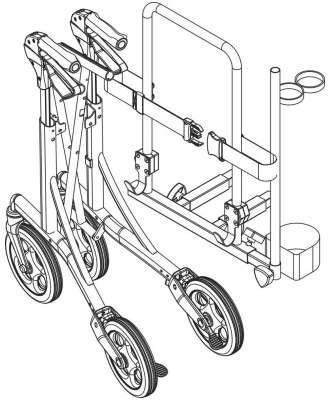
Dolomite Legacy 600	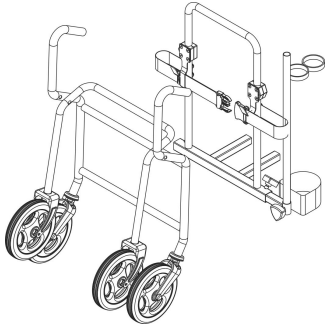

Invacare Banjo P452E/3	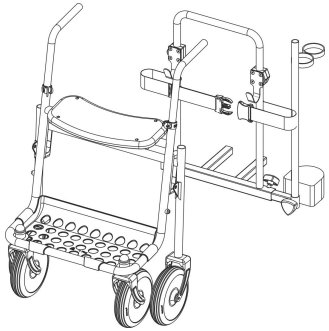

4.2.2 Afmontering af rollatorbeslaget

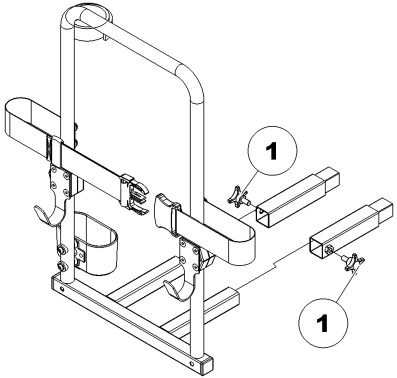

1. Løsn skruerne (1).
2. Træk rollatorbeslaget ud af holderne.

4.2.3 Placering af bagrefleksen

FORSIGTIG!
Risiko for ulykke på grund af ringe synlighed
Hvis du vil anvende dit el-køretøj på offentlige veje, og den nationale lovgivning kræver en bagrefleks, må rollatorbeslaget ikke dække for bagrefleksen.
– Sørg for at montere bagrefleksen på en sådan måde, at en tilstrækkelig stor del af refleksområdet er synligt.

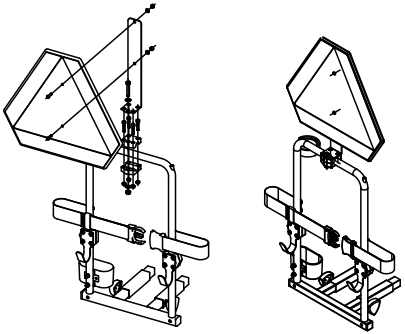

1. Anbring bagrefleksen som vist på tegningen.

4.3 Udskiftning af den farvede beklædning

Du kan ændre farven af din el-scooter ved at udskifte den farvede beklædning.

1. Fjern forsigtigt den eksisterende beklædning.
2. Anbring plasticnæsen Ⓐ i de relevante huller Ⓑ, og klik den nye beklædning fast.

Udskiftning af armlænsbeklædning

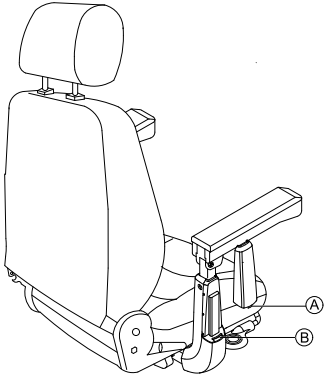

Udskiftning af hovedstøttebeklædning

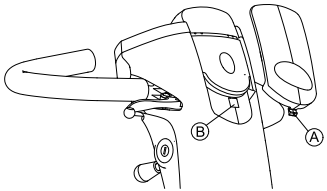

Udskiftning af forsidebeklædning

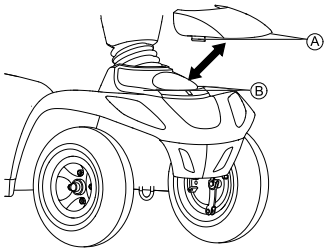

Udskiftning af bagsidebeklædning

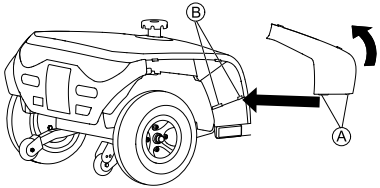

5 Udpakning

5.1 Generelle oplysninger om opsætning

ADVARSEL!
Risiko for død, alvorlig kvæstelse eller beskadigelse
Fortsat brug af et el-køretøj, der ikke er indstillet til de rigtige specifikationer, kan medføre, at el-køretøjet opfører sig uberegneligt med død, alvorlig kvæstelse eller beskadigelse til følge.
- Justeringer af el-køretøjets funktioner må kun foretages af sundhedspersonale eller personer, der er fuldt fortrolige med denne opgave og med førerens evner.
- Når el-køretøjet er indstillet/justeret, skal man kontrollere, at det fungerer i henhold til de specifikationer, der blev anvendt ved indstillingen. Hvis el-køretøjet ikke fungerer i henhold til specifikationerne, skal det slukkes OMGÅENDE, og indstillingsspecifikationerne skal angives igen. Kontakt Invacare, hvis el-køretøjet stadig ikke fungerer i henhold til de korrekte specifikationer.

ADVARSEL!
Risiko for død, alvorlig kvæstelse eller beskadigelse
Fastgørelsesanordninger, der sidder løst, eller manglende fastgørelsesanordninger kan forårsage ustabilitet, hvilket kan medføre død, alvorlig kvæstelse eller beskadigelse.
- Kontroller efter ENHVER form for justering, reparation eller service og inden brug, at alle fastgørelsesanordninger forefindes og er spændt forsvarligt.

ADVARSEL!
Risiko for personskade eller beskadigelse
Forkert indstilling af dette el-køretøj udført af brugere/plejere eller ikke kvalificerede teknikere kan medføre personskade eller beskadigelse.
- Forsøg IKKE at indstille dette el-køretøj. Den første indstilling af dette el-køretøj SKAL foretages af en uddannet servicetekniker.
- Det kan ikke anbefales, at indstillingen foretages af brugeren, før denne har fået relevant vejledning heri af behandleren.
- FORSØG IKKE at udføre det pågældende arbejde, hvis der ikke er adgang til værktøjerne på listen.

FORSIGTIG!
Beskadigelse af el-køretøjet og risiko for ulykker
De forskellige kombinationer af indstillingsmuligheder og de individuelle indstillinger kan bevirke, at el-køretøjets komponenter kolliderer
– El-køretøjet er udstyret med et individuelt sædesystem med flere indstillingsmuligheder inkl. indstillelige benstøtter, armlæn, hovedstøtte eller andet udstyr. Disse indstillingsmuligheder er beskrevet i de følgende kapitler. De bruges til at tilpasse sædet til brugerens fysiske behov og tilstand. Når sædesystemet og sædefunktionerne tilpasses til brugeren, skal man sørge for, at ingen af el-køretøjets komponenter kolliderer.

Den første indstilling skal altid foretages af en behandler. Det kan ikke anbefales, at indstillingen foretages af brugeren, før denne har fået relevant vejledning heri af behandleren.

Bemærk, at der kan være afsnit i brugsanvisningen, der ikke er relevante for dit produkt, da den er gældende for alle eksisterende moduler (på udgivelsesdatoen).

5.2 Flytning af sædet fremad eller bagud

Frikoblingshåndtaget til indstilling af sædet er placeret foran til højre under sædet.

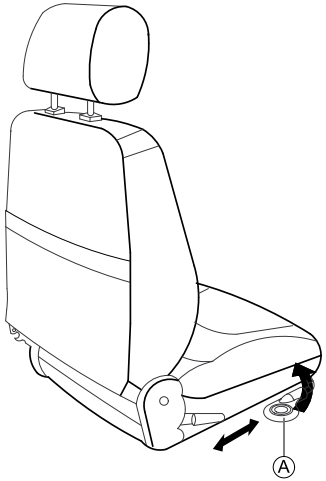

1. Træk i håndtaget Ⓐ for at frigøre sædet.
2. Lad sædet glide fremad eller bagud til den ønskede position.
3. Slip håndtaget for at låse sædet i den ønskede position.

5.3 Indstilling af armlænets bredde

ADVARSEL!
Alvorlig kvæstelse
Der er risiko for alvorlig kvæstelse, hvis et af armlænene falder ud af beslaget, fordi armlænene er blevet indstillet med en større bredde end tilladt.
– Breddeindstillingen er forsynet med små skilte med markeringer og ordet "STOP". Armlænet må aldrig trækkes længere ud end til det punkt, hvor ordet "STOP" kan læses fuldstændigt.
– Stram altid fastgørelsesskruerne godt, når indstillingerne er foretaget.

Fingerskruerne til frigørelse af armlænene er placeret under sædet.

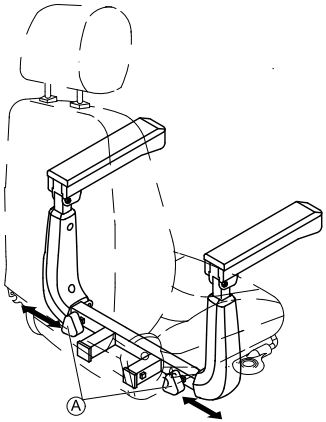

1. Drej fingerskruerne Ⓐ for løsne skruerne til armlænet.
2. Indstil armlænet i den ønskede bredde.
3. Spænd fingerskruerne igen.

5.4 Indstilling af armlænshøjden

- Stjerneskruetrækker

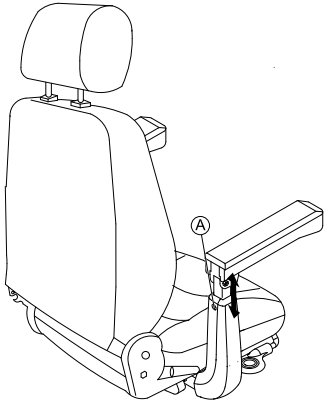

1. Løsn og fjern fastgørelsesskruen Ⓐ på armlænet.
2. Indstil armlænet i den ønskede højde.
3. Isæt og stram skruen.

5.5 Indstilling af armlænets vinkel

- 6 mm unbrakonøgle
- 13 mm skruenøgle

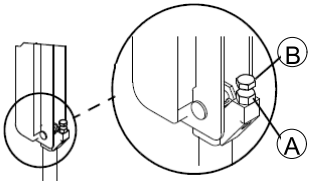

1. Sving armlænet op.
2. Løsn kontramøtrikken Ⓐ med skruenøglen.
3. Indstil skruen Ⓑ indtil armlænet har den ønskede vinkel.
4. Stram kontramøtrikken igen.

5.6 Indstilling af rygvinklen

Standardsæde

- 5 mm unbrakonøgle
- 10 mm skruenøgle

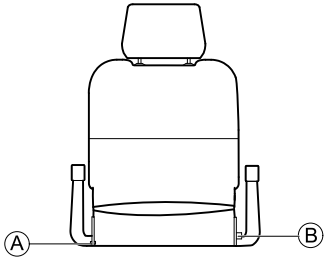

1. Fjern skrue Ⓐ i den ene side af sædet.
2. Indstil ryglænet til den ønskede vinkel ved at vælge et af to huller i metalfæstepladen.
3. Isæt skruen, og stram den.
4. Træk stiften Ⓑ ud, og indstil ryglænet i den ønskede vinkel.
   Stiften låser automatisk på plads.

Comfort- og Premium-sæde

Håndtaget Ⓐ til indstilling af rygvinklen er placeret til venstre på sædet.

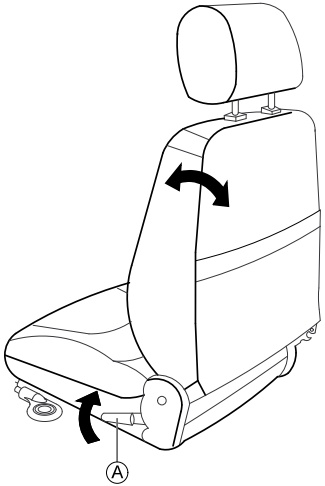

1. Træk i håndtaget, og indstil ryglænet i den ønskede vinkel ved at vippe det fremad eller bagud.

5.7 Indstilling af hovedstøtten

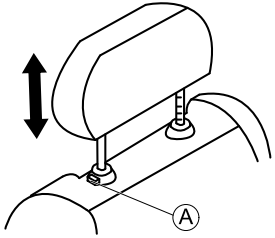

1. For at hæve hovedstøtten skal du trykke på fjederknappen Ⓐ og løfte den op til den ønskede position.
2. For at sænke hovedstøtten skal du trykke på fjederknappen og sænke den til den ønskede position.

5.8 Frigørelse af sædet for at dreje eller afmontere det

Sædet kan drejes til siden for at gøre det lettere at komme ind og ud af el-scooteren. Det er også lettere at afmontere sædet fra denne position.

Sædehåndtaget er placeret til venstre under sædet.

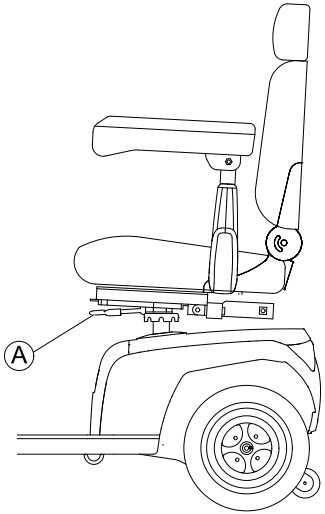

Sving af sædet

1. Træk i håndtaget Ⓐ for at frigøre sædet.
2. Drej sædet til siden.

Afmontering af sædet

1. Træk i håndtaget Ⓐ for at frigøre sædet.
2. Tag godt fat om sædet på ryglænet og forkanten, og træk det af opad.

Montering af sædet

1. Sæt sædeenheden ned på sæderøret.
2. Lad sædet falde på plads i låst position.
3. Træk op i sædeenheden for at kontrollere, at sædet sidder sikkert.

5.9 Indstilling af ratstammens vinkel

Ratstammens vinkel kan indstilles i henhold til dine personlige ønsker, så du får en god siddeposition, når du kører på el-scooteren.

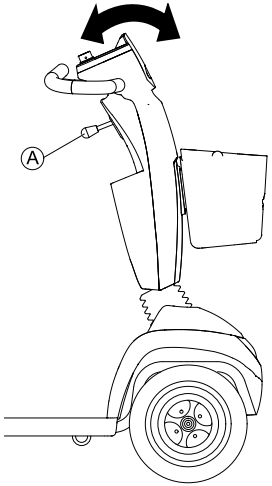

1. Skub håndtaget Ⓐ ned for at indstille ratstammen.
2. Hold håndtaget, og flyt ratstammen fremad eller bagud, indtil positionen passer til dine ønsker.
3. Slip håndtaget.

   ℹ Håndtaget går automatisk tilbage i position. Når du slipper håndtaget, er ratstammens position låst.

5.10 Justering af displayet

Aktivering eller deaktivering af akustiske signaler

El-scooterens betjeningselementer kan programmeres til at udsende et akustisk signal i følgende situationer:

- Brug af horn.
- Lav batterikapacitet (indstillet ved levering).
- Blinklys aktiveret (indstillet ved levering).
- Advarselslamper aktiveret (indstillet ved levering).
- Bakgear aktiveret (både bakgear og akustisk signal er indstillet ved levering).

LED-display

Lydstyrken for akustiske signaler i forbindelse med drejning, lavt batteriniveau, vendinger og tændte advarselslamper kan justeres.

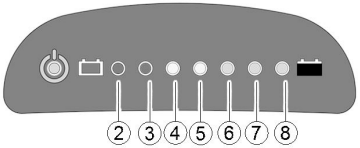

Knapperne til indstilling af lydstyrke og lydstyrkeindikationerne for de forskellige funktioner er som følger:

Funktion	Knap til lydstyrkeindstilling	Lydstyrkeindikation
Bagud		
Lavt batteriniveau		
Drejningsindikator		
Indikator for advarselslampe		
Hornsignal		Hornsignalet kan ikke slukkes.

Gå videre som følger for at justere et akustisk signal for en bestemt funktion:

1. Sluk knapperne.
2.

   Tryk og hold begge knapper til blinklys nede.
3. Tænd knapperne.
4. Efter to sekunder blinker LED nr. 8. Slip begge knapper inden for ti sekunder for at åbne konfigurationstilstanden.
5. Tryk på knappen til lydstyrkeindstilling.
   Det akustiske signal lyder, og den aktuelle indstilling vises som angivet i tabellen nedenfor.
6. Tryk på knappen til lydstyrkeindstilling for at justere lydstyrken.
7.

   Tryk og hold begge knapper til blinklys nede i to sekunder for at gemme indstillingerne.

   Alternativ: Undlad at trykke på nogen knapper i ti sekunder, så indstillingerne kan blive gemt.

LCD-display

Hvis din el-scooter er udstyret med et LCD-display, kan du enten aktivere, deaktivere eller ændre lydstyrken for de akustiske signaler.

1. Sluk knapperne.
2.

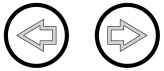

Tryk og hold knapperne Ⓐ og Ⓑ til blinklys nede.

3. Tænd knapperne.
4. Siden til indstilling af "Buzzer Volume" (lydstyrke for alarm) lyser efter to sekunder.

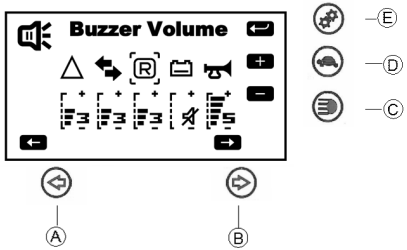

a. Tryk og hold knapperne Ⓐ eller Ⓑ til valg af alarm nede.
b. Tryk på lysknap Ⓒ for at sænke lydstyrken.
c. Tryk på knappen for lav hastighed Ⓓ for at hæve lydstyrken.
d. Tryk på indstillingsknappen Ⓔ for at gemme og gå videre til næste indstillingsside.

Justering af baggrundslys (kun LCD-display)

1.

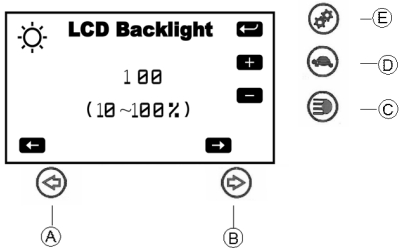

Tryk på knapperne Ⓐ or Ⓑ til blinklys for at justere lysstyrke for baggrundslys.

2. Tryk på indstillingsknappen Ⓔ for at gemme og gå videre til næste indstillingsside.

Justering af tidsindstilling (kun LCD-display)

1.

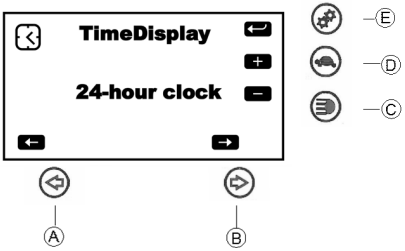

Tryk på knapperne Ⓐ eller Ⓑ for at justere tidsindstillingen.

2. Tryk på indstillingsknappen Ⓔ for at gemme.

6 Brug

6.1 Sådan kommer du ind og ud af el-scooteren

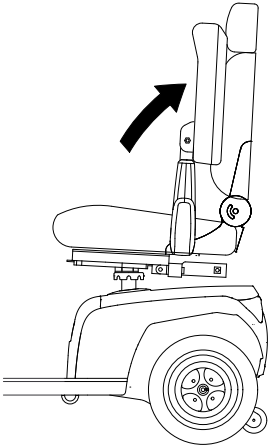

Armlænet kan drejes opad, så det er nemmere at komme ind og ud af el-scooteren.

Sædet kan også drejes, så det er nemmere at komme ind og ud af el-scooteren.

1.

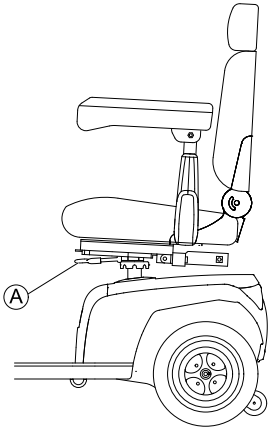

Træk frigørelseshåndtaget Ⓐ.

2.

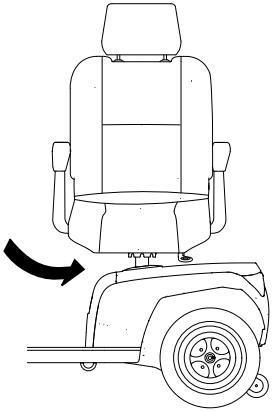

Drej sædet til siden.

Oplysninger om sving af sædet

Udløserhåndtaget går automatisk på plads efter otte omdrejninger.

6.2 Før der køres for første gang

Før du kører din første tur, skal du gøre dig fortrolig med betjeningen af el-køretøjet og med alle betjeningselementer. Tag dig god tid til at teste alle funktioner og køretilstande.

Hvis der er monteret et hoftebælte, skal det sikres, at den er indstillet korrekt, og at den altid bruges, når el-køretøjet anvendes.

Behagelig siddeposition = sikker kørsel

Før hver tur skal du kontrollere, at:

- Du nemt kan nå alle betjeningselementer.
- Batteriet er tilstrækkeligt opladet til den afstand, du agter at køre.
- Hoftebæltet (hvis det er monteret) er i perfekt stand.
- Førerspejlet (hvis det er monteret) er justeret, så du altid kan se bagud uden at skulle læne dig fremad eller skifte siddeposition.

6.3 Om at komme over forhindringer

6.3.1 Maks. forhindringshøjde

Du kan finde oplysninger om den maksimale forhindringshøjde i kapitlet med titlen *12 Tekniske Data, side 65*.

6.3.2 Sikkerhedsanvisninger ved opkørsel over forhindringer

ADVARSEL!
Risiko for at vælte
– Kør aldrig henimod forhindringer fra en skæv vinkel.
– Sæt ryglænet i lodret position, før du kører over en forhindring.

6.3.3 Sådan overvinder du forhindringer korrekt

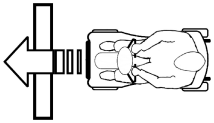

Fig. 6-1 Rigtigt

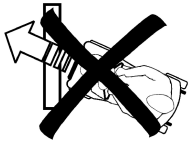

Fig. 6-2 Forkert

Kørsel op ad bakke

1. Kør langsomt og vinkelret hen til forhindringen eller fortovet. Forøg hastigheden kort før forhjulene berører forhindringen, og nedsæt først hastigheden, når baghjulene er kommet over forhindringen.

Kørsel ned ad bakke

1. Kør langsomt og vinkelret hen til forhindringen eller fortovet. Nedsæt hastigheden før forhjulene berører forhindringen, og behold samme hastighed, indtil baghjulene også er kommet over forhindringen.

6.4 Kørsel op og ned ad skråninger

For oplysning om den klassificerede hældning henvises til *12 Tekniske Data, side 65*.

ADVARSEL!
Risiko for at tippe over
- Kør aldrig ned ad bakke med mere end maks. 2/3 af tophastigheden.
- Hvis din el-scooter er udstyret med et indstilleligt ryglæn, skal ryglænet på sædet altid stilles i opret position, før der køres op ad skråninger. Vi anbefaler, at ryglænet lænes let bagud, før der køres ned ad skråninger.
- Når du kører ned ad skråninger, skal du placere sædet i den forreste position.
- Forsøg aldrig at køre op ad eller ned ad en skråning, hvis underlaget er glat, ellert hvis der er risiko for at skride ud (som f.eks. på et vådt fortov, is osv.).
- Forsøg ikke at komme ud af el-scooteren, når du befinder dig på en hældning eller en skråning.
- Kør altid ligeud på vejen eller stien - kør aldrig i zigzag.
- Forsøg aldrig at vende rundt på en hældning eller en skråning.

FORSIGTIG!
Bremseafstanden er meget længere på en skråning nedad, end den er på jævnt terræn
- Kør aldrig ned ad en skråning, der er stejlere end den klassificerede hældning (se *12 Tekniske Data, side 65*).

6.5 Parkering og stilstand

Hvis du parkerer dit køretøj eller ikke bruger det eller lader det være uden opsyn i længere tid:

1. Afbryd strømforsyningen (nøglekontakt), og tag nøglen ud.

6.6 Anvendelse på offentlige veje

Hjulene er muligvis mærket "Not For Highway Use" (ikke til brug på motorvej). Dette el-køretøj må dog anvendes på alle de trafikveje, som den er godkendt til i henhold til gældende national lovgivning.

6.7 Skubning af el-scooteren med håndkraft

Motorerne på el-scooteren er udstyret med automatiske bremser, som forhindrer, at el-scooteren kan begynde at rulle og komme ud af kontrol, når der er slukket for strømmen. Når el-scooteren skubbes, skal de magnetiske bremser være deaktiveret.

6.7.1 Udkobling af motorer

FORSIGTIG!
Risiko for, at el-køretøjet kører væk
Når motorerne er frakoblet (til skubning under friløb), er de elektromagnetiske motorbremser deaktiveret.
– Når el-køretøjet er parkeret, SKAL håndtagene til tilkobling og frikobling af motorerne være låst sikkert i positionen "KØRSEL" (elektromagnetiske motorbremser aktiveret).

Motorerne må kun kobles fra af en ledsager, ikke af brugeren selv.

Derved sikres, at motorerne kun kobles fra, når der er en ledsager til stede, der kan sikre, at el-køretøjet ikke bevæger sig utilsigtet.

Arm til ind- og udkobling af motoren sidder på højre side bagpå.

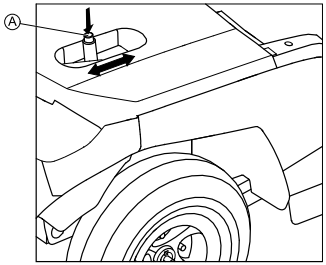

Udkobling af motor

1. Sluk for el-scooteren (nøgleafbryder).
2. Tryk på oplåsningsknappen Ⓐ på frikoblingshåndtaget.
3. Skub udkoblingsarmen fremad.
   Motoren er nu koblet ud. El-scooteren kan nu skubbes med håndkraft.

Indkobling af motor

1. Træk håndtaget bagud.
   Motoren er nu tilkoblet.

6.8 Kørsel med el-scooteren

ADVARSEL!
Skaderisiko som følge af køretøjets utilsigtede bevægelse
Når du stopper el-scooteren, skal speedergrebet tilbage til midterpositionen for at aktivere de elektromagnetiske bremser. Hvis der er en forhindring, der gør, at håndtaget ikke kan gå tilbage til midterpositionen, kan de elektromagnetiske bremser ikke aktiveres. Dette kan medføre, at køretøjet bevæger sig utilsigtet.
– Sørg for, at speedergrebet er placeret i midterpositionen, hvis køretøjet skal holde stille.

1. Tilslut strømforsyningen (nøglekontakt).
   Displayet på betjeningspanelet tændes. El-scooteren er klar til at køre.

Hvis el-scooteren ikke er klar til at køre, når du har tændt for den, skal du kontrollere statusvisningen (se *3.6 Betjeningspanel (LCD-version), side 22* og *11.1 Fejlfinding og afhjælpning af fejl, side 61*).

2. Indstil den ønskede hastighed med hastighedsregulatoren.
3. Træk forsigtigt i speedergrebet på højre side for at køre fremad.
4. Træk forsigtigt i speedergrebet på venstre side for at bakke.

Kontrolsystemet er programmeret med standardværdier fra fabrikken. Din Invacare®-leverandør kan programmere el-scooteren, så den imødekommer dine behov.

ADVARSEL!
Enhver ændring i køreprogrammet kan påvirke køreegenskaberne og el-scooterens stabilitet.
– Ændringer i køreprogrammet skal altid foretages af uddannede Invacare-leverandører.
– Invacare leverer alle el-køretøjer med et standardkøreprogram fra fabrikken. Invacare kan kun give garanti for en sikker kørsel – især med hensyn til stabilitet – ved brug af dette standardkøreprogram.

Hvis du har brug for at bremse hurtigt, skal du bare slippe speedergrebet. Det vender automatisk tilbage til midterpositionen. El-scooteren bremser.

For at bremse i en nødsituation, skal du følge ovenstående og trække i håndbremsen, indtil el-scooteren standser helt.

6.9 Tænd/sluk for lyset

1. Tryk på lysknappen.
   Lyset tændes eller slukkes.

Når lyset er tændt, lyser indikatorerne ved siden af knappen samt lyssymbolet i LCD-displayet (hvis monteret).

6.10 Tænd/sluk for blinklys

1. Tryk på knappen til venstre eller højre blinklys.
   Blinklyset tændes eller slukkes.

Når blinklyset er tændt, lyser indikatorerne ved siden af knappen samt symbolet for blinklys i LCD-displayet (hvis monteret). Der lyder et akustisk signal i henhold til indstillingerne. Blinklyset slukker automatisk efter 30 sekunder.

6.11 Tænd/sluk for advarselslamperne

1. Tryk på knappen til advarselslampen.
   Advarselslamperne tændes eller slukkes.

Når advarselslamperne er tændt, lyser indikatorerne ved siden af knapperne til blinklys samt symbolet for advarselslamper i LCD-displayet (hvis monteret). Der lyder et akustisk signal i henhold til indstillingerne.

6.12 Brug af horn

1. Tryk på hornknappen.

Der lyder et akustisk signal.

6.13 Tænd/sluk for lavhastighedstilstand

Din el-scooter er udstyret med en lavhastighedstilstand. Denne funktion sænker el-scooterens hastighed.

1. Tryk på lavhastighedsknappen.
   Der tændes eller slukkes for lavhastighedstilstanden.

Når lavhastighedstilstand er tændt, lyser indikatorerne ved siden af knappen samt symbolet for lavhastighedstilstand i LCD-displayet (hvis monteret).

6.14 Aktivering og deaktivering af kurvekontrol ved kørsel i kurver

Hvis din el-scooter er udstyret med kurvekontrol, er det som standard aktiveret, når el-scooteren tændes. Denne funktion sænker el-scooterens hastighed, så snart du begynder at køre ind i en kurve. Funktionen er først og fremmest beregnet til mindre erfarne brugere, der kan føle sig usikre på el-scooterens dynamiske køreadfærd i kurver. Men hvis du er en erfaren bruger, ønsker du måske at deaktivere denne funktion.

Systemet gemmer den senest angivne indstilling.

Du skal være klar over, at deaktivering af denne funktion vil medføre en anden dynamisk køreadfærd. Vær forsigtig, når du kører rundt i en kurve.

Deaktivering af kurvekontrol

1.

Tryk på indstillingsknappen i fem sekunder. Indikatoren ved siden af knappen og symbolet for kurvekontrol i LCD-displayet (hvis monteret) lyser. Kurvekontrol er deaktiveret.

Aktivering af kurvekontrol

1.

Tryk på indstillingsknappen. Indikatoren ved siden af knappen og symbolet for kurvekontrol i LCD-displayet (hvis monteret) holder op med at lyse. Kurvekontrol er aktiveret.

6.15 Valg af tilstand

I LCD-displayet kan du skifte mellem fire forskellige tilstande

ODO-tilstand:	Viser el-scooterens samlede tilbagelagte distance.
TRIP-tilstand:	Viser el-scooterens tilbagelagte distance siden seneste nulstilling.
TEMP-tilstand:	Viser temperaturen.
TIME-tilstand:	Viser tiden.

Skift mellem tilstande

1. Tryk på indstillingsknappen for at skifte mellem tilstand vist i displayet.

Indstilling af tilstande

Du kan indstille tilstandene efter dine ønsker.

1.

Tryk på indstillingsknappen for at vælge den tilstand, du ønsker at indstille.

2.

Tryk og hold begge knapper til blinklys nede i to sekunder. Afhængigt af tilstanden skal du gøre en af følgende ting:

a.

ODO-tilstand: Tryk på venstre indikatorknap for at vælge mile>>km>>time.

b.

TRIP-tilstand: Tryk på begge knapper til blinklys for at nulstille seneste tur.

c.

TEMP-tilstand: Tryk på venstre indikatorknap for at vælge °C eller °F.

d.

TIME-tilstand: Tryk på højre indikatorknap for at vælge timer eller minutter.

Tryk på venstre indikatorknap for at skifte tid.

3. Vent 15 sekunder, eller tryk på en knap undtagen den til blinklysene, for at gemme indstillingerne.

7 Styresystem

7.1 Beskyttelsessystem for powermodul

El-scooterens powermodul er udstyret med en overbelastningsbeskyttelse.

Hvis motoren udsættes for stor overbelastning i længere tid (f.eks. ved kørsel op ad stejle stigninger), og især hvis den omgivende temperatur samtidig er høj, kan det elektroniske system blive overophedet. I så fald reduceres el-scooterens ydeevne gradvist, indtil den står helt stille. Statusvisningen viser en tilsvarende fejlkode (se*11.1.2 Fejlkoder og diagnosticeringskoder, side 62*). Ved at slukke og derefter tænde for powermodulet igen kan man fjerne fejlkoden og tænde for powermodulet igen. Det kan dog tage op til fem minutter, indtil powermodulet er kølet tilstrækkeligt af til, at motoren kan komme op på fuld ydeevne igen.

Hvis motoren går i stå på grund af en uoverstigelig forhindring, f.eks. en kantsten eller lignende, som er for høj, og brugeren forsøger at køre imod denne forhindring i mere end 20 sekunder, slukkes powermodulet automatisk for at forhindre motorerne i at blive beskadiget. Statusvisningen viser en tilsvarende fejlkode (se *11.1.2 Fejlkoder og diagnosticeringskoder, side 62*). Ved at slukke og derefter tænde igen kan man fjerne fejlkoden og tænde for powermodulet igen.

7.1.1 Hovedsikringen

Hele det elektriske system er beskyttet mod overbelastning ved hjælp af to hovedsikringer. Hovedsikringerne er monteret på de positive batterikabler.

En defekt hovedsikring må kun udskiftes, når hele det elektriske system er blevet kontrolleret. Udskiftningen skal foretages af en Invacare-specialleverandør. Du finder oplysninger om sikringstypen i *12 Tekniske Data, side 65*.

7.2 Batterier

El–køretøjets strømforsyning varetages af to 12 V batterier. Batterierne er vedligeholdelsesfri og skal blot oplades regelmæssigt.

I det følgende finder du oplysninger om, hvordan batterier oplades, håndteres, transporteres, opbevares, vedligeholdes og anvendes.

7.2.1 Generelle oplysninger om opladning

Nye batterier skal altid oplades fuldt én gang før første ibrugtagning. Nye batterier vil have deres fulde kapacitet efter at have gennemgået ca. 10-20 opladningscyklusser (indkøringsperiode). Denne indkøringsperiode er nødvendig for at aktivere batteriet helt og opnå maksimal ydeevne og lang levetid. Derfor kan den indledende rækkevidde og køretid for el-køretøjet øges efter brug.

Gel/AGM-blysyrebatterierne har ikke nogen hukommelseseffekt som NiCd-batterier.

7.2.2 Generelle anvisninger for opladning

Følg anvisningerne herunder for at sikre sikker brug og lang levetid for batterierne:

- Oplad i 18 timer før første brug.

- Vi anbefaler, at batterierne oplades dagligt efter hver afladning, selv efter delvis afladning, samt hver nat i løbet af natten. Afhængigt af afladningsniveauet kan det tage op til 12 timer, før batterierne er fuldt opladet igen.
- Når batteriindikatoren har nået det røde LED-interval, skal batterierne oplades i mindst 16 timer, uden at tage hensyn til, at opladningen viser fuld!
- Forsøg at foretage en 24-timers opladning en gang om ugen for at sikre dig, at begge batterier er fuldt opladet.
- Undlad at tænde og slukke for batterierne ved lav opladningsstatus uden jævnligt at genoplade dem helt.
- Batterierne må ikke oplades under ekstreme temperaturer. Høje temperaturer over 30 °C og lave temperaturer under 10 °C anbefales ikke til opladning.
- Brug kun opladningsanordninger i klasse 2. Denne klasse af opladere kan efterlades uden opsyn under opladningen. Alle opladningsanordninger, der leveres af Invacare, overholder disse krav.
- Batterierne kan ikke overoplades, hvis du benytter den oplader, der blev leveret sammen med el-køretøjet, eller en oplader, der er godkendt af Invacare.
- Beskyt opladeren mod varmekilder som f. eks. varmeapparater og direkte sollys. Hvis batteriopladeren overopheder, reduceres opladningsstrømmen, og opladningsprocessen forsinkes.

7.2.3 Sådan oplades batterierne

1. Det er vigtigt, at du har læst og forstået brugsanvisningen for batteriopladeren, hvis denne medfølger, samt sikkerhedsbemærkningerne på forsiden og bagsiden af opladeren.

ADVARSEL!
Risiko for eksplosion og ødelæggelse af batterierne, hvis der bruges en forkert batterioplader
– Brug altid kun den batterioplader, der leveres sammen med køretøjet, eller en oplader, der er godkendt af Invacare.

ADVARSEL!
Risiko for elektrisk stød og beskadigelse af batteriopladeren, hvis den bliver våd
– Beskyt batteriopladeren mod vand.
– Foretag altid opladningen i tørre omgivelser.

ADVARSEL!
Risiko for kortslutning og elektrisk stød, hvis batteriopladeren er blevet beskadiget
– Brug ikke batteriopladeren, hvis den har været tabt på jorden eller beskadiget.

ADVARSEL!
Risiko for elektrisk stød og beskadigelse af batterierne
– Forsøg ALDRIG at genoplade batterierne ved at tilslutte kabler direkte til batteriklemmerne.

ADVARSEL!
Risiko for brand og elektrisk stød, hvis der anvendes et beskadiget forlængerkabel
– Brug kun et forlængerkabel, hvis det er absolut nødvendigt. Hvis det er nødvendigt at bruge et forlængerkabel, skal det sikres, at det er i god stand.

ADVARSEL!
Risiko for personskade, hvis el-køretøjet anvendes under opladningen
– Forsøg IKKE at genoplade batterierne samtidigt med, at el-køretøjet er i brug.
– Sid IKKE i el-køretøjet, mens batterierne oplades.

Ladeudtaget er placeret til venstre for ratstammen.

1. Sluk el-køretøjet.
2. Klap beskyttelseskappen til ladeudtaget op.
3. Slut batteriopladeren til el-køretøjet.
4. Slut batteriopladeren til strømforsyningen.

7.2.4 Sådan frakobles batterierne efter opladning

1. Kobl batteriopladeren af strømforsyningen.
2. Kobl batteriopladeren af el–scooteren.
3. Luk beskyttelseskappen til ladeudtaget.

7.2.5 Opbevaring og vedligeholdelse

Følg nedenstående vejledning for sikker brug og lang batterilevetid:

- Opbevar altid batterierne fuldt opladet.
- Efterlad ikke batterierne med lav opladning i længere perioder. Afladede batterier skal oplades så hurtigt som muligt.
- Hvis dit el-køretøj ikke anvendes i en længere periode (mere end to uger), skal batterierne oplades mindst én gang om måneden for at opretholde fuld opladning, og batterierne skal altid oplades før brug.
- Undgå ekstrem varme og kulde ved opbevaring. Vi anbefaler, at batterier opbevares ved en temperatur på 15 °C.
- Gel- og AGM-batterier er vedligeholdelsesfrie. Eventuelle driftsproblemer skal håndteres af en kvalificeret tekniker.

7.2.6 Vejledning i brug af batterierne

FORSIGTIG!
Risiko for skader på batterierne
– Undgå kraftig afladning, og aflad aldrig batterierne fuldstændigt.

- Vær opmærksom på batteriindikatoren! Sørg for at oplade batterierne, når batteriindikatoren viser, at batterispændingen er lav.
  Hvor hurtigt batterierne aflades, er afhængigt af forskellige faktorer, såsom omgivelsestemperaturen, kørebanens beskaffenhed, dæktryk, brugerens vægt, køremåde, brug af belysning osv.
- Forsøg altid at oplade batterierne, før de når det røde LED-område.
  De to sidste LED'er (én røde og én orange) angiver en resterende kapacitet på ca. 20 – 30 %.

- Kørsel med blinkende røde LEDs medfører ekstrem belastning af batterierne og bør under normale omstændigheder undgås.
- Når kun én rød LED blinker, er funktionen “Sikkert Batteri” aktiveret. Fra dette punkt reduceres hastighed og acceleration kraftigt. Det vil give dig mulighed for langsomt at køre dit el-køretøj væk fra farlige situationer, før elektronikken slår helt fra. Her er der tale om kraftig afladning, der bør undgås.
- Bemærk, at batteriets nominelle kapacitet reduceres ved temperaturer under 20 °C. F.eks. reduceres kapaciteten ved -10 °C til ca. 50 % af batteriets nominelle kapacitet.
- Hvis du vil undgå at beskadige batterierne, skal du aldrig lade dem blive helt afladet. Kør ikke på stærkt afladede batterier, medmindre det er absolut nødvendigt, da det vil belaste batterierne unødvendigt og i høj grad forkorte deres forventede levetid.
- Jo tidligere du oplader batterierne, jo længere levetid har de.
- Niveauet af afladning påvirker levetiden. Jo hårdere et batteri belastes, jo kortere tid vil det holde. Eksempler:

  - Én kraftig afladning er en lige så stor belastning som seks normale cyklusser (grønt/orange display slukket).

  - Batteriets levetid er ca. 300 cyklusser ved 80 % afladning (første tre LED’er slukket) eller ca. 3.000 cyklusser ved 10 % afladning.
- Ved normal brug skal batteriet én gang om måneden aflades, til alle grønne og orange LED’er er slukket. Dette skal gøres i løbet af én dag. Efterfølgende er 16 timers opladning nødvendig af hensyn til rekonditionering.

7.2.7 Transport af batterier

Batterierne, der leveres sammen med el-køretøjet, er ikke farligt gods. Denne klassificering er baseret på de tyske forordninger for vejtransport af farligt gods (GGVS) og på IATA/DGR-forordningerne om transport af farligt gods med jernbane/fly. Batterier kan transporteres på vej og med tog og fly uden begrænsninger. Forskellige transportvirksomheder har dog retningslinjer, der eventuelt kan begrænse eller forbyde visse transportprocedurer. Rådfør dig med transportfirmaet i hvert enkelt tilfælde.

7.2.8 Generelle anvisninger for håndtering af batterierne

- Bland aldrig batterier fra forskellige producenter eller af forskellige typer, og brug ikke batterier, der ikke har samme datokoder.
- Bland aldrig gel- og AGM-batterier.
- Batterierne har nået afslutningen på deres levetid, når kørselsdistancen er markant mindre end normalt. Kontakt leverandøren eller serviceteknikeren for at få flere oplysninger.
- Få altid dine batterier installeret af en korrekt uddannet el-køretøjstekniker eller en person med den nødvendige viden. De har den nødvendige uddannelse og det rette værktøj til at udføre opgaven sikkert og korrekt.

7.2.9 Afmontering af batterierne

1. Fjern sædet.
2. Fjern kappen til batteriet og motorrummet.

3. 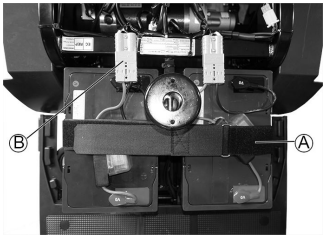

   Åbn stroppen, der holder batterierne Ⓐ.
4. Træk batteriets tilslutningsstik Ⓑ ud.
5. Tag batteriet ud.
6. Gentag fremgangsmåden for det andet batteri.

De nye batterier sættes ind i den omvendte rækkefølge.

7.2.10 Sådan håndteres beskadigede batterier korrekt

FORSIGTIG!
Korrosion og forbrændinger fra syrelækage, hvis batterierne beskadiges
– Fjern omgående tøj, som har fået syre på sig.

Efter kontakt med huden:
– Vask omgående det påvirkede område med rigelige mængder vand.

Efter kontakt med øjnene:
– Skyl omgående øjnene under rindende vand i flere minutter. Kontakt en læge.

- Bær altid sikkerhedsbriller og passende sikkerhedstøj ved håndtering af beskadigede batterier.
- Anbring beskadigede batterier i en syreresistent beholder, efter de er blevet fjernet.
- Beskadigede batterier må kun transporteres i en passende syreresistent beholder.
- Vask alle genstande, der har været i kontakt med syre, med rigelige mængder vand.

Korrekt bortskaffelse af døde eller beskadigede batterier

Døde eller beskadigede batterier kan leveres tilbage til din leverandør eller direkte til Invacare.

8 Transport

8.1 Transport - Generelle oplysninger

ADVARSEL!
Risiko for alvorlige kvæstelser eller dødsfald i tilfælde af færdselsuheld ved brug af dette el-køretøj som bilsæde! Det opfylder ikke kravene i ISO 7176-19:2001.
– El-køretøjet må under ingen omstændigheder anvendes som bilsæde eller til at transportere brugeren i en bil!

ADVARSEL!
Der er risiko for død eller alvorlig kvæstelse for brugeren af el-køretøjet og potentielt alle omkringstående, hvis et el-køretøj sikres ved hjælp af et 4-punkts-fastspændingssystem fra en tredjepartsleverandør, og el-køretøjets egenvægt overstiger den maksimale vægt, som fastspændingssystemet er godkendt til.
– Sørg for, at vægten af el-køretøjet ikke overstiger den vægt, som fastspændingssystemet er godkendt til. Se vejledningen fra producenten af fastspændingssystemet.
– Hvis du ikke ved, hvor meget dit el-køretøj vejer, skal du få køretøjet vejet på en kalibreret vægt.

8.2 Flytning af el-køretøj til køretøjet

ADVARSEL!
Risiko for personskade eller skade på el-køretøjet og køretøjet
Risiko for, at el-køretøjet tipper eller udviser ukontrollerede bevægelser, hvis det overflyttes til et køretøj via en rampe.
– Overflytning af el-køretøj til køretøj uden bruger.
– Alternativt kan der anvendes en personløfter med platform.
– Sørg for, at den samlede vægt af el-køretøjet ikke overstiger den maksimal tilladte totalvægt for rampen eller personløfteren med platform.

ADVARSEL!
Risiko for personskade eller beskadigelse af el-køretøjet.
Hvis el-køretøjet skal overflyttes til et køretøj via en personløfter, når strømmen er slået til, er der risiko for, at el-køretøjet reagerer uforudsigeligt og falder af personløfteren.
– Før el-køretøjet overflyttes via personløfter, skal der slukkes for produktet.

1. Kør eller skub el-køretøjet ind i transportkøretøjet via en egnet rampe.

8.3 Transport af el-køretøjet uden bruger

FORSIGTIG!
Skaderisiko
– Hvis det ikke er muligt at fastgøre dit el-køretøj sikkert i en bil med henblik på transport, anbefaler Invacare, at du undlader at transportere el-køretøjet.

Dit el–køretøj kan transporteres på vej og med tog og fly uden begrænsninger. Forskellige transportvirksomheder har dog retningslinjer, der eventuelt kan begrænse eller forbyde visse transportprocedurer. Rådfør dig med transportfirmaet i hver enkelt tilfælde.

- Før transport af dit el-køretøj skal det sikres, at motorerne er koblet til, og at styreboksen er slukket. Invacare anbefaler kraftigt, at du desuden frakobler eller fjerner batterierne. Se Udtagning af batterierne.
- Invacare anbefaler kraftigt, at el-køretøjet fastgøres til bunden af bilen.

9 Vedligeholdelse

9.1 Introduktion til vedligeholdelse

Begrebet "vedligeholdelse" betyder enhver opgave, der udføres for at sikre, at medicinsk udstyr fungerer korrekt og er klar til den tiltænkte anvendelse. Vedligeholdelse omfatter forskellige områder, f.eks. daglig pleje og -rengøring, sikkerhedseftersyn, reparationsopgaver og istandsættelse.

Det anbefales at få din mobilenhed efterset én gang om året af en autoriseret Invacare-leverandør for at opretholde dens driftssikkerhed og køredygtighed.

9.2 Sikkerhedseftersyn

Nedenstående tabeller viser sikkerhedseftersyn, der skal udføres af brugeren, og hvor ofte de skal udføres. Se det relevante kapitel, eller kontakt den autoriserede Invacare-leverandør, hvis der konstateres mangler ved el–køretøjet ved et sikkerhedseftersyn. Der findes en mere omfattende liste over sikkerhedseftersyn og anvisninger for vedligeholdelsesarbejde i servicemanualen til denne enhed (kan rekvireres hos Invacare). Manualen er dog tiltænkt uddannede og autoriserede serviceteknikere og beskriver arbejdsopgaver, som skal udføres af disse og ikke af brugeren.

Før hver brug af el-køretøjet

Artikel	Eftersynskontrol	Hvis køretøjet ikke lever op til kravene for eftersynet
Horn	Kontrollér, at det fungerer korrekt.	Kontakt leverandøren.
Batterier	Sørg for, at batterierne er opladet.	Oplad batterierne (se *7.2.3 Sådan oplades batterierne, side 48*).
Lysanlæg	Kontrollér, at alle lys – som f.eks. blinklys og for- og baglygter – fungerer korrekt.	Kontakt leverandøren.

Hver uge

Artikel	Eftersynskontrol	Hvis køretøjet ikke lever op til kravene for eftersynet
Armlæn/sidedele	Kontrollér, at armlænene er sikkert fastgjort i holderne og ikke rokker.	Stram skruen eller klemmebeslaget, der holder armlænet (se *5.3 Indstilling af armlænets bredde, side 32*). Kontakt leverandøren.
Dæk (pneumatiske)	Sørg for, at dækkene er ubeskadiget og pumpet op til det korrekte tryk.	Pump dækket op til det korrekte tryk (se kapitel *12 Tekniske Data, side 65*). Hvis du har et defekt hjul, skal du kontakte leverandøren.

Hver måned

Artikel	Eftersynskontrol	Hvis køretøjet ikke lever op til kravene for eftersynet
Sæde- og ryglænspolstring:	Kontrollér, at polstringen er i perfekt stand.	Kontakt leverandøren.
Alle betrukne dele	Kontrollér for beskadigelse og slid.	Kontakt leverandøren.
Drivhjul	Kontrollér, om alle drivhjul drejer uden at slingre. Dette gøres nemmest ved at lade en anden stå bag el-køretøjet og holde øje med drivhjulene, mens du kører af sted.	Kontakt leverandøren.
Elektronik og stik	Kontrollér alle kabler for beskadigelse, og kontrollér, om alle tilslutningsstik sidder godt fast.	Kontakt leverandøren.

9.3 Hjul og dæk

Håndtering af skader på hjulene

I tilfælde af et beskadiget hjul skal leverandøren kontaktes omgående. Af sikkerhedsmæssige grund må hjulet ikke repareres af dig selv eller ikke-autoriserede personer.

Håndtering af pneumatiske dæk

! **Risiko for skader på dæk og fælg**
Kør aldrig med for lavt dæktryk. Det kan give skader på dækket.
Hvis dæktrykket overskrides, kan fælgen tage skade.
– Pump dækkene op til det anbefalede tryk.

ℹ Brug dækmåleren til at kontrollere dæktrykket.

Hver uge skal det kontrolleres, at dækkene er pumpet op til det korrekte tryk – se kapitel *Sikkerhedseftersyn*.

Det anbefalede dæktryk kan ses på påskriften på dækket/fælgen eller kan oplyses af Invacare. Se tabellen nedenfor for at finde konverteringsværdierne.

psi	bar
22	1,5
23	1,6
25	1,7
26	1,8
28	1,9
29	2,0
30	2,1
32	2,2
33	2,3
35	2,4
36	2,5
38	2,6
39	2,7
41	2,8
44	3,0

9.4 Kortvarig opbevaring

Hvis der registreres en alvorlig fejl, er der indbygget en række sikkerhedsmekanismer i el-køretøjet, som beskytter det. Powermodulet forhindrer, at el-køretøjet kører videre.

Når el-køretøjet er i fejltilstand og afventer reparation:

1. Sluk for strømmen.
2. Frakobl batterierne.
   Afhængigt af el-køretøjsmodellen kan batterisættet fjernes, eller batterierne kan frakobles powermodulet. Se det relevante kapitel om frakobling af batterierne.
3. Kontakt leverandøren.

9.5 Langvarig opbevaring

Hvis dit el-køretøj ikke skal bruges i en længere periode, skal du forberede det til opbevaring for at sikre længere levetid til el-køretøjet og batterierne.

Opbevaring af el-køretøj og batterier

- Vi anbefaler, at du opbevarer el-køretøjet ved 15 °C. Undgå store udsving mellem varme og kolde temperaturer i forbindelse med opbevaring for at sikre lang servicelevetid for produktet og batterierne.
- Komponenterne er testet og godkendt til større temperaturintervaller som angivet nedenfor:
  – Det tilladte temperaturinterval i forbindelse med opbevaring af el-køretøjet er -40 °C op til 65 °C.
  – Det tilladte temperaturinterval i forbindelse med opbevaring af batterier er -25 °C op til 65 °C.
- Selvom batterierne ikke anvendes, aflader de af sig selv. Den anbefalede fremgangsmåde er at frakoble batterierne fra strømmodulet, hvis el-køretøjet opbevares i længere tid end to uger. Afhængigt af el-køretøjsmodellen kan batteripakken fjernes, eller batterierne kan frakobles strømmodulet. Se det relevante kapitel om frakobling af batterierne. Kontakt leverandøren, hvis der er tvivl om, hvilket kabel der skal frakobles.
- Batterier skal altid være fuldt opladede, før de sættes væk til opbevaring.
- Hvis el-køretøjet opbevares i over fire uger, skal batterierne kontrolleres en gang om måneden og genoplades efter behov (før måleren viser halv opladning) for at undgå skader.
- Opbevar i et tørt og godt ventileret miljø, der er beskyttet mod ydre påvirkninger.
- Pump de pneumatisk dæk op med lidt for højt tryk.
- Placer el-køretøjet på et gulv, der ikke misfarves af gummiet fra dækkene.

Forberedelse af el-køretøjet til brug

- Kobl batterierne til strømmodulet igen.
- Batterierne skal oplades inden brug.
- Få el-køretøjet efterset af en autoriseret Invacare-leverandør.

9.6 Rengøring og desinfektion

9.6.1 Generelle sikkerhedsanvisninger

FORSIGTIG!
Risiko for smitte
– Tag forholdsregler, og brug passende beskyttelsesudstyr.

FORSIGTIG!
Risiko for elektrisk stød og beskadigelse af produktet
– Sluk for anordningen, og tag den ud af stikkontakten, hvis det er relevant.
– Når du rengør elektroniske komponenter, skal du tage hensyn til deres beskyttelsesklasse vedrørende vandindtrængning.
– Sørg for, at der ikke kommer vandsprøjt på stikket eller vægstikdåsen.
– Rør aldrig ved stikkontakten med våde hænder.

VIGTIGT!
Forkerte væsker eller metoder kan beskadige produktet.
- De anvendte rengørings- og desinfektionsmidler skal være effektive og kunne anvendes sammen, og de må ikke angribe de materialer, der rengøres.
- Brug aldrig korroderende væsker (basiske rengøringsmidler, syre osv.) eller slibende rengøringsmidler. Vi anbefaler et almindeligt husholdningsrengøringsmiddel som f.eks. opvaskesæbe, hvis der ikke angives andet i rengøringsanvisningerne.
- Brug aldrig opløsningsmidler (cellulosefortynder, acetone osv.), der ændrer plastens struktur eller opløser de påsatte mærkater.
- Sørg altid for, at produktet er helt tørt, før det tages i brug igen.

For rengøring og desinfektion i kliniske omgivelser eller omgivelser til langvarig pleje skal man følge de pågældende inhouse-procedurer.

9.6.2 Rengøringsintervaller

VIGTIGT!
Regelmæssig rengøring og desinficering fremmer problemfri drift, forlænger servicelevetiden og forebygger kontaminering.
Rengør og desinficer produktet
- regelmæssigt, mens det er i brug,
- før og efter enhver serviceprocedure,
- når det har været i kontakt med kropsvæsker,
- før det bruges til en ny bruger.

9.6.3 Rengøring

VIGTIGT!
- Produktet tåler ikke vask i automatiske vaskeanlæg eller med udstyr, hvor der anvendes højtryksrens eller damp.

VIGTIGT!
Snavs, sand og havvand kan beskadige lejerne, og ståldelene kan ruste, hvis overfladen er beskadiget.
- Udsæt kun produktet for sand og havvand i korte perioder, og rengør det efter hver tur til stranden.
- Hvis produktet er beskidt, skal snavset tørres væk med en fugtig klud, så snart det er muligt, og derefter tørres det forsigtigt.

1. Fjern alt installeret ekstraudstyr (kun ekstraudstyr, som ikke kræver værktøjer).
2. Tør de enkelte dele af med en klud eller en blød børste, og benyt almindelige rengøringsmidler (pH = 6-8) og varmt vand.
3. Skyl delene med varmt vand.
4. Tør delene grundigt af med en tør klud.

Bilvoks og blød voks kan bruges på lakerede metaloverflader for at fjerne afskrabninger og genskabe glansen.

Rengøring af betræk

Ved rengøring af betrækket kan du se instruktioner på mærkaterne på sædet, polstringen og ryglænspolstringen.

9.6.4 Desinficering

Oplysninger om anbefalede desinfektionsmidler og -metoder findes på https://vah-online.de/en/for-users.

1. Tør alle generelt tilgængelige overflader af med en blød klud med et almindeligt rengøringsmiddel.
2. Lad produktet lufttørre.

10 Efter brug

10.1 Restaurering

Dette produkt er egnet til at blive brugt flere gange. Følgende handlinger skal udføres i forbindelse med restaurering af produktet til en ny bruger:

- Eftersyn
- Rengøring og desinfektion
- Tilpasning til den nye bruger

Se *9 Vedligeholdelse, side 54* og servicemanualen til dette produkt for at få nærmere oplysninger.

Sørg for, at brugsanvisningen bliver overdraget sammen med produktet.

Undlad at genbruge produktet, hvis der konstateres skader eller fejl.

10.2 Bortskaffelse

ADVARSEL!
Miljørisici
Enheden indeholder batterier.
Dette produkt kan indeholde stoffer, som kan skade miljøet, hvis de bortskaffes på steder (lossepladser), der ikke overhoveder gældende lovgivning.
– UNDLAD at bortskaffe batterierne sammen med almindeligt husholdningsaffald.
– Kast IKKE batterier i åben ild.
– Batterierne SKAL afleveres på et korrekt bortskaffelsessted. Returnering er påbudt ved lov og er gratis.
– Bortskaf kun afladede batterier.
– Tildæk litiumbatteriernes terminaler, inden de bortskaffes.
– Se batterimærkning eller kapitel for information om batteritypen *12 Tekniske Data, side 65*.

Vær miljøbevidst, og indlever dette produkt til genbrug til den lokale genbrugsstation, når dets levetid er opbrugt.

Skil produktet og dens komponenter ad, så de forskellige materialer kan adskilles og genbruges hver for sig.

Bortskaffelse og genanvendelse af brugte produkter og emballagematerialer skal overholde love og forskrifter for affaldshåndtering i det enkelte land. Kontakt den lokale affaldsmyndighed for at få yderligere oplysninger.

11 Fejlfinding

11.1 Fejlfinding og afhjælpning af fejl

Det elektroniske system giver diagnosticeringsoplysninger, der hjælper teknikeren med at finde og afhjælpe fejl på el-scooteren.

Det elektroniske system reagerer forskelligt, afhængigt af hvor alvorlig fejlen er og dens betydning for brugersikkerheden. Det kan f.eks.:

- Vise fejlkoden som en advarsel og tillade, at både kørsel og den normale betjening fortsættes,
- vise fejlkoden, standse el-scooteren og forhindre fortsat kørsel, indtil det elektroniske system slukkes og tændes igen.
- Vise fejlkoden, standse el-scooteren og ikke tillade yderligere kørsel, før fejlen er afhjulpet.

Du finder en detaljeret beskrivelse af de enkelte fejlkoder, herunder mulige årsager og afhjælpning af fejl, i *11.1.2 Fejlkoder og diagnosticeringskoder, side 62*.

11.1.1 Fejlfinding

Find fejlen ved hjælp af nedenstående vejledning, hvis el-scooteren viser fejl.

ⓘ Inden du starter fejlfindingen, skal du sikre dig, at el-scooteren er slukket på nøgleafbryderen.

Hvis statusdisplay/LCD-display er FRA:

- Kontrollér, om nøgleafbryderen er SLÅET TIL.
- Tjek, om alle ledninger er tilsluttet korrekt.

LED-konsol

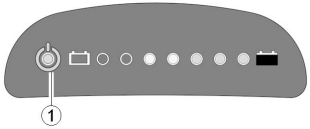

Fig. 11-1

Hvis der er en fejl, blinker statusvisningen (1) flere gange, holder pause og blinker derefter igen. Fejltypen fremgår af antallet af blink, hvilket også kaldes "blinkkoden". Tæl antallet af blink, og fortsæt derefter til *11.1.2 Fejlkoder og diagnosticeringskoder, side 62*.

LCD-konsol

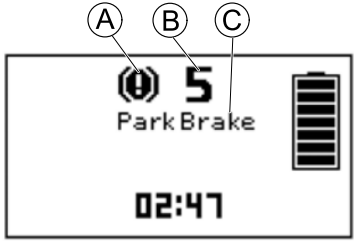

Fig. 11-2

Hvis der er en fejl, vises fejlindikationssymbolet Ⓐ, nummeret Ⓑ og navnet på fejlen Ⓒ i LCD-displayet. Se *11.1.2 Fejlkoder og diagnosticeringskoder, side 62*.

11.1.2 Fejlkoder og diagnosticeringskoder

Blinkkode	Fejl	El-scooterens reaktion	Bemærkninger
1	Batterierne skal oplades	Fortsætter med at køre	• Batterierne er afladet. Oplad batterierne hurtigst muligt.
2	Batterispændingen er for lav	Holder op med at køre	• Batterierne er flade. Oplad batterierne. • Hvis man slukker el-scooteren i nogle minutter, kan batteriernes ladetilstand retableres så meget, at kortvarig kørsel er mulig. Dette bør imidlertid kun gøres i nødstilfælde, da batterierne herved kan dybdeaflades.
3	Batterispændingen er for høj	Holder op med at køre	• Batterispændingen er for høj. Hvis batteriopladeren er tilsluttet, skal stikket tages af el-scooteren. • Det elektroniske system oplader batterierne, når der køres ned ad bakke, og når der bremses. Denne fejl opstår, når batterispændingen bliver for høj under denne proces. Sluk el-scooteren, og tænd den igen.
4	Maks. strøm overskredet	Holder op med at køre	• El-scooteren har trukket for meget strøm i for lang tid, sandsynligvis på grund af overbelastning af motoren, eller fordi el-scooteren har arbejdet mod en ubevægelig modstand. Sluk el-scooteren, vent et par minutter, og tænd den så igen. • Det elektroniske system har konstateret en motorkortslutning. Kontrollér, om der er kortslutning i ledningerne, og kontrollér motoren. • Kontakt din Invacare-leverandør.

Blinkkode	Fejl	El-scooterens reaktion	Bemærkninger
5	Bremsefejl	Holder op med at køre	• Sørg for, at frikoblingshåndtaget står i tilkoblet position. • Der er en fejl på bremsespolen eller i ledningsføringen. Kontrollér magnetbremsen og ledningsføringen for åbne eller kortsluttede strømkredse. Kontakt din Invacare-leverandør.
6	Ingen neutral stilling, når el-scooteren startes.	Holder op med at køre	• Speedergrebet står ikke i neutral stilling, når nøgleafbryderen drejes. Sæt speedergrebet i neutral stilling, slå strømmen fra, og slå den til igen. • Det kan være nødvendigt at udskifte speedergrebet. Kontakt din Invacare-leverandør.
	Printpladefejl	Holder op med at køre	• Printpladen blev beskadiget under forbindelse eller afbrydelse af opladeren til opladerens stikkontakt. • Test modstanden af speedergrebet for at eliminere fejl på greb. • Det kan være nødvendigt at udskifte printpladen eller speedergrebet. Kontakt din Invacare-leverandør.
7	Fejl i hastighedspotentiometer	Holder op med at køre	• Der kan være fejl på speedergrebets betjeningselementer eller de kan være tilsluttet forkert. Kontrollér ledningsføringen for åbne eller kortsluttede strømkredse. • Potentiometeret er ikke justeret korrekt og skal udskiftes. Kontakt din Invacare-leverandør.
8	Motorspændingsfejl	Holder op med at køre	• Der er fejl på motoren eller kablerne. Kontrollér ledningsføringen for åbne eller kortsluttede strømkredse.

Blinkkode	Fejl	El-scooterens reaktion	Bemærkninger
9	Diverse interne fejl	Holder op med at køre	• Kontakt din Invacare-leverandør.
10	Fejl i skubnings-/friløbsindstilling	Holder op med at bevæge sig	• El-scooteren har overskredet den maksimale hastighed for skubning eller friløb. Sluk for powermodulet, og tænd for det igen.

12 Tekniske Data

12.1 Tekniske specifikationer

De nedenfor anførte tekniske oplysninger er gældende for en standardkonfiguration eller viser de værdier, der maksimalt kan opnås. De kan ændre sig, hvis der monteres tilbehør. De nøjagtige ændringer af disse værdier er nærmere beskrevet i afsnittene for det pågældende tilbehør.

Bemærk, at måleværdierne i visse tilfælde kan variere med op til ± 10 mm.

Tilladte drifts- og opbevaringsbetingelser	
Temperaturområde for drift i henhold til ISO 7176-9	• -25 °C til +50 °C
Anbefalet temperatur ved opbevaring	• 15 °C
Temperaturområde for opbevaring i henhold til ISO 7176-9	• -25 °C til +65 °C med batterier • -40 °C til +65 °C uden batterier

Opladningsenhed	
Udgangsstrøm	• 8 A ± 8 %
Udgangsspænding	• 24 V nom. (12 celler)

Elektrisk system		
	Orion^{METRO}	**Orion^{PRO}**
Motor	• 6 km/t: S1: 240 W, Maxpeak 500 W • 10 km/t: S1: 240 W, Maxpeak 600 W • 12 km/t: S1: 250 W, Maxpeak 1400 W	• 6 km/t: S1 240 W, Maxpeak 500 W (kun model med fire hjul) • 10 km/t: S1 550 W, Maxpeak 1300 W • 12 km/t: S1 550 W, Maxpeak 1500 W • 12,8 km/t: S1 550 W, Maxpeak 1600 W • 15 km/t: S1 550 W, Maxpeak 1600 W
Batterier	• 2 x 12 V/40 Ah (C20) læksikret/gel • 2 x 12 V/50 Ah (C20) læksikret/AGM	• 2 x 12 V/73,5 Ah (C20) fast VRLA-gel • 2 x 12 V/75 Ah (C20) læksikret/AGM
Hovedsikring	• 70 A	
Kapslingsklasse	IPX4[1]	

Dæk		
	Orion^{METRO}	**Orion^{PRO}**
Dæktype	• 4,10/3,50 – 5 pneumatisk • 11,5 x 3,50 – 5 pneumatisk • 11 x 3,50 – 6 pneumatisk Det anbefalede maksimale dæktryk i bar eller kPa er angivet på siden af dækket eller fælgen. Hvis der er angivet mere end en værdi, er det den mindste værdi i de tilsvarende enheder, der gælder. (Tolerance = -0,3 bar, 1 bar = 100 kpa)	• 4,10/3,50 – 6 pneumatisk • 12 x 4,00 – 5 pneumatisk • 12 x 4,00 – 6 pneumatisk Det anbefalede maksimale dæktryk i bar eller kPa er angivet på siden af dækket eller fælgen. Hvis der er angivet mere end én værdi, er det den mindste værdi i den tilsvarende enhed, der gælder. (Tolerance = -0,3 bar, 1 bar = 100 kpa)
Dæktype	• 11" punkteringsfri	• 12" punkteringsfri

Køreegenskaber		
	Orion^{METRO}	**Orion^{PRO}**
Hastighed	• 6 km/t • 10 km/t • 12 km/t	• 6 km/t (kun model med fire hjul) • 10 km/t • 12 km/t • 12.8 km/t • 15 km/t
Min. bremseafstand	• 1000 mm (6 km/t) • 2100 mm (10 km/t) • 2900 mm (12 km/t)	• 1000 mm (6 km/t, kun model med fire hjul) • 2100 mm (10 km/t) • 2900 mm (12 km/t) • 4500 mm (15 km/t)
Nominel hældning	• 3 hjul: 10° (17,6 %)[2] • 4 hjul: 10° (17,6 %)[2]	
Maks. forhindringshøjde, der kan forceres	• 80 mm	• 100 mm
Drejeradius	• 3 hjul: 2250 mm • 4 hjul: 2600 mm	• 3 hjul: 2500 mm • 4 hjul: 2750 mm
Vendebredde	• 3 hjul: 1650 mm • 4 hjul: 1720	• 3 hjul: 1690 mm • 4 hjul: 1800 mm
Rækkevidde i overensstemmelse med DS/ISO 7176-4[3]	• 54-43 km	• 54 km

Mål i henhold til DS/ISO 7176-15		
	Orion^{METRO}	**Orion^{PRO}**
Længde i alt	• 3 hjul: 1240 mm • 4 hjul: 1270 mm	• 3 hjul: 1300 mm • 4 hjul: 1320 mm
Motorbredde	• 660 mm	• 3 hjul: 690 mm • 4 hjul: 650 mm
Bredde i alt (armlænenes indstillingsområde)	• 660 ... 685 mm	• 3 hjul: 685 ... 710 mm • 4 hjul: 630 ... 725 mm
Højde i alt	• 1255 mm	• 3 hjul: 1290 mm • 4 hjul: 1255 mm
Opbevaringslængde	• 1325 mm ... 1475 mm	
Opbevaringsbredde	• 660 mm	
Opbevaringshøjde	• 705 mm	
Frihøjde	• 80 mm	• 100 mm
Afstand "Antitip til gulv"	• 30 mm	• 30 mm
Længde på skydeskinne	—	• 3 hjul: 150 mm (127 kg nyttelast) • 3 hjul: 60 mm (150 kg nyttelast)
Sædebredde	Standard-, Comfort- og Premium-sæde: • 510 mm	
Sædedybde	• Standard- og Comfort-sæde: 470 mm • Premium-sæde: 460 mm	
Sædehøjde[4] (panoreringsafstand fra sædestel til gulv)	Standard-, Comfort- og Premium-sæde: • 440/465/490/515 mm	Standard-, Comfort- og Premium-sæde: • 3 hjul: 440/465 mm • 4 hjul: 440/465/490/515 mm

Mål i henhold til DS/ISO 7176-15		
	Orion^{METRO}	**Orion^{PRO}**
Sædefladens højde ved forkanten	• 550 mm ... 625 mm	
Sædetilt	• 5° ... 8°	
Ryglænshøjde[5]	• Standardsæde: 500 mm • Comfort-sæde: 490 mm • Premium-sæde: 630 mm	
Rygvinkel	• 90° ... 130°	
Armlænshøjde	• 200 mm ... 245 mm	
Armlænsdybde	• 360 mm ... 520 mm	

Vægt		
	Orion^{METRO}	**Orion^{PRO}**
Egenvægt	• 3 hjul: 103 kg • 4 hjul: 110 kg	• 3 hjul: 126 kg • 4 hjul: 136 kg

Komponentvægt		
	Orion^{METRO}	**Orion^{PRO}**
Chassis	• 3 hjul: ca. 52 kg • 4 hjul: ca. 57 kg	• 4 hjul: ca. 62 kg
Sædeenhed	• ca. 21 kg	• 3 hjul: 26 kg • 4 hjul: 21 kg
Batterier	• ca. 26 kg pr. batteri	

Nyttelast		
	Orion^{METRO}	**Orion^{PRO}**
Maks. nyttelast	• 136 kg	• 3 hjul: 127 kg/150 kg • 4 hjul: 160 kg

Akselbelastning		
	Orion^{METRO}	**Orion^{PRO}**
Maks. frontakselbelastning	• 3 hjul: 86 kg • 4 hjul: 87 kg	• 3 hjul: 110 kg • 4 hjul: 90 kg
Maks. bagakselbelastning	• 3 hjul: 206 kg • 4 hjul: 209 kg	• 3 hjul: 258 kg • 4 hjul: 212 kg

1 IPX4-klassificering betyder, at det elektriske system er beskyttet mod vandsprøjt.

2 Statisk stabilitet i henhold til ISO 7176-1 = 15° (26,8 %)

Dynamisk stabilitet i henhold til ISO 7176-2 = 10° (17,6 %)

3 Bemærk: Den teoretiske distance for et el–køretøj påvirkes i høj grad af eksterne faktorer som f.eks. el-køretøjets hastighedsindstilling, batteriernes opladningsstatus, den omgivende temperatur, lokal topografi, vejens overfladekarakteristik, dæktryk, brugerens vægt, kørestil og brug af batterierne til lys, servostyring osv.

De anførte værdier er de teoretiske maksimale værdier målt i henhold til DS/ISO 7176-4.

4 Målt uden sædepude

5 Målt uden hovedstøtte

13 Service

13.1 Udførte eftersyn

Det bekræftes med stempel og underskrift, at alle opgaver på eftersynsplanen i service- og reparationsanvisningerne er blevet udført korrekt. Listen over de eftersynsopgaver, der skal udføres, kan findes i servicemanualen, der fås via Invacare.

Leveringseftersyn	**Første årlige eftersyn**
Stempel fra autoriseret leverandør/dato/underskrift	Stempel fra autoriseret leverandør/dato/underskrift
Andet årlige eftersyn	**Tredje årlige eftersyn**
Stempel fra autoriseret leverandør/dato/underskrift	Stempel fra autoriseret leverandør/dato/underskrift

Fjerde årlige eftersyn	Femte årlige eftersyn
Stempel fra autoriseret leverandør/dato/underskrift	Stempel fra autoriseret leverandør/dato/underskrift

Notater

Notater

Invacare-forhandlere/-distributører

Danmark:
Invacare A/S
Sdr. Ringvej 37
DK-2605 Brøndby
Tel: (45) (0)36 90 00 00
Fax: (45) (0)36 90 00 01
denmark@invacare.com
www.invacare.dk

EC REP

Europæisk repræsentant:
EMERGO EUROPE
Prinsessegracht 20
2514 AP, Haag
Holland

Importør:
Invacare GmbH
Am Achener Hof 8
D-88316 Isny
Tyskland

Producent:
CHIEN TI ENTERPRISE CO. LTD.
No. 13, Lane 227, Fu Ying Road
Hsin Chuang, Taipei, Taiwan
Kina

1638557-G 2021-09-30

Making Life's Experiences Possible®

Yes, you can.