Invacare® ISA™

ISA™ COMPACT, ISA™ STANDARD, ISA™ PLUS, ISA™ XPLUS

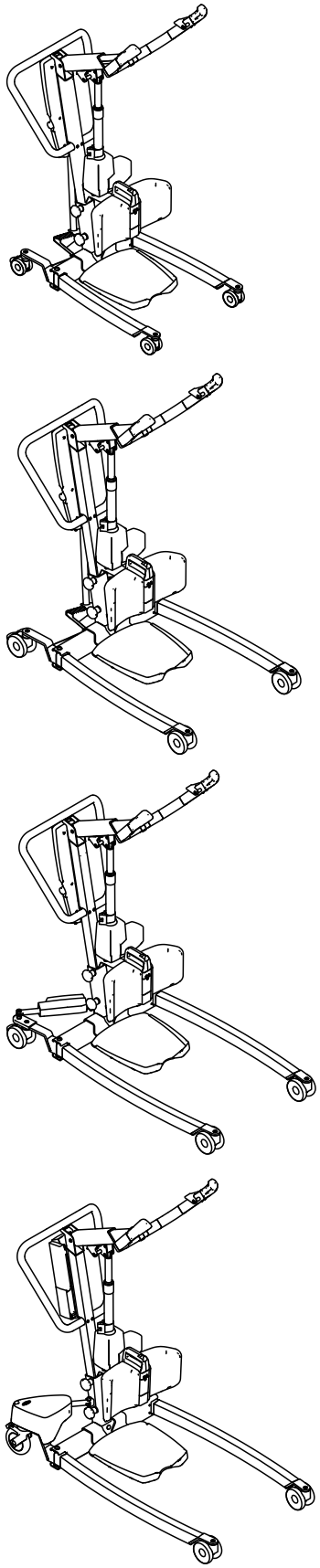

pl Podnośnik pacjenta Stand Assist
Instrukcja obsługi

Ten podręcznik MUSI BYĆ przekazany użytkownikowi produktu. PRZED rozpoczęciem korzystania z produktu KONIECZNE jest przeczytanie niniejszej instrukcji i zachowanie do wykorzystania w przyszłości.

Yes, you can.

©2023 Invacare Corporation
Wszelkie prawa zastrzeżone. Dalsze rozpowszechnianie, powielanie oraz modyfikacja niniejszego tekstu w całości lub części są zabronione bez uprzedniego uzyskania pisemnej zgody firmy Invacare. Znaki towarowe zostały oznaczone symbolami ™ i ®. O ile nie zaznaczono inaczej, wszystkie znaki towarowe są własnością firmy Invacare Corporation lub są licencjonowane przez nią albo jej oddziały.

Spis treci

1 Informacje ogólne 4
1.1 Wprowadzenie 4
1.1.1 Symbole stosowane w dokumencie. 4
1.2 Okres eksploatacji 4
1.2.1 Informacje dodatkowe 4
1.3 Ograniczenie odpowiedzialności 4
1.4 Informacje dotyczące gwarancji 4
1.5 Zgodność 4
1.5.1 Normy właściwe dla produktu 5
2 Bezpieczeństwo 6
2.1 Ogólne informacje na temat bezpieczeństwa 6
2.1.1 Miejsca przytrzaśnięcia. 7
2.2 Informacje dotyczące bezpieczeństwa akcesoriów. 7
2.3 Informacje dotyczące bezpieczeństwa związane z zakłóceniami elektromagnetycznymi. 8
2.3.1 Tryb ładowania akumulatorów 8
2.4 Etykiety i symbole umieszczone na produkcie. 8
2.4.1 Umiejscowienie etykiet. 8
2.4.2 Etykieta identyfikacyjna 8
2.4.3 Inne etykiety i symbole 9
3 Informacje ogólne na temat produktu 10
3.1 Przeznaczenie 10
3.2 Główne elementy podnośnika 10
3.3 Akcesoria 11
4 Uruchomienie 12
4.1 Ogólne informacje na temat bezpieczeństwa 12
4.2 Zawartość zestawu 12
4.3 Montaż masztu na podstawie 12
4.4 Montaż stopnia. 13
4.5 Instalowanie opaski nóg 13
4.6 Instalowanie podparcia nóg. 14
4.7 Instalowanie dźwigni do ręcznego mechanizmu rozszerzania nóg 14
4.8 Zerowanie licznika serwisowego. 14
5 Użytkowanie 15
5.1 Ogólne informacje na temat bezpieczeństwa 15
5.2 Blokowanie/odblokowywanie tylnych kółek samonastawnych. 15
5.3 Elektryczne podnoszenie/opuszczanie podnośnika. 15
5.4 Zsuwanie/rozsuwanie nóg 15
5.4.1 Elektryczne zsuwanie/rozsuwanie nóg. 15
5.4.2 Ręczne zsuwanie/rozsuwanie nóg 15
5.5 Regulacja ramienia podnoszącego do wzrostu ciała. 16
5.6 Regulowanie wysokości podparcia nóg. 16
5.7 Korzystanie z opaski nóg 17
5.8 Funkcje awaryjne 17
5.8.1 Wykonywanie zatrzymywania awaryjnego 17
5.8.2 Uruchamianie opuszczania awaryjnego (jednostka sterująca CBJ Home). 17
5.8.3 Uruchamianie opuszczania awaryjnego (jednostka sterująca CBJ Care, CBJ1, CBJ2). 17
5.8.4 Uruchamianie podnoszenia awaryjnego (jednostka sterująca CBJ Care, CBJ1) 18
5.8.5 Uruchamianie mechanicznego opuszczania awaryjnego. 18
5.9 Ładowanie akumulatora. 18
5.9.1 Jednostka sterująca CBJ Home 18
5.9.2 Jednostka sterująca CBJ Care, CBJ1, CBJ2 19
5.9.3 Opcjonalna ładowarka do akumulatorów 20
6 Przenoszenie pacjenta 21
6.1 Ogólne informacje na temat bezpieczeństwa 21
6.2 Mocowanie nosidła do podnośnika 22
6.3 Przenoszenie pacjenta 23
7 Przechowywanie i transport. 25
7.1 Informacje ogólne 25
7.2 Demontaż podnośnika. 25
8 Konserwacja. 26
8.1 Ogólne informacje dotyczące konserwacji urządzenia 26
8.2 Codzienne przeglądy 26
8.3 Czyszczenie i dezynfekcja 26
8.3.1 Ogólne informacje na temat bezpieczeństwa. 26
8.3.2 Odstępy czyszczenia 26
8.3.3 Instrukcje czyszczenia 27
8.3.4 Instrukcje dotyczące dezynfekcji 27
8.4 Częstotliwość kontroli serwisowych 27
9 Czynności po zakończeniu użytkowania wózka 28
9.1 Utylizacja 28
9.2 Regeneracja 28
10 Rozwiązywanie problemów 29
10.1 Identyfikacja usterek i możliwe rozwiązania 29
11 Dane Techniczne 31
11.1 Maksymalne bezpieczne obciążenie robocze. 31
11.2 Wymiary i masy 31
11.3 Układ elektryczny 32
11.4 Warunki otoczenia. 33
11.5 Materiały 33
11.6 Siły robocze elementów sterujących. 33
12 Kompatybilność elektromagnetyczna (EMC) 34
12.1 Informacje ogólne o zgodności elektromagnetycznej. . . . 34
12.2 Emisja elektromagnetyczna 34
12.3 Odporność elektromagnetyczna 34
12.4 Specyfikacje testowe dla odporności na sprzęt do bezprzewodowej łączności radiowej. 36

1 Informacje ogólne

1.1 Wprowadzenie

Niniejsza instrukcja obsługi zawiera ważne informacje na temat posługiwania się produktem. W celu zapewnienia bezpieczeństwa podczas użytkowania produktu należy dokładnie przeczytać instrukcję obsługi i przestrzegać instrukcji bezpieczeństwa.

Ten dokument może zawierać części nieodnoszące się do zakupionego produktu, ponieważ jest on przeznaczony do wszystkich dostępnych (w momencie jego drukowania) modeli. Jeśli nie podano inaczej, każda część niniejszego dokumentu dotyczy wszystkich modeli produktu.

Modele i konfiguracje dostępne dla danego kraju można znaleźć w dokumentach sprzedażowych właściwych dla kraju.

Firma Invacare zastrzega sobie prawo do zmiany specyfikacji produktu bez powiadomienia.

Przed zapoznaniem się z niniejszym dokumentem należy upewnić się, że jest to wersja najnowsza. Najnowszą wersję PDF instrukcji można znaleźć na stronie internetowej firmy Invacare.

W przypadku trudności z przeczytaniem dokumentu w wersji drukowanej z powodu zbyt małej czcionki można pobrać dokument w postaci pliku w wersji PDF z witryny internetowej. Korzystając z pliku PDF, można zwiększyć czcionkę do odpowiedniej wielkości.

Aby otrzymywać dodatkowe informacje na temat produktu, na przykład powiadomienia dotyczące bezpieczeństwa i wycofywania produktów, należy skontaktować się z przedstawicielem firmy Invacare.Patrz adresy podane na końcu tego dokumentu.

W przypadku wystąpienia poważnego wypadku związanego z produktem należy poinformować producenta i właściwe organa w danym kraju.

1.1.1 Symbole stosowane w dokumencie

W niniejszej instrukcji występują symbole i słowa sygnałowe wskazujące zagrożenie lub niebezpieczne działania mogące spowodować obrażenia ciała osób lub uszkodzenie mienia. Poniższe informacje zawierają objaśnienia słów sygnałowych.

⚠ OSTRZEŻENIE
Wskazuje niebezpieczną sytuację mogącą spowodować poważne obrażenia ciała lub zgon, jeśli ostrzeżenie zostanie zignorowane.

⚠ UWAGA
Wskazuje niebezpieczną sytuację mogącą spowodować nieznaczne lub lekkie obrażenia ciała, jeśli przestroga zostanie zignorowana.

! NOTYFIKACJA
Wskazuje niebezpieczną sytuację mogącą spowodować uszkodzenie mienia, jeśli ostrzeżenie zostanie zignorowanie.

ⓘ Wskazówki i zalecenia
Oznacza użyteczne wskazówki, zalecenia oraz informacje umożliwiające sprawne, bezproblemowe użytkowanie produktu.

Inne symbole

(Nie dotyczy wszystkich instrukcji)

UKRP Osoba odpowiedzialna w Wielkiej Brytanii
Wskazuje, czy produkt jest wytwarzany w Wielkiej Brytanii.

Triman
Określa zasady recyklingu i sortowania (ma zastosowanie jedynie we Francji).

1.2 Okres eksploatacji

Przewidywany czas użytkowania tego produktu wynosi osiem lat pod warunkiem codziennego użytkowania zgodnie z przeznaczeniem i przestrzegania zasad bezpieczeństwa oraz okresów konserwacji podanych w niniejszej instrukcji. Faktyczny czas użytkowania tego produktu może być inny zależnie od częstotliwości oraz intensywności użytkowania.

1.2.1 Informacje dodatkowe

Oczekiwany okres eksploatacji opiera się na szacowanych średnio 4 cyklach podnoszenia na dobę.

1.3 Ograniczenie odpowiedzialności

Firma Invacare nie ponosi odpowiedzialności za uszkodzenia powstałe w wyniku:

- niestosowania się do zaleceń podanych w instrukcji obsługi;
- użytkowania w sposób niewłaściwy;
- naturalnego zużycia;
- nieprawidłowego montażu lub konfiguracji produktu przez nabywcę albo inną osobę;
- modyfikacji technicznych;
- niedozwolonych modyfikacji i/lub użycia nieodpowiednich części zamiennych.

1.4 Informacje dotyczące gwarancji

Zapewniamy gwarancję producenta na produkt zgodnie z naszymi ogólnymi warunkami i postanowieniami prowadzenia działalności gospodarczej w odpowiednich krajach.

Roszczenia gwarancyjne należy kierować wyłącznie do bezpośredniego dostawcy produktu.

1.5 Zgodność

Fundamentem działania firmy jest jakość oraz działanie zgodne z wymogami norm ISO 13485.

Ten produkt jest oznaczony symbolem CE, zgodnie z rozporządzeniem 2017/745 w sprawie wyrobów medycznych klasy I.

Ten produkt jest oznaczony symbolem UKCA, zgodnie z częścią II ustawy dotyczącej wyrobów medycznych (MDR) 2002 (z późniejszymi zmianami), klasa I.

Stale dokładamy wszelkich starań, aby zmniejszyć do minimum wpływ na środowisko, zarówno w znaczeniu lokalnym, jak i globalnym.

Stosowane są wyłącznie materiały i elementy spełniające wymagania dyrektywy REACH.

Zachowujemy zgodność z aktualnymi przepisami WEEE i RoHS.

1.5.1 Normy właściwe dla produktu

Produkt został przetestowany i spełnia normę ISO 10535 (Podnośniki do przenoszenia osób niepełnosprawnych) i wszystkie powiązane normy.

W celu uzyskania dodatkowych informacji na temat miejscowych norm i przepisów należy skontaktować się z miejscowym przedstawicielem firmy Invacare. Patrz adresy podane na końcu tego dokumentu.

2 Bezpieczeństwo

2.1 Ogólne informacje na temat bezpieczeństwa

Niniejszy rozdział instrukcji obsługi zawiera ogólne informacje na temat bezpieczeństwa dotyczące produktu. Określone informacje dotyczące bezpieczeństwa można znaleźć w odpowiednich rozdziałach niniejszej instrukcji obsługi i zamieszczonych w tych rozdziałach opisach procedur.

OSTRZEŻENIE!
Ryzyko obrażeń ciała lub uszkodzenia urządzenia
- Nie należy używać produktu ani żadnego dostępnego urządzenia opcjonalnego bez uprzedniego przeczytania w całości i zrozumienia niniejszej instrukcji oraz wszystkich dodatkowych materiałów zawierających instrukcje, takich jak instrukcje obsługi lub arkusze informacyjne dołączone do produktu lub urządzeń opcjonalnych. W przypadku niezrozumienia ostrzeżeń, przestróg lub instrukcji, przed użyciem produktu należy skontaktować się z lekarzem, dostawcą firmy Invacare lub wykwalifikowanym technikiem.
- Nie dokonywać w produkcie żadnych nieuprawnionych zmian ani modyfikacji.

OSTRZEŻENIE!
Nie należy przekraczać maksymalnego bezpiecznego obciążenia roboczego.
- Nie należy przekraczać maksymalnego bezpiecznego obciążenia roboczego tego produktu lub stosowanych akcesoriów, takich jak nosidła itd. Deklarowane maksymalne bezpieczne obciążenie robocze znajduje się w dokumentacji lub na etykietach.
- Element z najniższym dopuszczalnym obciążeniem określa maksymalne bezpieczne obciążenie robocze całego systemu.

OSTRZEŻENIE!
Ryzyko obrażeń ciała lub uszkodzenia urządzenia
Nieprawidłowe używanie tego produktu może spowodować obrażenia ciała lub uszkodzenie urządzenia.
- Nie należy podejmować prób przenoszenia pacjenta bez zgody jego lekarza.
- Należy zapoznać się z instrukcjami w niniejszej instrukcji obsługi i obserwować przeszkolony personel wykonujący procedury przenoszenia. Następnie należy przećwiczyć przenoszenie pod nadzorem i z wykwalifikowaną osobą w roli pacjenta.
- Pacjenci przenoszeni i ustawiani przy użyciu podnośnika Stand Assist MUSZĄ być współpracujący, spójny i mieć kontrolę nad głową i szyją. W przeciwnym razie istnieje ryzyko obrażeń ciała.
- Pacjenci przenoszeni i ustawiani przy użyciu nosiła jedynie ze wsparciem pleców, MUSZĄ być w stanie utrzymać większość swojej własnej wagi. W przeciwnym razie istnieje ryzyko obrażeń ciała lub uszkodzenia urządzenia. Więcej informacji zawiera instrukcja obsługi nosidła.
- Podnośnika nie należy stosować jako urządzenia transportowego. Jest on przeznaczony do przenoszenia osób z jednej powierzchni siedzącej na inną powierzchnię spoczynkową.

OSTRZEŻENIE!
Ryzyko obrażeń ciała lub uszkodzenia urządzenia
Nieodpowiednie postępowanie z kablami, nieprawidłowe połączenia i stosowanie nieautoryzowanego sprzętu może spowodować porażenie prądem elektrycznym i awarię produktu.
- Nie należy zaginać, rozdzierać ani w inny sposób uszkadzać kabli tego produktu.
- Należy upewnić się, że podczas użytkowania produktu żadne przewody nie są zablokowane ani uszkodzone.
- Upewnić się, że przewody i połączenia są prawidłowe.
- Nie należy stosować nieautoryzowanego sprzętu.

OSTRZEŻENIE!
Ryzyko obrażeń ciała lub uszkodzenia urządzenia
Nadmierna wilgotność może spowodować uszkodzenie produktu oraz porażenie prądem elektrycznym.
– Podnośnik dla pacjenta może być stosowany w wannie lub w obszarze prysznica, ale NIE może być stosowany pod prysznicem. Pacjent musi zostać przeniesiony na prysznicowy wózek inwalidzki lub inne urządzenie prysznicowe.
– W przypadku stosowania podnośnika dla pacjenta w środowisku wilgotnym należy upewnić się, że po skorzystaniu z pomieszczenia pacjent został dokładnie wytarty z wszelkiej wilgoci.
– Nie należy podłączać ani odłączać przewodu zasilającego w środowisku wilgotnym lub mokrymi rękami.
– Nie należy przechowywać produktu w wilgotnym miejscu lub wilgotnych warunkach.
– Wszystkie części produktu należy okresowo sprawdzać pod kątem korozji lub uszkodzenia. Skorodowane lub uszkodzone części należy wymienić.
– Patrz *11.4 Warunki otoczenia, strona 33*.

OSTRZEŻENIE!
Ryzyko obrażeń ciała lub uszkodzenia urządzenia
Źródła zapłonu mogą spowodować oparzenia lub pożar.
– Przenoszenie pacjenta należy przeprowadzić z bezpieczną przestrzenią między podnośnikiem i możliwymi źródłami zapłonu (grzejnik, piec, palenisko itd.)
– Pacjent i asystenci nie mogą palić podczas przenoszenia.
– Nosidło nie może być umieszczone nad źródłami ciepła (grzejnik, piec, palenisko itd.)

OSTRZEŻENIE!
Ryzyko obrażeń ciała lub uszkodzenia urządzenia
Aby uniknąć obrażeń ciała lub uszkodzenia urządzenia podczas obsługi produktu:
– W przypadku korzystania produktu w pobliżu dzieci lub zwierząt domowych konieczny jest ścisły nadzór.
– Nie zezwalać dzieciom na zabawę produktem.

UWAGA!
Ryzyko obrażeń ciała lub uszkodzenia urządzenia
Produkt narażony na światło słoneczne lub inne źródła ciepła może stać się gorący.
– Nie należy narażać produktu na bezpośrednie światło słoneczne przez dłuższy czas.
– Produkt należy trzymać z dala od źródeł ciepła.

NOTYFIKACJA!
Nagromadzenie włókien, pyłu lub innych zabrudzeń może pogorszyć działanie produktu.
– Utrzymywać produkt w czystości.

2.1.1 Miejsca przytrzaśnięcia

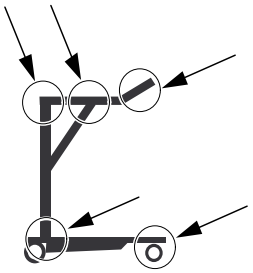

OSTRZEŻENIE!
Ryzyko obrażeń ciała
W kilku miejscach podnośnika istnieje zagrożenie przytrzaśnięcia części ciała.
– Nie należy zbliżać dłoni, palców i stóp do ruchomych części.

2.2 Informacje dotyczące bezpieczeństwa akcesoriów

UWAGA!
Ryzyko obrażeń ciała
Nieoryginalne lub nieprawidłowe akcesoria mogą wpływać na działanie i bezpieczeństwo tego produktu.
– Ze względu na różnice regionalne, informacje na temat dostępnych akcesoriów można uzyskać na lokalnej stronie internetowej firmy Invacare lub kontaktując się z lokalnym dostawcą firmy Invacare.
– Dodatkowe informacje i instrukcje znajdują się w instrukcji dostarczonej z akcesorium.
– Należy używać wyłącznie oryginalnych akcesoriów przeznaczonych do stosowanego produktu. W określonych okolicznościach, możliwe jest stosowanie nosideł innych producentów. Patrz dodatkowe informacje w tej części.

UWAGA!
Zgodność nosideł z systemem mocowania
Firma Invacare stosuje wspólny system mocowania oparty na zaczepach i pętlach. Pętle na nosidłach są mocowane do zaczepów na podnośniku.
W związku z tym na tym podnośniku można również stosować odpowiednie nosidła innych producentów.
– Należy używać jedynie nosideł, które są przeznaczone do podnośników Stand Assist.
– Należy stosować wyłącznie nosidła z mocowaniami pętli, które są odpowiednie do zaczepów jako punktów mocowań.
– Nie należy używać nosideł opracowanych do „Systemów z mocowaniem dziurkowym lub zaczepowym” lub „Systemów z odchylaną ramą”.

W celu wyboru odpowiedniego nosidła konieczne jest przeprowadzenie oceny ryzyka przez lekarza. Ocena ryzyka musi uwzględniać:

- masę ciała, rozmiar, stopień sprawności fizycznej i stan zdrowia pacjenta,
- rodzaj operacji przenoszenia i środowisko,

- kompatybilność z innym stosowanym sprzętem podnoszącym.

2.3 Informacje dotyczące bezpieczeństwa związane z zakłóceniami elektromagnetycznymi

OSTRZEŻENIE!
Ryzyko usterki związanej z zakłóceniami elektromagnetycznymi
Mogą występować zakłócenia elektromagnetyczne między tym produktem i innym sprzętem elektrycznym oraz zakłócać funkcje regulacji elektrycznych tego produktu. Aby temu zapobiec, należy ograniczyć lub wyeliminować takie zakłócenie elektromagnetyczne:
- Należy stosować jedynie oryginalne kable, akcesoria i części zamienne, aby nie zwiększać emisji elektromagnetycznej lub zmniejszyć odporność elektromagnetyczną tego produktu.
- Nie należy używać przenośnego sprzętu komunikacyjnego wykorzystującego fale radiowe (RF) w odległości bliższej niż 30 cm od dowolnej części tego produktu (w tym kabli).
- Niniejszego produktu nie należy używać w pobliżu aktywnego sprzętu chirurgicznego wysokiej częstotliwości i ekranowanych pod względem RF salach systemów obrazowania metodą rezonansu magnetycznego, gdzie natężenie zakłóceń elektromagnetycznych jest wysokie.
- Jeżeli wystąpi zakłócenie, należy zwiększyć odległość między tym produktem i innym sprzętem lub wyłączyć go.
- Należy zapoznać się ze szczegółowymi informacjami i postępować zgodnie z wytycznymi w rozdziale *12 Kompatybilność elektromagnetyczna (EMC), strona 34*.

OSTRZEŻENIE!
Ryzyko usterki
Zakłócenia elektromagnetyczne mogą powodować nieprawidłowe działanie.
- Nie należy używać tego produktu w pobliżu lub układanego piętrowo z innym sprzętem elektrycznym. Jeżeli takie stosowanie jest niezbędne, produkt i inny sprzęt musi być ściśle obserwowany w celu zweryfikowania prawidłowego działania.

2.3.1 Tryb ładowania akumulatorów

NOTYFIKACJA!
W trakcie ładowania akumulatora jednostka sterująca jest bardziej podatna na uszkodzenia przez wyładowania elektrostatyczne (ESD). Występowanie wyładowań elektrostatycznych w trybie ładowania akumulatora może prowadzić do uszkodzenia jednostki sterującej lub utraty funkcji.
- Podczas ładowania akumulatora należy unikać wszelkich możliwych źródeł ESD.

2.4 Etykiety i symbole umieszczone na produkcie

2.4.1 Umiejscowienie etykiet

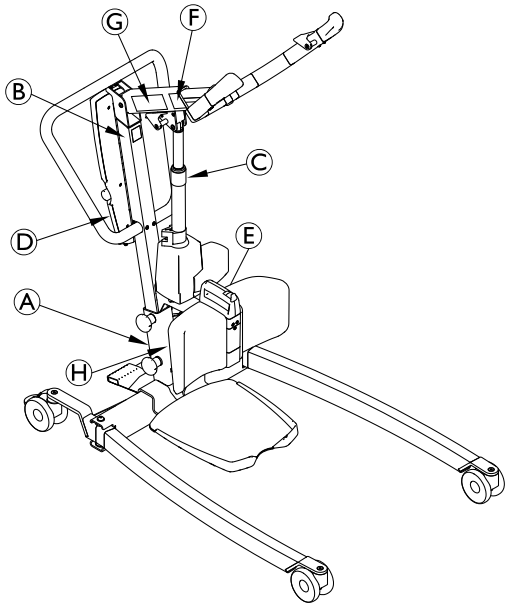

Ⓐ	Etykieta identyfikacyjna
Ⓑ	Etykieta Przeczytać instrukcję obsługi
Ⓒ	Etykieta ostrzegawcza na siłowniku
Ⓓ	Etykieta o unieważnieniu gwarancji — tylko na jednostce sterującej CBJ2
Ⓔ	Etykieta warunków otoczenia i maksymalnej masy całkowitej
Ⓕ	Etykieta regulacji ramienia podnoszącego
Ⓖ	Nazwa i bezpieczne obciążenie robocze podnośnika — tekst zależnie od modelu
Ⓗ	Bezpieczne obciążenie robocze podnośnika – tekst zależny od modelu

Więcej informacji na temat etykiet można znaleźć poniżej.

2.4.2 Etykieta identyfikacyjna

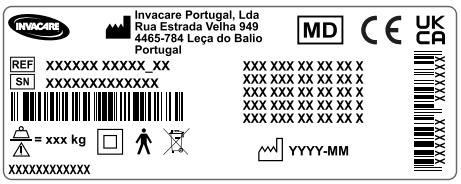

Etykieta identyfikacyjna zawiera główne informacje dotyczące produktu, włączając dane techniczne.

Oznaczenia

SN	Numer seryjny
REF	Numer referencyjny

	Producent
	Data produkcji
	Maks. bezpieczne obciążenie robocze
	Urządzenie klasy II
	Część aplikacyjna typu B
	Produkt podlega dyrektywie WEEE
	Zgodność z normami europejskimi
MD	Wyrób medyczny
UK CA	Stwierdzono zgodność z normami Wielkiej Brytanii

Skróty użyte w danych technicznych:

- Iin = prąd wejściowy
- Uin = napięcie wejściowe
- Int. = praca przerywana
- AC = prąd przemienny
- Max = wartość maksymalna
- min = minuta

Więcej informacji na temat danych technicznych, patrz *11 Dane Techniczne, strona 31*.

2.4.3 Inne etykiety i symbole

Etykieta Przeczytać instrukcję obsługi

Przed użyciem niniejszego produktu należy przeczytać instrukcję obsługi i przestrzegać wszystkich instrukcji bezpieczeństwa i stosowania.

Etykieta ostrzegawcza na siłowniku

Nie wywierać siły bocznej na siłownik (np. poprzez używanie go jako uchwytu do pchania), ponieważ może to spowodować jego uszkodzenie i nieprawidłowe działanie.

Etykieta o unieważnieniu gwarancji

Nie zdejmować tej etykiety ani nie kręcić znajdującą się pod nią śrubką, gdy może to negatywnie wpłynąć na bezpieczeństwo produktu

Zdjęcie lub zniszczenie tej etykiety spowoduje unieważnienie gwarancji produktu

Etykieta warunków otoczenia i maksymalnej masy całkowitej

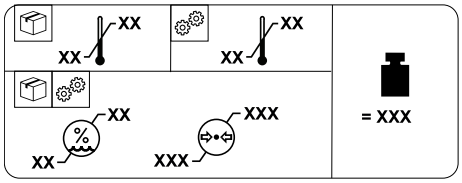

	Masa całkowita produktu z zastosowanym maksymalnym bezpiecznym obciążeniem roboczym
	Ograniczenie temperatury
	Ograniczenie wilgotności
	Ograniczenie ciśnienia atmosferycznego
	Warunki przechowywania i transportu
	Warunki podczas pracy

Regulacja ramienia podnoszącego

Regulacja ramienia podnoszącego w korelacji z wysokością ciała pacjenta

Patrz *5.5 Regulacja ramienia podnoszącego do wzrostu ciała., strona 16*

3 Informacje ogólne na temat produktu

3.1 Przeznaczenie

Podnośnik pacjenta Stand Assist to urządzenie zasilane z akumulatora przeznaczone do przenoszenia i umieszczania jednej osoby z jednej powierzchni siedzącej na inną. Na przykład:

- przenoszenia pacjenta między łóżkiem a wózkiem inwalidzkim,
- przenoszenia pacjenta do i z toalety,
- Rehabilitacja, wspomagająca pacjenta z pozycji siedzącej do pozycji stojącej

Maksymalne bezpieczne obciążenie robocze podano w części *11 Dane Techniczne, strona 31*

Podnośnik pacjenta Stand Assist jest opracowany do stosowania w pomieszczeniach na równej powierzchni, w szpitalach, ośrodkach pielęgniarskich i gospodarstwach domowych. Podnośnik pacjenta Stand Assist można obracać wokół własnej osi w celu przenoszenia pacjentów przy ograniczonej powierzchni podłogi.

Docelowym operatorem tego produktu jest pracownik opieki zdrowotnej lub osoba prywatna, która przeszła odpowiednie przeszkolenie.

Wskazania

Podnośnik Stand Assist jest przeznaczony do przenoszenia i pozycjonowania częściowo unieruchomionych pacjentów przenoszących obciążenia.

Przeciwwskazania

Podnośnik Stand Assist jest przeciwwskazany u pacjentów, którzy:

- nie współpracują
- nie są w stanie zrozumieć i przestrzegać instrukcji
- nie mają kontroli nad głową i szyją
- nie mają rozsądnej stabilności tułowia

Niektóre nosidła opracowane dla podnośnika Stand Assist są przeciwwskazane w przypadku pacjentów, którzy nie mogą podtrzymać większości swej masy ciała. Więcej informacji zawiera instrukcja obsługi nosidła.

3.2 Główne elementy podnośnika

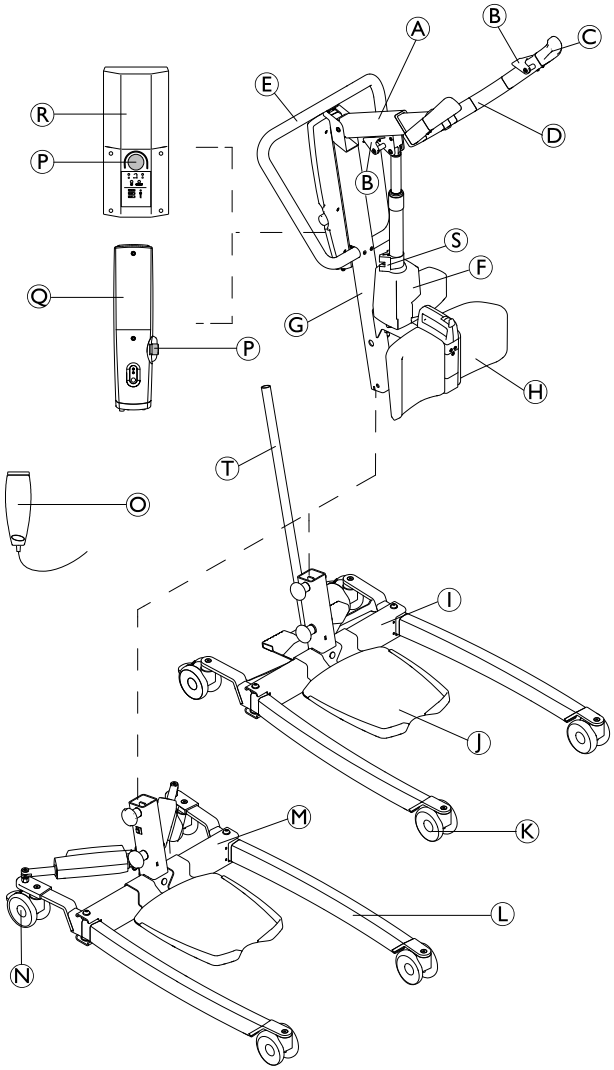

Ⓐ	Ramię
Ⓑ	Zaczep nosidła
Ⓒ	Uchwyt
Ⓓ	Ramię podnoszące
Ⓔ	Uchwyt do pchania
Ⓕ	Siłownik podnośnika
Ⓖ	Maszt
Ⓗ	Podparcie nóg (nieruchome lub odchylane)
Ⓘ	Podstawa z pedałem nożnym do ręcznego mechanizmu rozsuwania nóg
Ⓙ	Stopień (wysoki, niski lub nachylony)
Ⓚ	Przednie kółka samonastawne
Ⓛ	Noga
Ⓜ	Podstawa z siłownikami do elektrycznego mechanizmu rozsuwania nóg — z lub bez pokryw siłownika
Ⓝ	Tylne kółka samonastawne z hamulcem
Ⓞ	Pilot
Ⓟ	Zatrzymanie awaryjne

Ⓠ	Jednostka sterująca CBJ Home ze zintegrowanym akumulatorem
Ⓡ	Jednostka sterująca CBJ Care, CBJ1 lub CBJ2 z odłączanym akumulatorem
Ⓢ	Mechaniczne opuszczanie awaryjne
Ⓣ	Dźwignia do ręcznego mechanizmu rozszerzania nóg

3.3 Akcesoria

Ze względu na różnice regionalne, szczegółowe informacje na temat dostępnych akcesoriów można uzyskać na lokalnej stronie internetowej firmy Invacare lub kontaktując się z lokalnym dostawcą firmy Invacare.

- Dźwignia do ręcznego mechanizmu rozszerzania nóg
- Pokrywy ochronne na nogi
- Opaska nogi
- Ładowarka ścienna do odłączanego akumulatora
- Dodatkowy akumulator
- Dodatkowy stopień (wysoki, niski lub nachylony)

Modele nosideł z mocowaniami pętli odpowiednie do zaczepów jako punktów mocowań:

- Nosidło Invacare® Stand Assist (Europa) / Nosidło Invacare® Standup (Azja Pacyficzna): Mocowanie 2-punktowe tylko ze wsparciem pleców.
- Nosidło Invacare® Transfer Stand Assist: Mocowanie 4-punktowe ze wsparciem pleców i nóg.

4 Uruchomienie

4.1 Ogólne informacje na temat bezpieczeństwa

OSTRZEŻENIE!
– Przed użyciem należy sprawdzić wszystkie części pod kątem uszkodzeń transportowych.
– W przypadku stwierdzenia uszkodzeń nie należy używać urządzenia. Należy skontaktować się z dostawcą produktów firmy Invacare w celu uzyskania dalszych instrukcji.

OSTRZEŻENIE!
Niebezpieczeństwo obrażeń ciała
Niewłaściwy montaż może spowodować obrażenia ciała lub uszkodzenie produktu.
– Podczas montażu podnośnika dla pacjenta należy używać wyłącznie części wyprodukowanych przez firmę Invacare.
– Po każdym montażu sprawdzić, czy wszystkie elementy mocujące są odpowiednio dokręcone i czy wszystkie części działają prawidłowo.
– Nie zaciskać zbyt mocno elementów montażowych. Mogłoby to uszkodzić wsporniki mocujące.

Montaż podnośnika dla pacjenta nie wymaga użycia narzędzi.

W przypadku jakichkolwiek problemów lub pytań dotyczących montażu należy skontaktować się z lokalnym dostawcą produktów firmy Invacare.

4.2 Zawartość zestawu

Elementy zawarte w opakowaniu zależą od modeli i konfiguracji dostępnych dla danego kraju. Patrz *1.1 Wprowadzenie, strona 4*

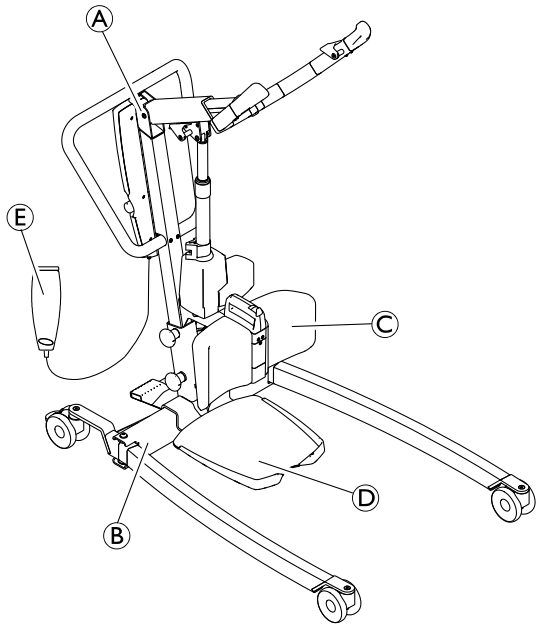

Ⓐ	Zespół masz / wysięgnik (1 sztuka) — zawiera jednostkę sterującą i siłownik
Ⓑ	Podstawa z lub bez siłowników (1 sztuka)
Ⓒ	Podparcie nóg
Ⓓ	Stopień
Ⓔ	Ręczny element sterujący (1 sztuka)
	Przewód zasilania (1 sztuka)
	Instrukcja obsługi (1 sztuka)
	Akumulator (1 lub 2 szt.)* — tylko CBJ Care, CBJ1 i CBJ2
	Dźwignia do ręcznego mechanizmu rozszerzania nóg (1 szt.)*
	Opaska nogi (1 sztuka)*
	Nosidło (1 szt.)*

* Zależnie od modelu i/lub konfiguracji

Jeżeli podnośnik jest dostarczany z nosidłem, instrukcje stosowania, zakładania, konserwowania i mycia znajdują się w instrukcji obsługi nosidła.

4.3 Montaż masztu na podstawie

OSTRZEŻENIE!
Ryzyko obrażeń ciała lub uszkodzenia urządzenia
Maksymalne bezpieczne obciążenie robocze podane na wysięgniku i podstawie musi być takie samo.
– Należy zawsze porównywać wartości maksymalnego bezpiecznego obciążenia roboczego podane na podstawie i na wysięgniku.

1.

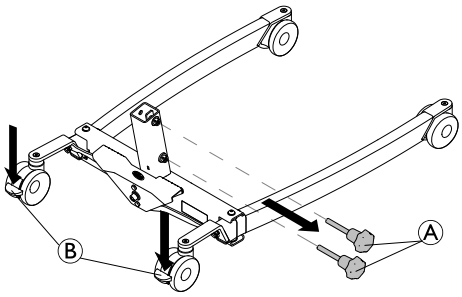

Zablokować oba tylne kółka samonastawne Ⓑ i obracać ręcznie śruby w kierunku przeciwnym do ruchu wskazówek zegara Ⓐ, aby wyjąć je z podstawy

2.

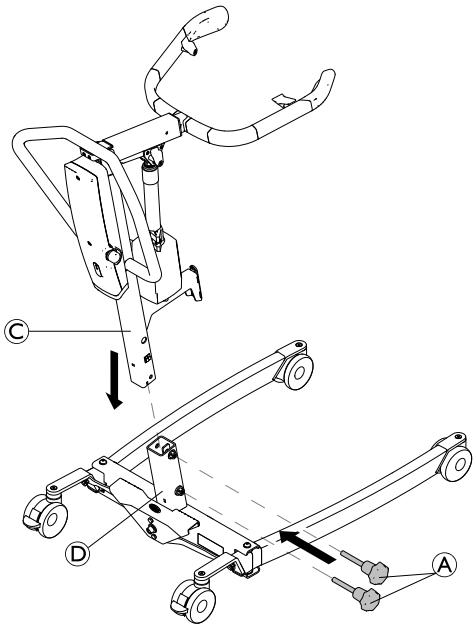

Gdy wysięgnik jest skierowany w kierunku przednim, opuścić maszt Ⓒ na leże podstawy Ⓓ i ponownie założyć ręką śruby Ⓐ, aby zamocować maszt Ⓒ do podstawy.

4.4 Montaż stopnia

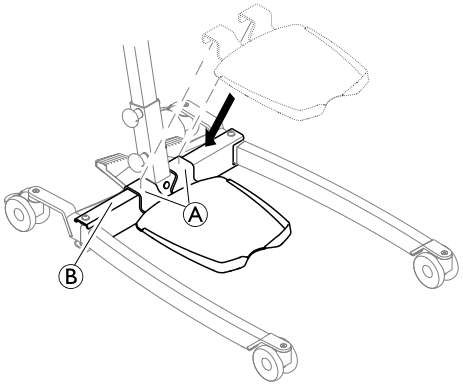

1. Obniżyć stopień do podstawy, aż wsporniki Ⓐ będą całkowicie osadzone na rurce Ⓑ.

4.5 Instalowanie opaski nóg

(element opcjonalny)

Dwie części opaski nóg są mocowane z tylnej strony oparcia nóg.

1.

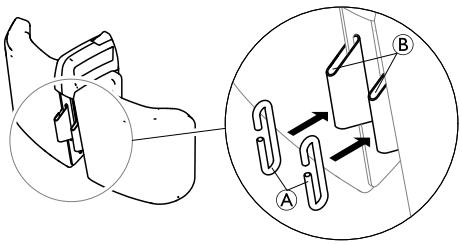

Poprowadzić dwa haczyki Ⓐ przez oczka Ⓑ z tylnej strony oparcia nóg.

2.

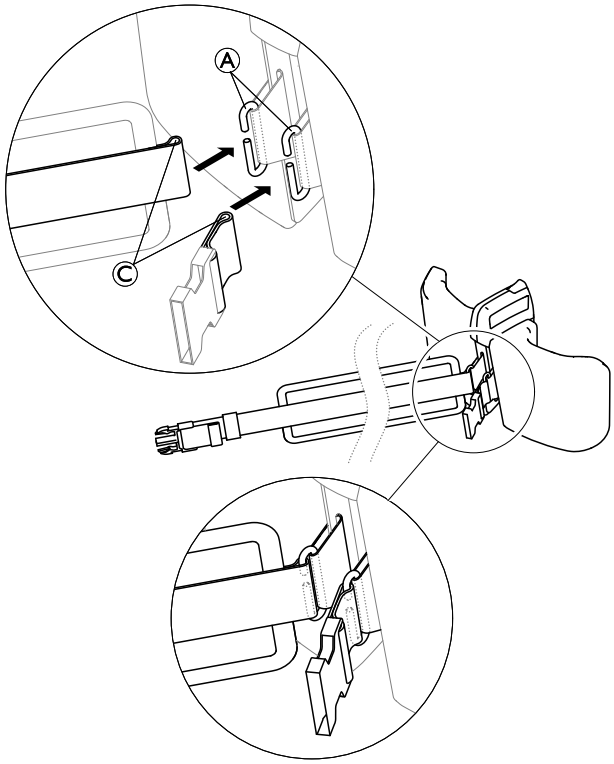

Poprowadzić pętle Ⓒ dwóch części opaski oparcia nóg do haczyków Ⓐ.

4.6 Instalowanie podparcia nóg

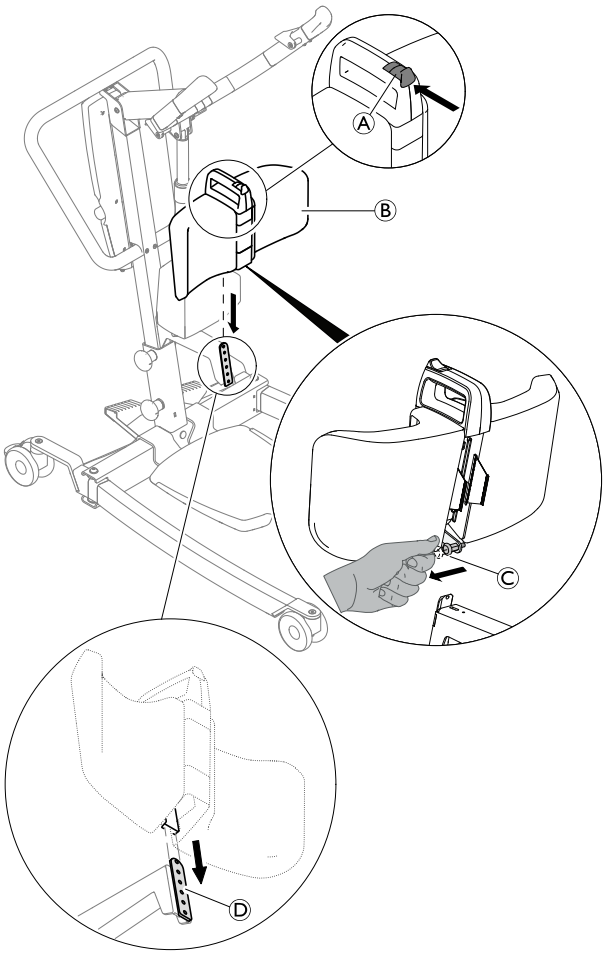

1. Popchnąć i przytrzymać przycisk Ⓐ na podparciu nóg Ⓑ.
2. Pociągnąć i przytrzymać naciągnięty sprężyną bolec trzpienia (Ⓒ) z tyłu podparcia nóg (B).
3. Wsunąć pręt prowadnicy z tyłu podparcia nóg Ⓑ na jego płytce montażowej Ⓓ na maszcie.

4.7 Instalowanie dźwigni do ręcznego mechanizmu rozszerzania nóg

klucz 2 x 13 mm

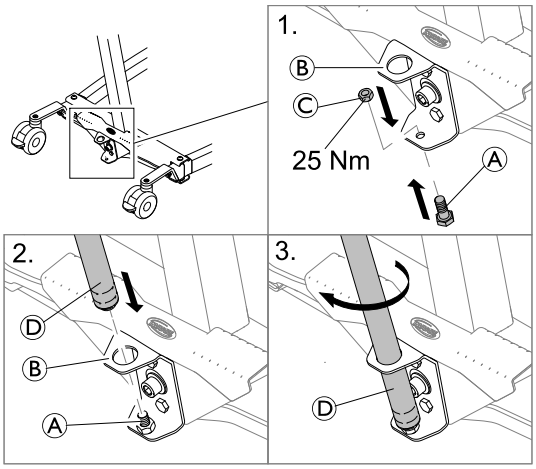

1. Umieścić śrubę Ⓐ od spodu w dolnym otworze wspornika Ⓑ i przymocować ją nakrętką Ⓒ.
2. Umieścić gwintowany koniec dźwigni Ⓓ w górnym otworze wspornika Ⓑ na przymocowanej śrubie Ⓐ.
3. Obracać dźwignię Ⓓ zgodnie z ruchem wskazówek zegara na śrubie.

4.8 Zerowanie licznika serwisowego

(dotyczy tylko jednostki sterującej CBJ Care)

NOTYFIKACJA!
Jeżeli kontrolka serwisowa miga na żółto w trakcie codziennego użytkowania lub po złożeniu, podnośnik wymaga serwisowania.
– W celu przeprowadzenia serwisowania należy skontaktować się ze swoim dostawcą firmy Invacare.

Po początkowym złożeniu podnośnika, licznik serwisowy wymaga wyzerowania przed użyciem podnośnika.

Aby przeprowadzić początkowe zerowanie licznika serwisowego:

1. Zlokalizować ręczny element sterujący.
2. Jednocześnie nacisnąć i przytrzymać przez pięć sekund przyciski **W GÓRĘ** i **W DÓŁ**.
3. Po wyzerowaniu licznika rozlegnie się dźwięk.

5 Użytkowanie

5.1 Ogólne informacje na temat bezpieczeństwa

OSTRZEŻENIE!
Ryzyko obrażeń ciała lub uszkodzenia urządzenia
Przed użyciem podnośnika do przemieszczania pacjenta należy zapoznać się z następującymi informacjami i instrukcjami dotyczącymi bezpieczeństwa:
– *2 Bezpieczeństwo, strona 6*
– *6 Przenoszenie pacjenta, strona 21*

5.2 Blokowanie/odblokowywanie tylnych kółek samonastawnych

OSTRZEŻENIE!
Ryzyko obrażeń ciała lub uszkodzenia urządzenia
Podnośnik może się przechylić i spowodować zagrożenie dla pacjenta i opiekunów.
– Firma Invacare zaleca, aby podczas procedury podnoszenia pacjenta tylne kółka samonastawne podnośnika nie były zablokowane — umożliwi to ustabilizowanie się podnośnika w początkowym okresie podnoszenia pacjenta z wózka, łóżka lub jakiegokolwiek nieruchomego podłoża.
– Firma Invacare zaleca blokowanie tylnych kółek samonastawnych podnośnika tylko w czasie umieszczania nosidła pod pacjentem lub usuwania nosidła spod niego.

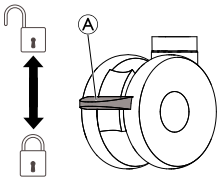

- Aby zablokować kółko samonastawne, nacisnąć nogą pedał Ⓐ.
- Aby odblokować kółko samonastawne, podnieść nogą pedał Ⓐ.

5.3 Elektryczne podnoszenie/opuszczanie podnośnika

Do podnoszenia lub opuszczania podnośnika służy ręczny element sterujący.

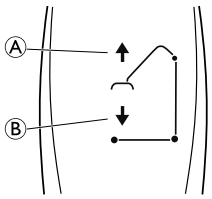

1. Aby podnieść podnośnik, należy nacisnąć i przytrzymać przycisk W GÓRĘ (strzałka w górę) Ⓐ. Spowoduje to podniesienie ramienia i pacjenta.
2. Aby opuścić podnośnik, należy nacisnąć i przytrzymać przycisk W DÓŁ (strzałka w dół) Ⓑ. Spowoduje to opuszczenie ramienia i pacjenta.

Zwolnienie przycisku spowoduje przerwanie podnoszenia lub opuszczania podnośnika.

5.4 Zsuwanie/rozsuwanie nóg

OSTRZEŻENIE!
Niebezpieczeństwo obrażeń ciała
Podnośnik może się przechylić i spowodować zagrożenie dla pacjenta i opiekunów.
– Nogi podnośnika muszą być całkowicie rozsunięte w celu zapewnienia optymalnej stabilności urządzenia oraz bezpieczeństwa jego użytkowania. Konieczne jest zsunięcie nóg podnośnika w celu manewrowania pod łóżkiem. Nogi należy utrzymywać w stanie zsuniętym aż do umieszczenia ramienia podnośnika nad pacjentem i uniesienia pacjenta z powierzchni łóżka. Gdy nogi podnośnika nie znajdują się już pod łóżkiem, należy z powrotem całkowicie je rozsunąć.

5.4.1 Elektryczne zsuwanie/rozsuwanie nóg

Do rozsuwania lub zsuwania nóg podstawy służy ręczny element sterujący.

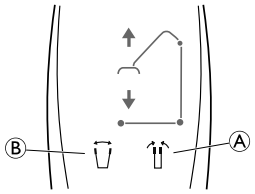

1. Aby zsunąć nogi, należy nacisnąć i przytrzymać przycisk zsuwania nóg Ⓐ.
2. Aby rozsunąć nogi, należy nacisnąć i przytrzymać przycisk rozsuwania nóg Ⓑ.

Zwolnienie przycisku spowoduje przerwanie ruchu nóg.

5.4.2 Ręczne zsuwanie/rozsuwanie nóg

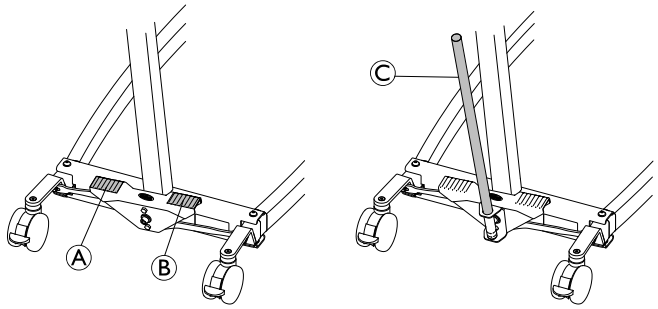

Ręczny mechanizm rozsuwania nóg jest obsługiwany przy użyciu dwóch pedałów (Ⓐ i Ⓑ) lub dźwigni Ⓒ.

1. Aby rozsunąć nogi, należy nacisnąć stopą prawy pedał Ⓑ.
2. Aby zsunąć nogi, należy nacisnąć stopą lewy pedał Ⓐ.

W przypadku użycia dźwigni:

1. Aby rozsunąć nogi, należy pociągnąć dźwignię Ⓒ w prawo.
2. Aby zsunąć nogi, należy popchnąć dźwignię Ⓒ w lewo.

5.5 Regulacja ramienia podnoszącego do wzrostu ciała.

UWAGA!
Ryzyko obrażeń ciała lub uszkodzenia urządzenia
Nieprawidłowa pozycja wysięgnika może spowodować nagłe wsunięcie lub zsunięcie się ramienia podnoszącego po zwolnieniu.
– Należy zawsze regulować ramię podnoszące podczas wyładunku i z wysięgnikiem w pozycji poziomej.

Głównym kryterium regulacji jest wzrost pacjenta, ale prawidłowe ustawienie zależy również od innych czynników, takich jak długość pętli nosidła, stan i preferencje pacjenta.

Następujące wytyczne opierają się na wartościach średnich i mogą oraz będą występować odchylenia:

- Pozycja 1 (całkowicie skrócona): wzrost pacjenta od około 140 cm i wyższy.
- Pozycja 5: wzrost pacjenta od około 170 cm i wyższy.
- Pozycja 9 (całkowicie wydłużona): wzrost pacjenta do około 200 cm.

NOTYFIKACJA!
Zdecydowanie zaleca się indywidualne dopasowanie próbne w celu określenia prawidłowego i bezpiecznego ustawienia dla każdego pacjenta.

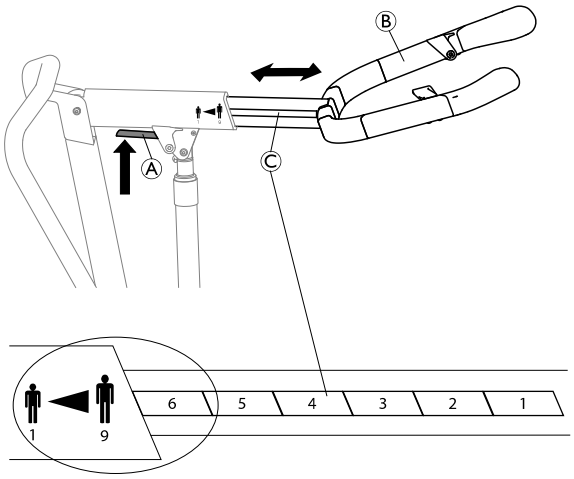

1. Popchnąć i przytrzymać czerwoną dźwignię Ⓐ na wysięgniku skierowanym do góry.
2. Wyregulować długość ramienia podnoszącego Ⓑ do jednej z dziewięciu dostępnych pozycji wskazanych na skali Ⓒ, umieszczając pole żądanej pozycji przed krawędzią wysięgnika.
3. Zwolnić dźwignię Ⓐ i delikatnie przesuwać ramię podnoszące Ⓑ tam i z powrotem, aż będzie słyszalne kliknięcie, a ramię zablokowane na miejscu.

5.6 Regulowanie wysokości podparcia nóg

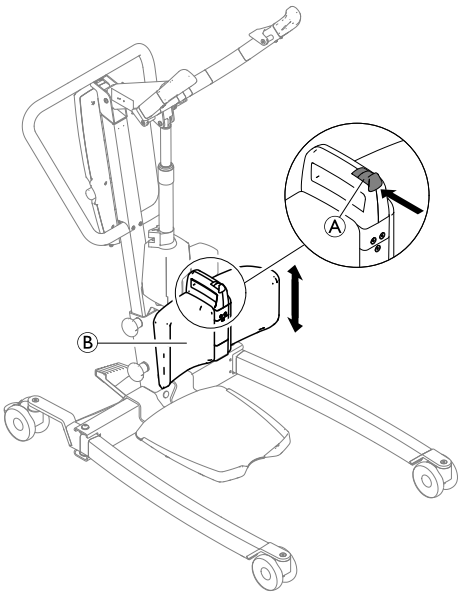

1. Popchnąć i przytrzymać przycisk Ⓐ na podparciu nóg Ⓑ.
2. Przesunąć podparcie nóg Ⓑ do góry lub w dół.
3. Po osiągnięciu żądanej wysokości, zwolnić przycisk Ⓐ i delikatnie przesunąć podparcie nóg Ⓑ do góry lub w dół, aż będzie słyszalne kliknięcie i podparcie nóg Ⓑ zostanie zablokowane w jednej z 6 dostępnych pozycji wysokości.

5.7 Korzystanie z opaski nóg

1.

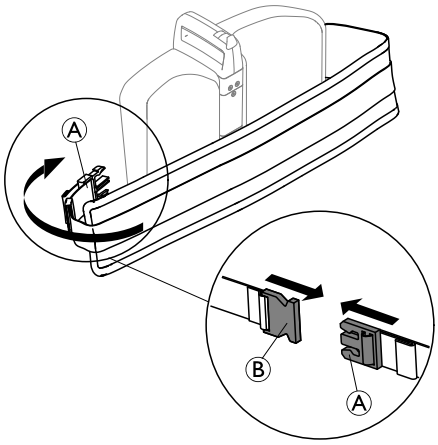

Aby założyć opaskę nóg, owinąć długą wyściełaną część wokół oparcia nóg i dolnych części nóg pacjenta i popchnąć zaczep Ⓐ do sprzączki Ⓑ z tyłu oparcia nóg.

2.

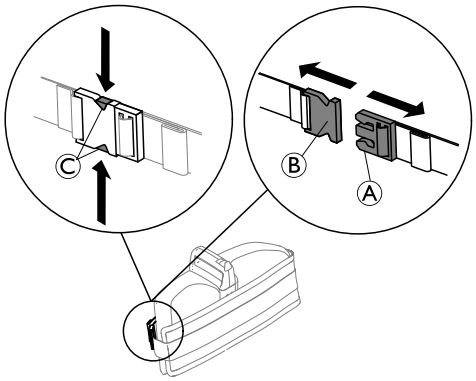

Aby otworzyć, należy nacisnąć mechanizm zwalniania Ⓒ i wyciągnąć klamrę Ⓐ ze sprzączki Ⓑ.

3.

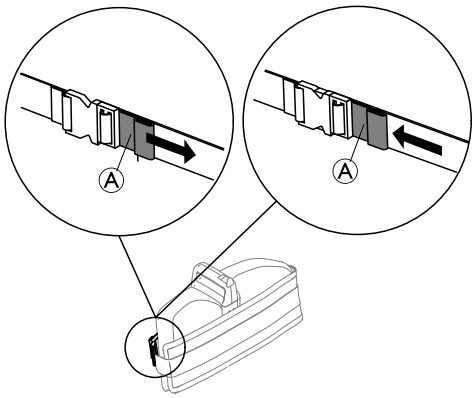

Aby wyregulować długość opaski nóg, należy albo pociągnąć oczko Ⓐ w celu skrócenia lub popchnąć oczko Ⓐ do sprzączki w celu wydłużenia.

ⓘ Gdy w podnośniku nie ma pacjenta, owinąć opaskę nóg wokół oparcia nóg, zamknąć i skrócić w celu dokręcenia.

5.8 Funkcje awaryjne

5.8.1 Wykonywanie zatrzymywania awaryjnego

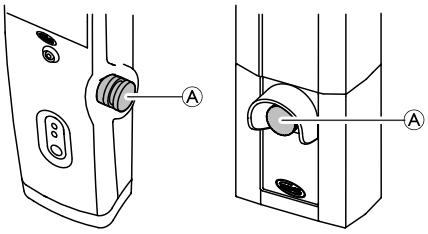

1. Aby zatrzymać podnoszenie lub opuszczanie ramienia i pacjenta, należy nacisnąć czerwony przycisk awaryjny Ⓐ na jednostce sterującej.
2. W celu zwolnienia przycisku należy go przekręcić w kierunku zgodnym z ruchem wskazówek zegara.

5.8.2 Uruchamianie opuszczania awaryjnego (jednostka sterująca CBJ Home)

W przypadku awarii ręcznego elementu sterującego ramię można opuścić przy użyciu okrągłego przełącznika zwalniania awaryjnego.

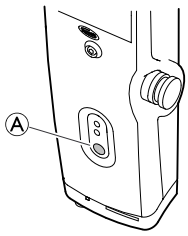

1. Aby opuścić ramię, należy nacisnąć i przytrzymać przycisk Ⓐ na przodzie jednostki sterującej.
2. Aby zatrzymać opuszczanie ramienia, należy zwolnić przycisk.

5.8.3 Uruchamianie opuszczania awaryjnego (jednostka sterująca CBJ Care, CBJ1, CBJ2)

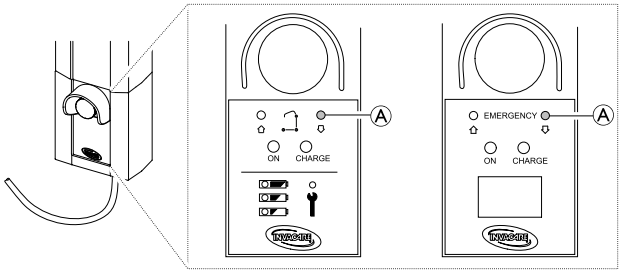

W przypadku awarii ręcznego elementu sterującego ramię można opuścić przy użyciu okrągłego przełącznika zwalniania awaryjnego. Użyć ostrego przedmiotu, takiego jak ołówek, aby nacisnąć przycisk.

1. Aby opuścić ramię, należy nacisnąć i przytrzymać przycisk Ⓐ na przodzie jednostki sterującej.
2. Aby zatrzymać opuszczanie ramienia, należy zwolnić przycisk.

5.8.4 Uruchamianie podnoszenia awaryjnego (jednostka sterująca CBJ Care, CBJ1)

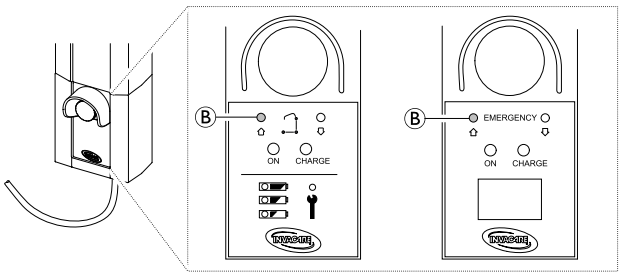

W przypadku awarii ręcznego elementu sterującego ramię można podnieść przy użyciu okrągłego przełącznika podnoszenia awaryjnego. Użyć ostrego przedmiotu, takiego jak ołówek, aby nacisnąć przycisk.

1. Aby podnieść ramię, należy nacisnąć i przytrzymać przycisk Ⓑ na przodzie jednostki sterującej.
2. Aby zatrzymać podnoszenie ramienia, należy zwolnić przycisk.

5.8.5 Uruchamianie mechanicznego opuszczania awaryjnego

Jeżeli opuszczanie awaryjne na jednostce sterującej nie działa, jako mechanizm zapasowy dostępne jest mechaniczne opuszczanie awaryjne. Może tak się stać w przypadku częściowej lub całkowitej awarii zasilania lub rozładowania akumulatora w trakcie stosowania.

OSTRZEŻENIE!
Ryzyko obrażeń ciała lub uszkodzenia urządzenia
Powtarzane mechaniczne opuszczanie awaryjne prowadzi do dużego zwiększenia prędkości opuszczania.
- Mechaniczne opuszczanie awaryjne należy stosować wyłącznie jako mechanizm awaryjny, gdy nie działa opuszczanie awaryjne na jednostce sterującej.
- Nie należy wielokrotnie stosować mechanicznego opuszczanie awaryjne w krótkich odstępach.
- Zawsze należy opuszczać pacjenta na powierzchnię podtrzymującą, taką jak łóżko lub krzesło.
- Po tym jak wymagane jest mechaniczne opuszczanie awaryjne, podnośnik musi zostać sprawdzony w celu usunięcia awarii jednostki sterującej.

1. Zlokalizować czerwony uchwyt awaryjny Ⓐ u dołu tłoka siłownika.
2. Powoli pociągnąć czerwony uchwyt awaryjny Ⓐ i podtrzymać go w miejscu po osiągnięciu bezpiecznej prędkości opuszczania.
3. Jeżeli opuszczanie nie następuje z w pełni pociągniętym uchwytem awaryjnym Ⓐ, jednocześnie docisnąć wysięgnik ku dołowi.

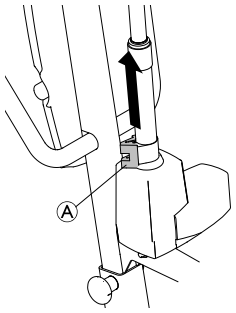

Uzyskana prędkość opuszczania zależy od masy ciała pacjenta. Jeżeli prędkość jest za mała lub zbyt wysoka, można ją dostosować do masy ciała pacjenta.
Regulacja prędkości opuszczania:

1. Zlokalizować śrubę w dolnym otworze czerwonego uchwytu awaryjnego Ⓐ.
2. Obrócić śrubę w kierunku przeciwnym do ruchu wskazówek zegara w celu zwiększenia szybkości.
3. Obrócić śrubę w kierunku zgodnym z ruchem wskazówek zegara w celu zmniejszenia szybkości.

5.9 Ładowanie akumulatora

NOTYFIKACJA!
- Podczas ładowania akumulatora nie może być włączona funkcja zatrzymania awaryjnego.
- Ładowanie powinno odbywać się w dobrze wentylowanym pomieszczeniu.
- Funkcje elektryczne nie działają, gdy podnośnik jest podłączony do zasilacza.
- Nie używać podnośnika ze zniszczoną obudową akumulatora.
- Przed dalszym użyciem należy wymienić uszkodzoną obudowę akumulatora.
- Nie należy przesuwać podnośnika bez odłączenia go od gniazda sieciowego.

W celu zapewnienia optymalnego działania podnośnika i wydłużenia okresu eksploatacji akumulatora zaleca się codzienne ładowanie akumulatora. Ponadto zaleca się naładowanie akumulatora przed pierwszym użyciem.

5.9.1 Jednostka sterująca CBJ Home

Jednostka sterująca ma zaprogramowany sygnał dźwiękowy. Sygnał ten wskazuje niski poziom naładowania akumulatora, jednak w takim przypadku nadal możliwe jest opuszczenie pacjenta. Zaleca się naładowanie akumulatora od razu po usłyszeniu sygnału dźwiękowego.

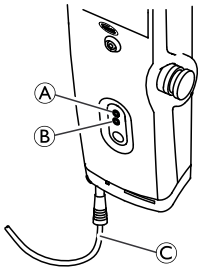

1. Podłączyć przewód zasilający Ⓒ do gniazda zasilania.

   ℹ Ładowanie akumulatora trwa około 4 godzin. Ładowarka automatycznie przerywa pracę po całkowitym naładowaniu akumulatora.
   Podczas ładowania miga żółta górna dioda Ⓐ; migające światło zmienia się na ciągłe po całkowitym naładowaniu akumulatora.
   Dolna zielona dioda Ⓑ świeci ciągłym światłem przez czas, w którym jednostka sterująca jest podłączona do sieci oraz zapala się po każdym naciśnięciu przycisku na ręcznej jednostce sterującej lub po włączeniu elektrycznego opuszczania awaryjnego.

2. Po całkowitym naładowaniu akumulatora należy odłączyć przewód zasilający od gniazda zasilania.

5.9.2 Jednostka sterująca CBJ Care, CBJ1, CBJ2

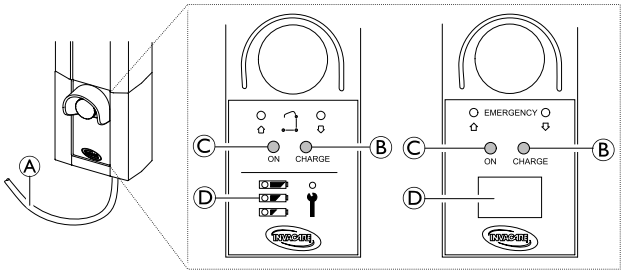

Jednostka sterująca ma zaprogramowany sygnał dźwiękowy. Sygnał ten wskazuje niski poziom naładowania akumulatora, jednak w takim przypadku nadal możliwe jest opuszczenie pacjenta. Zaleca się naładowanie akumulatora od razu po usłyszeniu sygnału dźwiękowego.

1. Podłączyć przewód zasilający Ⓐ do gniazda zasilania.

   ℹ Ładowanie akumulatora trwa około 4 godzin. Ładowarka automatycznie przerywa pracę po całkowitym naładowaniu akumulatora.
   Podczas ładowania ciągle świeci żółta prawa dioda Ⓑ, która zgaśnie po całkowitym naładowaniu akumulatora.
   Lewa zielona dioda Ⓒ świeci ciągle, gdy jednostka sterująca jest podłączona do sieci zasilającej.

2. Po całkowitym naładowaniu akumulatora należy odłączyć przewód zasilający Ⓐ od gniazda zasilania.

Wskaźnik naładowania akumulatora

Jednostka sterująca może być wyposażona we wskaźnik akumulatora Ⓓ wskazujący pozostałą pojemność akumulatora.

CBJ Care

Typ wskaźnik naładowania akumulatora	Stan akumulatora	Opis
	Całkowicie naładowany	Akumulator jest w dobrym stanie — nie ma potrzeby ładowania (50–100%). Górna dioda świeci na ZIELONO.
	Częściowo naładowany	Akumulator wymaga naładowania (25–50%). Środkowa dioda świeci na ŻÓŁTO
	Niski poziom naładowania	Akumulator wymaga naładowania (poniżej 25%). Sygnał dźwiękowy po naciśnięciu przycisku. Dolna dioda świeci na ŻÓŁTO
	Niski poziom naładowania (dioda miga)	Akumulator wymaga naładowania. Niektóre funkcje podnośnika zostały wyłączone; możliwe jest jedynie opuszczenie ramienia.

CBJ1 i CBJ2 z ekranem LCD

Typ wskaźnik naładowania akumulatora	Stan akumulatora	Opis
0 25 50 75 100% CAPACITY	Całkowicie naładowany (100%)	Akumulator jest w dobrym stanie — nie ma potrzeby ładowania (100%).
0 25 50 75 100% CAPACITY	Częściowo naładowany (75%)	Akumulator jest w dobrym stanie — nie ma potrzeby ładowania (75%).
0 25 50 75 100% CAPACITY	Częściowo naładowany (50%)	Akumulator wymaga naładowania (50%).
0 25 50 75 100% CAPACITY	Niski poziom naładowania (25%)	Akumulator wymaga naładowania (25%). Sygnał dźwiękowy po naciśnięciu przycisku.
STOP 0 25 50 75 100% CAPACITY	Niski poziom naładowania (0%)	Akumulator wymaga naładowania. Niektóre funkcje podnośnika zostały wyłączone; możliwe jest jedynie opuszczenie ramienia.

Opcjonalny pilot

W przypadku jednostki sterującej CBJ Care dostępny jest opcjonalny pilot ze wskaźnikiem naładowania akumulatora.

Typ wskaźnika naładowania akumulatora	Stan akumulatora	Opis
	Całkowicie naładowany	Akumulator jest w dobrym stanie — nie ma potrzeby ładowania (100–50%). Prawa dioda świeci na ZIELONO.
	Częściowo naładowany	Akumulator wymaga naładowania (50–25%). Środkowa dioda świeci na ŻÓŁTO

Typ wskaźnika naładowania akumulatora	Stan akumulatora	Opis
	Niski poziom naładowania	Akumulator wymaga naładowania (poniżej 25%). Sygnał dźwiękowy po naciśnięciu przycisku. Lewa dioda świeci na ŻÓŁTO.
	Niski poziom naładowania (dioda miga)	Akumulator wymaga naładowania. Niektóre funkcje podnośnika zostały wyłączone; możliwe jest jedynie opuszczenie ramienia.

5.9.3 Opcjonalna ładowarka do akumulatorów

(tylko do jednostek sterujących z odłączanym akumulatorem)

Procedura wyjmowania lub wkładania akumulatora jest taka sama dla jednostki sterującej i ładowarki.

Wyjmowanie akumulatora

1.

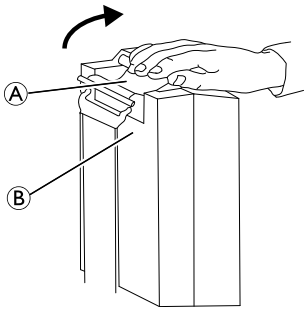

2.

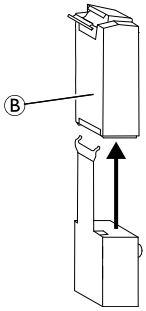

1. Podnieść uchwyt Ⓐ z tyłu akumulatora Ⓑ.
2. Podnieść akumulator i wyjąć go z jednostki sterującej lub ładowarki.

Wkładanie akumulatora

UWAGA!
Nieprawidłowe wkładanie akumulatora może spowodować obrażenia lub uszkodzenia.
– Podczas wkładania akumulatora na jednostkę sterującą lub ładowarkę należy upewnić się, że słychać kliknięcie, aby potwierdzić prawidłową instalację.

1. Umieścić akumulator Ⓑ na jednostce sterującej lub ładowarce jak wskazano i upewnić się, że słychać kliknięcie.

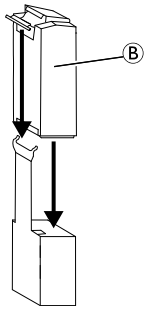

Gdy akumulator jest umieszczony na ładowarce, dioda ładowania będzie świecić. Po zakończeniu ładowania, dioda ładowania zgaśnie.

Pełne naładowanie akumulatora potrwa około cztery godziny.

6 Przenoszenie pacjenta

6.1 Ogólne informacje na temat bezpieczeństwa

OSTRZEŻENIE!
Ryzyko obrażeń ciała lub uszkodzenia urządzenia
Nieprawidłowe używanie tego produktu może spowodować obrażenia ciała lub uszkodzenie urządzenia.
- Przed przeniesieniem pacjenta na obiekt nieruchomy (wózek inwalidzki, łóżko, sedes lub inna powierzchnia) należy sprawdzić, czy jest on jest w stanie utrzymać pacjenta o danej masie.
- Jeżeli ma to zastosowanie, hamulce obiektu nieruchomego (wózka inwalidzkiego, łóżka itd.) muszą zostać włączone przed opuszczeniem pacjenta lub jego podniesieniem.
- Korzystając z podnośnika wraz z łóżkami lub wózkami inwalidzkimi, należy zwrócić uwagę na odpowiednie ustawienie podnośnika w stosunku do innych urządzeń, aby nie doszło do kolizji.
- Przed umieszczeniem nóg podnośnika dla pacjenta pod łóżkiem należy się upewnić, że nie ma tam żadnych przeszkód.

OSTRZEŻENIE!
Ryzyko obrażeń ciała lub uszkodzenia urządzenia
Nieprawidłowe używanie tego produktu może spowodować obrażenia ciała lub uszkodzenie urządzenia.
- Należy zawsze używać uchwytów na maszcie w celu popchnięcia lub pociągnięcia podnośnika.
- Należy unikać używania podnośnika na wzniesieniu. Firma Invacare zaleca używanie produktu wyłącznie na płaskiej powierzchni.
- Podczas przemieszczania pacjenta znajdującego się w nosidle przymocowanym do podnośnika, nie należy przesuwać podnośnika po niestabilnych powierzchniach, ponieważ mogłoby to spowodować przewrócenie podnośnika.
- Podczas przenoszenia z pacjentem zawieszonym w nosidle, w celu zapewnienia optymalnej stabilności nogi muszą być całkowicie rozsunięte. Jeżeli konieczne stanie się przemieszczenia przez wąskie przejście, zamknąć nogi tylko tak jak jest to wymagane i niezwłocznie przywrócić pozycję maksymalnie otwartą.

OSTRZEŻENIE!
Ryzyko obrażeń ciała lub uszkodzenia urządzenia
Uszkodzenie części podnośnika (ręcznego elementu sterującego, kółek samonastawnych itp.) w wyniku uderzenia o podłogę, ściany lub inne nieruchome obiekty może spowodować uszkodzenie produktu i skutkować obrażeniami ciała.
- Nie wolno dopuszczać do uderzenia jakiejkolwiek części podnośnika o podłogę, ściany lub inne nieruchome obiekty.
- Gdy ręczny element sterujący nie jest używany, zawsze należy go właściwie przechowywać.

OSTRZEŻENIE!
Ryzyko obrażeń ciała
Istnieje ryzyko doznania obrażeń ciała pacjenta i/lub asystenta.
- Należy zawsze zwracać uwagę na pozycję ramienia podnoszącego i pacjenta.
- Należy zawsze zwracać uwagę na pozycję stopnia, zwłaszcza pozycję pacjenta na stopniu.
- Przed umieszczeniem nóg podnośnika wokół pacjenta należy się upewnić, że stopy pacjenta są poza stopniem.
- Przed przeniesieniem należy zawsze upewnić się, że stopień i/lub stopa pacjenta są suche.

OSTRZEŻENIE!
Ryzyko uwięźnięcia lub uduszenia
W razie nieprawidłowego umieszczenia lub zabezpieczenia przewodu ręcznego elementu sterującego może on spowodować uraz.
- Zawsze należy zwracać uwagę na pozycję przewodu ręcznego elementu sterującego względem pacjenta i opiekunów.
- Nie wolno dopuszczać do zaplątania się przewodu ręcznego elementu sterującego dookoła pacjenta i opiekunów.
- Ręczny element sterujący musi zostać prawidłowo zabezpieczony. Gdy ręczny element sterujący nie jest używany, ZAWSZE należy go właściwie przechowywać.

OSTRZEŻENIE!
Ryzyko uwięźnięcia lub uduszenia
Podczas podnoszenia, przedmioty w pobliżu pacjenta mogą spowodować uwięźnięcie/uduszenie. Aby uniknąć uwięźnięcia lub uduszenia:
- Przed podniesieniem pacjenta, należy się upewnić, że w jego otoczeniu nie ma elementów blokujących ruch.

OSTRZEŻENIE!
Ryzyko uwięźnięcia
Istnieje ryzyko uwięźnięcia między hakiem a nosidłem.
- Należy zachować ostrożność podczas podnoszenia.
- Podczas podnoszenia nigdy nie wolno umieszczać rąk ani palców na zaczepach lub w ich pobliżu.
- Przed rozpoczęciem podnoszenia należy sprawdzić, czy ręce i palce pacjenta są z dala od haków.

OSTRZEŻENIE!
Ryzyko obrażeń ciała
Istnieje ryzyko doznania obrażeń ciała pacjenta i/lub asystenta:
- Jeżeli ramię podnosząc i/lub oparcie nóg nie jest prawidłowo wyregulowane do wzrostu pacjenta.
- Jeżeli regulacja ramienia podnoszącego nie jest zablokowana, uszkodzona lub ma zużyte części.

NOTYFIKACJA!
Wszystkie niżej opisane procedury przenoszenia mogą być przeprowadzone przez jednego (1) asystenta. Jednak firma Invacare zaleca, aby w miarę możliwości procedury były wykonywane przez dwóch (2) asystentów.

Pacjenta należy podnosić jedynie tak wysoko jak jest to wymagane. Obniżenie środka ciężkości zapewnia lepszą stabilność, sprawiając, że pacjent czuje się bezpieczniejszy, oraz ułatwia przesuwanie podnośnika.

6.2 Mocowanie nosidła do podnośnika

OSTRZEŻENIE!
Ryzyko obrażeń ciała
Użycie nieprawidłowego lub uszkodzonego nosidła może spowodować upadek pacjenta lub obrażenia ciała opiekunów.
- Dla zapewnienia wygody i bezpieczeństwa podnoszonego pacjenta należy stosować zatwierdzone przez firmę Invacare nosidła zalecone przez jego lekarza, pielęgniarkę lub opiekuna medycznego.
- Nosidła i akcesoria do podnośników dla pacjenta firmy Invacare zostały zaprojektowane w celu używania z podnośnikami firmy Invacare.
- Po każdym praniu (zgodnie z instrukcją nosidła) należy sprawdzić nosidło/-a pod kątem zużycia, rozerwania oraz rozprucia szwów.
- Poddane działaniu wybielaczy, rozdarte, przecięte, postrzępione lub uszkodzone nosidła nie są bezpieczne w stosowaniu i mogą powodować obrażenia ciała. Nosidła takie należy niezwłocznie wyrzucić.
- NIE NALEŻY przerabiać nosideł.

OSTRZEŻENIE!
Ryzyko obrażeń ciała
Nieprawidłowo zamocowane lub wyregulowane nosidła mogą spowodować upadek pacjenta lub obrażenia ciała opiekunów.
- Po każdym zdjęciu i ponownym założeniu nosidła należy sprawdzać jego mocowanie, aby upewnić się, że jest ono prawidłowo zamocowane, przed przeniesieniem pacjenta z nieruchomej powierzchni (łóżka, wózka lub sedesu).
- NIE WOLNO używać żadnej plastikowej, nieprzymocowanej podkładki ani poduszki między pacjentem a materiałem nosidła, która mogłaby spowodować wysunięcie się pacjenta z nosidła podczas przemieszczania.
- Należy ułożyć pacjenta w nosidle zgodnie z instrukcjami dostarczonymi z nosidłem.
- Przed przemieszczeniem pacjenta należy dopasować nosidło, aby zapewnić pacjentowi bezpieczeństwo i wygodę.

Pętle nosideł mogą być wyposażone w paski oznaczone kolorami o różnej długości, aby umieszczać pacjenta w różnych pozycjach. W celu zapewnienia równomiernego podnoszenia pacjenta należy dopasować kolory po obu stronach nosidła w tych samych miejscach.

Nosidło Invacare® Stand Assist

OSTRZEŻENIE!
Ryzyko obrażeń ciała
- Stosując nosidło Stand Assist, pacjent musi być w stanie podtrzyma większość swojej wagi.
- Należy upewnić się, że dolna krawędź nosidła Stand Assist jest umieszczona na dole pleców pacjenta, a ramiona pacjenta są poza nosidłem.
- Pas musi przylegać, aby zapobiec wysunięciu się pacjenta z nosidła.

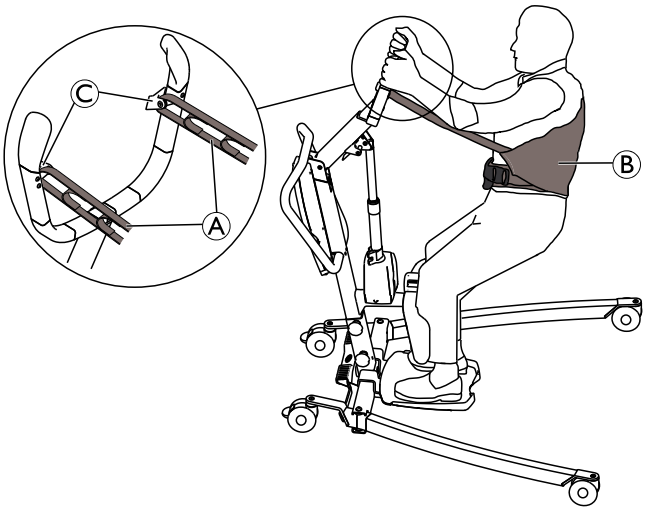

1. Umieścić pętle Ⓐ nosidła Ⓑ na zaczepach Ⓒ na ramieniu podnoszącym.

Nosidło Invacare® Transfer Stand Assist

OSTRZEŻENIE!
Ryzyko obrażeń ciała
- Należy upewnić się, że dolna krawędź nosidła Transfer Stand Assist jest umieszczona u podstawy kręgosłupa pacjenta, a ramiona pacjenta są poza nosidłem.
- Nie należy podnosić pacjenta do pełnej pozycji stojącej przy użyciu nosidła Transfer Stand Assist.

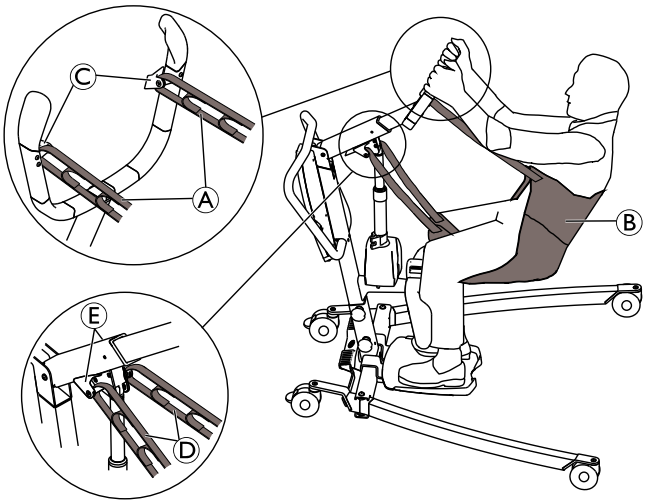

1. Umieścić górne pętle Ⓐ nosidła Ⓑ na zaczepach Ⓒ na ramieniu podnoszącym.
2. Umieścić dolne pętle Ⓓ nosidła Ⓑ na zaczepach Ⓔ u dołu.

6.3 Przenoszenie pacjenta

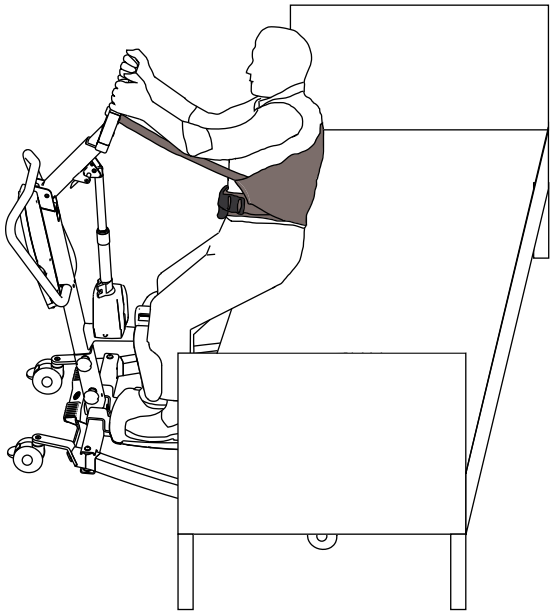

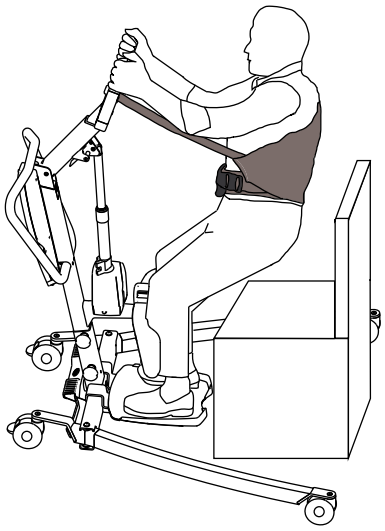

Podnoszenie z powierzchni siedzącej

1. Przed kontynuowaniem, należy przejrzeć informacje i przestrzegać wszystkich ostrzeżeń wskazanych w częściach *2 Bezpieczeństwo, strona 6* oraz *6 Przenoszenie pacjenta, strona 21*.
2. Jeżeli dotyczy, należy upewnić się, że zaciągnięte są hamulce obiektu nieruchomego (np. łóżka, wózka inwalidzkiego itd.).
3. Umieścić nosidło wokół pacjenta. Zapoznać się z instrukcją obsługi nosidła.
4. W razie potrzeby wyregulować ramię podnoszące do wzrostu pacjenta. Patrz *5 Użytkowanie, strona 15*.
5. Odblokować tylne kółka samonastawne podnośnika. Patrz *5 Użytkowanie, strona 15*.
6. Rozsunąć maksymalnie nogi podnośnika. Patrz *5 Użytkowanie, strona 15*.
7. Aby przesunąć podnośnik we właściwym miejscu, należy popchnąć uchwyt.
   - W przypadku przenoszenia pacjenta z łóżka, nogi podnośnika są umieszczone pod łóżkiem
   - W przypadku przenoszenia pacjenta z wózka inwalidzkiego, sedesu, wózka itp., nogi podnośnika są umieszczone po każdej stronie obiektu nieruchomego.
8. Należy poinstruować pacjenta, aby umieścił swoje stopy na stopce i opuścił dolne nogi wobec podparcia nóg. W razie potrzeby należy pomóc pacjentowi i zapewnić prawidłowe umieszczenie stóp na stopce.
9. Upewnić się, że górna krawędź poduszki podparcia nóg znajduje się około 2 palce poniżej rzepki pacjenta. W razie potrzeby wyregulować wysokość podparcia nóg. Patrz *5 Użytkowanie, strona 15*.
10. Jeżeli dotyczy, wyregulować i umieścić opaskę nogi wokół dolnej części nóg pacjenta. Patrz *5 Użytkowanie, strona 15*.
11. Opuścić ramię podnośnika dla pacjenta, aby ułatwić zamocowanie nosidła. Patrz *5 Użytkowanie, strona 15*.
12. Zablokować tylne kółka samonastawne podnośnika. Patrz *5 Użytkowanie, strona 15*
13. Mocowanie nosidła Patrz *6.2 Mocowanie nosidła do podnośnika, strona 22*
14. Odblokować tylne kółka samonastawne podnośnika. Patrz *5 Użytkowanie, strona 15*.
15. Poinstruować pacjenta, aby trzymał się uchwytów po obu stronach ramienia podnoszącego.
16. Poinstruować pacjenta, aby położył się plecami na nosidle.
17. Nacisnąć strzałkę DO GÓRY na pilocie, aby podnieść pacjenta nad obiekt nieruchomy. Patrz *5 Użytkowanie, strona 15*
18. Przed przeniesieniem pacjenta należy ponownie sprawdzić, czy nosidło jest prawidłowo podłączone do zaczepów ramienia podnoszącego. Jeśli którykolwiek zaczep nie znajduje się na właściwym miejscu, opuścić pacjenta z powrotem na nieruchomą powierzchnię i skorygować problem.
19. Używając uchwytu, odsunąć podnośnik od nieruchomej powierzchni.

Opuszczanie na powierzchnię siedzącą

1. Przed kontynuowaniem, należy przejrzeć informacje i przestrzegać wszystkich ostrzeżeń wskazanych w częściach *2 Bezpieczeństwo, strona 6* oraz *6 Przenoszenie pacjenta, strona 21*.
2. Upewnić się, że pacjent jest podniesiony wystarczająco wysoko, aby można go było przenieść na powierzchnię docelową. W razie potrzeby podnieść pacjenta i/lub obniżyć obiekt nieruchomy.
3. Jeżeli dotyczy, należy upewnić się, że zaciągnięte są hamulce obiektu nieruchomego (np. łóżka, wózka inwalidzkiego itd.).
4. Umieścić pacjenta możliwie najwyżej nad powierzchnią siedziska.
   - W przypadku przenoszenia pacjenta na łóżko, nogi podnośnika są umieszczone pod łóżkiem
   - W przypadku przenoszenia pacjenta na wózek inwalidzki, sedes, wózek itp., nogi podnośnika są umieszczone po każdej stronie obiektu nieruchomego.
5. Nacisnąć przycisk W DÓŁ na pilocie i opuścić pacjenta na powierzchnię siedzącą. Patrz *5 Użytkowanie, strona 15*
6. Zablokować tylne kółka samonastawne podnośnika. Patrz *5 Użytkowanie, strona 15*
7. Odczepić nosidło od wszystkich punktów mocowania na podnośniku Stand Assist.
8. Jeżeli dotyczy, zdjąć opaskę nogi z dolnej części nóg pacjenta. Patrz *5 Użytkowanie, strona 15*
9. Poinstruować pacjenta, aby podniósł swoje stopy ze stopki. W razie potrzeby pomóc pacjentowi.

10. Odblokować tylne kółka samonastawne podnośnika. Patrz *5 Użytkowanie, strona 15*
11. Odsunąć podnośnik od obiektu nieruchomego.
12. Zdjąć nosidło z pacjenta.

Podczas korzystania z sedesu pacjent może pozostać w nosidle Invacare® Stand Assist. W tym przypadku nosidła nie trzeba ponownie umieszczać wokół pacjenta przed podniesieniem z sedesu.

7 Przechowywanie i transport

7.1 Informacje ogólne

Podczas transportu lub w sytuacji dłuższego nieużywania podnośnika dla pacjenta przycisk awaryjnego zatrzymywania powinien być wciśnięty.

Zdemontowany podnośnik w celu transportowania lub przechowywania można umieścić w pudełku transportowym.

Podnośnik dla pacjenta należy przechowywać w normalnej temperaturze pokojowej. W przypadku przechowywania w wilgotnym, chłodnym lub mokrym otoczeniu silnik i inne części mocujące mogą ulegać korozji. Patrz *11.4 Warunki otoczenia, strona 33*.

7.2 Demontaż podnośnika

1. Zdjąć dźwignię mechanizmu rozsuwania nóg, jeśli był dołączony.
2. Opuścić ramię i całkowicie zamknąć nogi.
3. Nacisnąć przycisk zatrzymania awaryjnego i docisnąć hamulce kółek samonastawnych.
4. Ustawić ramię podnoszące na minimalną długość. Patrz *5.5 Regulacja ramienia podnoszącego do wzrostu ciała., strona 16*.
5. Odwrócić procedurę opisaną w części *Instalowanie podparcia nóg*.
6. Odwrócić procedurę opisaną w części *4.3 Montaż masztu na podstawie, strona 12*.
7. Odwrócić procedurę opisaną w części *4.4 Montaż stopnia, strona 13*.

8 Konserwacja

8.1 Ogólne informacje dotyczące konserwacji urządzenia

UWAGA!
Ryzyko obrażeń ciała lub uszkodzenia urządzenia
– Nie należy wykonywać żadnych procedur konserwacyjnych ani serwisowych, gdy produkt jest w użyciu.

Aby utrzymać produkt w stanie ciągłej sprawności należy postępować zgodnie z procedurami konserwacji opisanymi w niniejszej instrukcji.

Dodatkowe procedury konserwacyjne i kontrolne wykonywane przez wykwalifikowanego technika są opisane w instrukcji serwisowania niniejszego produktu. Instrukcje serwisowania można uzyskać w firmie Invacare.

8.2 Codzienne przeglądy

OSTRZEŻENIE!
Ryzyko obrażeń ciała lub uszkodzenia urządzenia
Uszkodzone lub zużyte części mogą wpływać na bezpieczeństwo podnośnika.
– Podnośnik dla pacjenta należy sprawdzać przed każdym użyciem.
– Nie należy używać podnośnika w przypadku stwierdzenia uszkodzenia lub wątpliwości dotyczących bezpieczeństwa jakiejkolwiek jego części. Należy niezwłocznie skontaktować się z dostawcą firmy Invacare i upewnić się, że podnośnik nie jest używany do momentu dokonania napraw.

Lista kontrolna codziennych przeglądów

- ❑ Sprawdzić wzrokowo podnośnik dla pacjenta. Sprawdzić wszystkie części pod kątem zużycia i uszkodzeń zewnętrznych.
- ❑ Sprawdzić cały sprzęt, punkty mocowania i obciążane części, takie jak nosidła, haki oraz punkty mocowania sworzni pod kątem zużycia, pęknięć, wytarcia, deformacji i zniszczenia.
- ❑ Sprawdzić, czy działa ręczny element sterujący (ruchy podnośnika i nóg).
- ❑ Akumulator należy ładować każdego dnia, w którym używany jest podnośnik.
- ❑ Sprawdzić funkcję zatrzymywania awaryjnego.
- ❑ Sprawdzić kontrolkę serwisową (dotyczy tylko jednostki sterującej CBJ).

Kontrola serwisowa jest wskazana przez symbol klucza na jednostce sterującej i, jeżeli ma to zastosowanie, na pilocie.

– Jeśli kontrolka serwisowa miga na żółto, podnośnik wymaga serwisowania. Nie używać podnośnika i skontaktować się z dostawcą firmy Invacare w celu serwisowania.
– Jeśli kontrolka nie miga, podnośnik jest gotowy do użycia.

8.3 Czyszczenie i dezynfekcja

8.3.1 Ogólne informacje na temat bezpieczeństwa

UWAGA!
Ryzyko zanieczyszczenia
– Należy podjąć środki ostrożności i stosować odpowiednie środki ochrony indywidualnej.

UWAGA!
Ryzyko porażenia prądem i uszkodzenia produktu
– W razie potrzeby wyłączyć urządzenie i odłączyć od sieci zasilającej.
– Podczas czyszczenia elementów elektronicznych należy uwzględnić ich stopień zabezpieczenia przed wnikaniem wody.
– Należy zapewnić, aby woda nie pryskała na wtyczkę ani gniazdko ścienne.
– Nie należy dotykać wilgotnymi rękami gniazdka zasilania.

NOTYFIKACJA!
Zastosowanie niewłaściwych płynów lub metod może negatywnie wpłynąć na produkt lub spowodować jego uszkodzenie.
– Wszystkie stosowane środki czyszczące i dezynfekcyjne muszą być skuteczne, wzajemnie zgodne i nie uszkadzać czyszczonych powierzchni.
– Nie wolno używać płynów korozyjnych (zasad, kwasów itd.) lub środków czyszczących o właściwościach ściernych. Jeżeli w instrukcjach czyszczenia nie określono inaczej, zaleca się zwykły środek czyszczący do gospodarstwa domowego, taki jak płyn do mycia naczyń.
– Nie wolno używać rozpuszczalnika (rozcieńczalnik celulozowy, aceton itd.) mogącego zmienić strukturę plastiku bądź rozpuścić zamieszczone etykiety.
– Przed ponownym skorzystaniem z produktu należy zawsze całkowicie osuszyć go.

W przypadku czyszczenia i dezynfekcji w warunkach klinicznych lub opieki długookresowej, należy przestrzegać procedur wewnętrznych.

8.3.2 Odstępy czyszczenia

NOTYFIKACJA!
Regularne czyszczenie i dezynfekowanie poprawia płynność operacji, wydłuża okres eksploatacji i zapobiega zanieczyszczeniu.
Czyścić i dezynfekować produkt:
– regularnie podczas stosowania,
– przed i po każdej procedurze serwisowej,
– gdy miał styczność z jakimikolwiek płynami ustrojowymi,
– przed użyciem przez nowego użytkownika.

8.3.3 Instrukcje czyszczenia

NOTYFIKACJA!
– Produktu nie wolno czyścić w systemach do automatycznego mycia, przy użyciu urządzeń wysokociśnieniowych lub pary.

Czyszczenie podnośnika

Sposób: Przetrzeć wilgotną ściereczką lub miękką szczotką.

Maks. temperatura: 40°C

Rozpuszczalnik/środki chemiczne: Zwykły domowy środek czyszczący i woda.

Suszenie: Wytrzeć do sucha miękką ściereczką.

Czyszczenie nosidła

Szczegółowe informacje na temat czyszczenia znajdują się w instrukcjach dotyczących prania zamieszczonych na nosidle i w instrukcji dołączonej do nosidła.

8.3.4 Instrukcje dotyczące dezynfekcji

W warunkach opieki domowej

- Środek dezynfekujący: Zalecane jest stosowanie środka dezynfekującego na bazie alkoholu (zawierającego 70–90% alkoholu).

  Należy zapoznać się z instrukcjami na etykiecie środka dezynfekującego. Zawiera ona informacje na temat aktywności (bakterie, grzyby i/lub wirusy), zgodności materiałów oraz prawidłowego czasu ekspozycji.

1. Przed dezynfekcją upewnić się, że powierzchnie są oczyszczone.
2. Zwilżyć miękką ściereczkę i zdezynfekować wszystkie dostępne powierzchnie oraz utrzymywać je zwilżone przez podany na etykiecie środka dezynfekującego czas ekspozycji.
3. Umożliwić wyschnięcie produktu na powietrzu.

W ramach opieki w placówkach opieki medycznej

Przestrzegać wewnętrznych procedur dezynfekcyjnych i stosować wyłącznie określone tu metody i środki dezynfekujące.

8.4 Częstotliwość kontroli serwisowych

OSTRZEŻENIE!
Ryzyko obrażeń ciała lub uszkodzenia urządzenia
Serwisowanie może być przeprowadzane wyłącznie przez wykwalifikowanego technika.
– Należy skontaktować się ze swoim dostawcą firmy Invacare w celu serwisowania.

O ile inaczej nie określono w wymogach lokalnych, serwisowanie musi być przeprowadzane co przynajmniej 12 miesięcy.

9 Czynności po zakończeniu użytkowania wózka

9.1 Utylizacja

OSTRZEŻENIE!
Zagrożenie dla środowiska
Urządzenie zawiera akumulatory.
Produkt ten może zawierać substancje, które mogłyby być szkodliwe dla środowiska w przypadku jego utylizacji w miejscach (składowiskach), które zgodnie z prawem nie nadają się do tego celu.
– NIE NALEŻY wyrzucać akumulatorów razem z odpadami komunalnymi.
– NIE WOLNO wrzucać akumulatorów do ognia.
– Akumulatory MUSZĄ zostać dostarczone do miejsca właściwej utylizacji. Zwrot jest wymagany przez prawo i bezpłatny.
– Utylizować wyłącznie rozładowane akumulatory.
– Przed utylizacją należy osłonić styki akumulatorów litowych.
– Informacje na temat typu akumulatora, patrz etykieta akumulatora lub rozdział *11 Dane Techniczne, strona 31*.

Aby dbać o środowisko naturalne, po upływie okresu eksploatacji produktu należy poddać go recyklingowi w odpowiednim zakładzie.

Rozmontować produkt i jego podzespoły w celu oddzielenia różnych materiałów i poddania ich odrębnemu recyklingowi.

Utylizacja i recykling używanych produktów i opakowań musi odbywać się zgodnie z obowiązującymi w danym kraju przepisami i uregulowaniami prawnymi dotyczącymi postępowania z odpadami. W celu uzyskania szczegółowych informacji należy skontaktować się z lokalnym zakładem gospodarki odpadami.

9.2 Regeneracja

Produkt nadaje się do wielokrotnego użycia. Aby zregenerować produkt dla nowego użytkownika, należy wykonać następujące czynności:

- Czynność kontrolna
- Czyszczenie i dezynfekcja

Szczegółowe informacje zawiera *8 Konserwacja, strona 26* i instrukcja serwisowania tego produktu.

Należy upewnić się, że instrukcja obsługi została przekazana z produktem.

Nie należy używać produktu ponownie w przypadku stwierdzenia jakichkolwiek uszkodzeń lub usterek.

10 Rozwiązywanie problemów

10.1 Identyfikacja usterek i możliwe rozwiązania

Objawy	Usterki	Rozwiązanie
Podnośnik nie zachowuje sztywności	Obluzowane połączenie masztu/podstawy	Docisnąć połączenie masztu / podstawy. Patrz *4.3 Montaż masztu na podstawie, strona 12*
	Luźny mechanizm ręcznego mechanizmu rozszerzania nóg	Należy skontaktować się z dostawcą produktów firmy Invacare
Kółka samonastawne/hamulce wydają dźwięki lub zacinają się	Zanieczyszczenia lub cząstki stałe w łożyskach	Oczyścić kółka samonastawne z zanieczyszczeń i cząstek stałych
	Kółka / hamulce są uszkodzone	Należy skontaktować się z dostawcą produktów firmy Invacare
Głośne dźwięki lub skrzypienie sworzni	Sworznie są zużyte lub uszkodzone	Należy skontaktować się z dostawcą produktów firmy Invacare
Elektryczny siłownik nie podnosi lub nie obniża ramienia bądź nogi nie rozsuwają się lub nie zamykają po naciśnięciu przycisku	Obluzowany łącznik ręcznego elementu sterującego lub siłownika	Podłączyć łącznik ręcznego elementu sterującego lub siłownika. Upewnić się, że łączniki są mocno osadzone i w pełni podłączone
	Niski poziom naładowania akumulatora	Naładować akumulator. Patrz *5.9 Ładowanie akumulatora, strona 18*
	Wciśnięty przycisk zatrzymywania awaryjnego	Przekręcić przycisk zatrzymania awaryjnego w kierunku zgodnym z ruchem wskazówek zegara aż do zwolnienia przycisku
	Akumulator nieprawidłowo podłączony do jednostki sterującej	Ponownie podłączyć akumulator do jednostki sterującej. Patrz *5.9.3 Opcjonalna ładowarka do akumulatorów, strona 20*
	Uszkodzone styki łączące	Należy skontaktować się z dostawcą produktów firmy Invacare
	Przewód zasilający podłączony do gniazda zasilania	Odłączyć przewód zasilający od gniazda zasilania
	Uszkodzony siłownik ramienia lub siłownik nogi	Należy skontaktować się z dostawcą produktów firmy Invacare
	Przekroczono obciążenie maksymalne	Zmniejszyć obciążenie (podnośnik będzie funkcjonował prawidłowo)
Nietypowy dźwięk z wnętrza siłownika	Siłownik jest uszkodzony	Należy skontaktować się z dostawcą produktów firmy Invacare
Ramię nie obniży się po aktywowaniu ręcznego zwalniania awaryjnego	Aby możliwe było opuszczenie ramienia z maksymalnie podniesionej pozycji, ramię musi być obciążone odpowiednią masą minimalną	Lekko pociągnąć ramię w dół
Jednostka sterująca wydaje podczas podnoszenia sygnał dźwiękowy, a następnie wyłącza silnik	Przekroczono obciążenie maksymalne	Zmniejszyć obciążenie (podnośnik będzie funkcjonował prawidłowo)
Akumulator nie ładuje się	Przewód zasilający nie jest prawidłowo podłączony do jednostki sterującej i/lub gniazdka sieciowego	Upewnić się, że łączniki są mocno osadzone i w pełni podłączone. Patrz *5.9 Ładowanie akumulatora, strona 18*
	Przewód zasilający jest uszkodzony	Należy skontaktować się z dostawcą produktów firmy Invacare
Nie można wyregulować ramienia podnoszącego	Czerwona dźwignia na ramieniu nie jest popchnięta i jest skierowana do góry.	Patrz *5.5 Regulacja ramienia podnoszącego do wzrostu ciała., strona 16*

Objawy	Usterki	Rozwiązanie
	Ramię podnoszące jest już w pozycji maksymalnej lub minimalnej	Patrz *5.5 Regulacja ramienia podnoszącego do wzrostu ciała., strona 16*
	Mechanizm regulacyjny jest uszkodzony	Należy skontaktować się z dostawcą produktów firmy Invacare
	Ramię jest w nieprawidłowej pozycji	Ustawić ramię w położeniu poziomym. Patrz *5.3 Elektryczne podnoszenie/opuszczanie podnośnika, strona 15*
Podparcie nóg nie jest zainstalowane lub wyregulowane	Dźwignia zwalniająca nie jest popchnięta i skierowana do góry.	Patrz *Instalowanie podparcia nóg*
	Mechanizm regulacyjny jest uszkodzony	Należy skontaktować się z dostawcą produktów firmy Invacare
	Opaska nogi blokuje tył podparcia nóg	Zwolnić tył podparcia nóg
Maszt nie jest zmontowany na podstawie	Ramię jest skierowane w nieprawidłowym kierunku	Umieścić ramię w prawidłowej pozycji. Patrz *4.3 Montaż masztu na podstawie, strona 12*
Podnośnik nie toczy się	Kółka samonastawne są zablokowane	Odblokować kółka samonastawne Patrz *5.2 Blokowanie/odblokowywanie tylnych kółek samonastawnych, strona 15*

Jeśli powyższe propozycje nie rozwiązują problemów, należy skontaktować się z dostawcą firmy Invacare.

11 Dane Techniczne

11.1 Maksymalne bezpieczne obciążenie robocze

	ISA™ COMPACT	ISA™ STANDARD	ISA™ PLUS	ISA™ XPLUS
Maks. bezpieczne obciążenie robocze (pacjent i nosidło)	140 kg	160 kg	180 kg	200 kg

11.2 Wymiary i masy

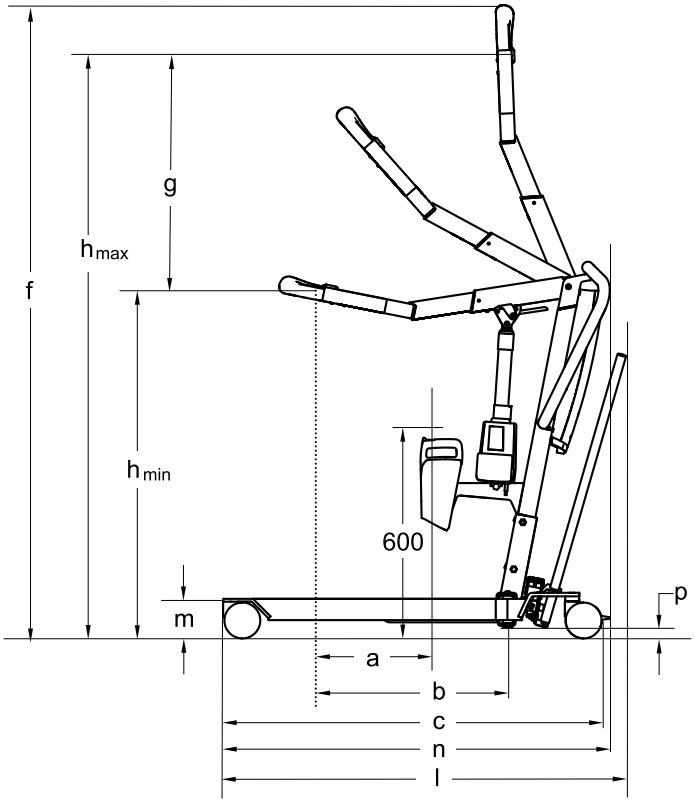

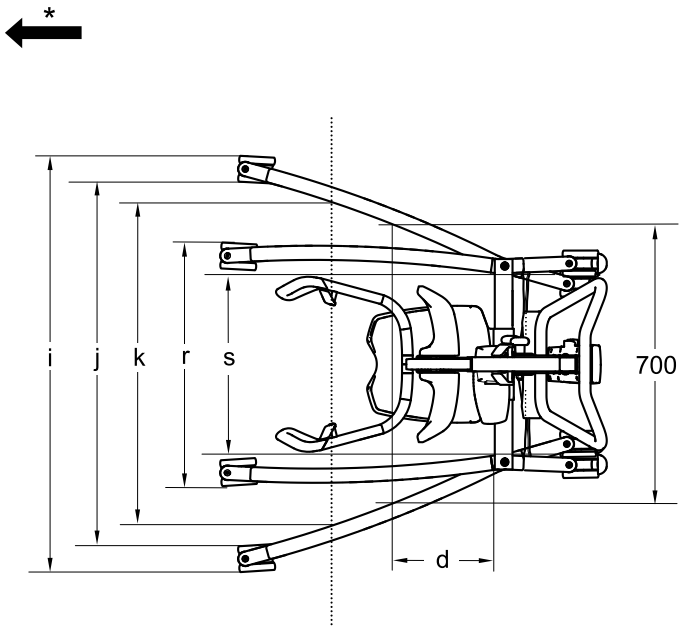

* Kierunek do przodu

Wymiary [mm]	ISA COMPACT		ISA STANDARD	ISA PLUS	ISA XPLUS
Średnica przedniego/tylnego kółka samonastawnego	75 / 75	100 / 100	100 / 100	100 / 100	100 / 125
Maks. zasięg na wys. 600 mm (a)*	110 - 270	110 - 270	110 - 270	110 - 270	110 - 270
Maks. zasięg od podstawy (b)*	340 - 500	340 - 500	340 - 500	340 - 500	340 - 500
Długość podstawy (c)	900	925	1080	1220	1280
Długość całkowita bez dźwigni (n)	925	925	1090	1230	1280
Długość całkowita z dźwignią (l)*	980 - 1000	980 - 1000	1145	1290	nd.
Zasięg od podstawy przy nogach rozsuniętych na szerokość 700 mm (d)	420	420	225	225	225
Maksymalna wysokość (f)*	1635 - 1785	1650 - 1800	1650 - 1800	1650 - 1800	1650 - 1800
Zakres podnoszenia (g)*	505 - 675	505 - 675	505 - 675	505 - 675	505 - 675
Min. wysokość przy podwieszaniu nosidła (h_{min})*	945 - 970	960 - 985	960 - 985	960 - 985	960 - 985
Maks. wysokość przy podwieszaniu nosidła (h_{max})*	1475 - 1620	1490 - 1635	1490 - 1635	1490 - 1635	1490 - 1635

Wymiary [mm]	ISA COMPACT		ISA STANDARD	ISA PLUS	ISA XPLUS
Szerokość całkowita (nogi rozsunięte), wymiar zewnętrzny (i)	865	885	1110	1170	1170
Szerokość całkowita (nogi rozsunięte), wymiar wewnętrzny (j)	755	735	960	1020	1020
Szerokość całkowita (nogi zsunięte), wymiar zewnętrzny (r)	515	535	635	640	640
Min. szerokość wewnętrzna (s)	380	380	495	495	495
Szerokość wewnętrzna przy maksymalnym zasięgu (k)*	640 - 725	640 - 725	775 - 870	775 - 870	775 - 870
Średnica nawrotu	1060	1060	1260	1400	1430
Wysokość do górnej krawędzi nóg (m)	100	115	115	115	115
Min. wysokość prześwitu (p)	20	35	35	35	35

* Zasięg zależny od całkowicie skróconej lub całkowicie wydłużonej pozycji ramienia podnoszącego

Masy – główne elementy [kg]	ISA COMPACT	ISA STANDARD	ISA PLUS	ISA XPLUS
Masa całkowita*	43 - 45	48 - 50	49 - 51	52
Masa masztu z CBJ Home	19			nd.
Masa masztu z CBJ1 / 2 / Care, z akumulatorem kwasowo-ołowiowym	20			
Masa nóg manualnych	15	20	21	nd.
Dźwignia do ręcznego mechanizmu rozszerzania nóg	1			nd.
Masa nóg elektrycznych	nd.	20	21	23
Podparcie nóg	5			
Stopień (wysoki, niski i nachylony)	4			

* Zakres zależny od konfiguracji

11.3 Układ elektryczny

	ISA COMPACT	ISA STANDARD	ISA PLUS	ISA XPLUS
Napięcie wyjściowe	24 V (prąd stały)			
Zasilanie	100–240 V (prąd przemienny), 50/60 Hz			
Maksymalne natężenie wejściowe	280 mA (w przypadku CBJ Home) / 400 mA (w przypadku CBJ2)	280 mA (w przypadku CBJ Home) / 400 mA (w przypadku CBJ1 i CBJ2)	280 mA (w przypadku CBJ Home) / 400 mA (w przypadku CBJ1, CBJ2 i CBJ Care)	400 mA (w przypadku CBJ1 i CBJ care)
Klasa ochronności (całe urządzenie)	IPX4 – System jest zabezpieczony przed rozpryskami wody z dowolnego kierunku.			
Klasa izolacji	Urządzenie klasy II			
Część aplikacyjna typu B	Część aplikacyjna jest zgodna z wymogami dotyczącymi ochrony przed porażeniem prądem elektrycznym określonymi w normie IEC 60601-1.			
Poziom natężenia dźwięku	45–50 dB (A)			
Wydajność	82 pełnych podniesień (z akumulatorem w zakresie 100%–50% pojemności)			
Praca przerywana (okresowa praca silnika)	10%, maks. 2 min/18 min			
Dane techniczne akumulatora	2 x 12 V / 2,9 Ah			

	ISA COMPACT	ISA STANDARD	ISA PLUS	ISA XPLUS
Typ akumulatora	Kwasowo-ołowiowy (bezobsługowy, szczelny)			
Ręczne opuszczanie awaryjne	Tak (u dołu siłownika)			
Elektryczne opuszczanie/podnoszenie awaryjne	Tak / Nie (w przypadku CBJ2 i CBJ Home)	Tak / Tak (w przypadku CBJ1) Tak / Nie (w przypadku CBJ2 i CBJ Home)	Tak / Tak (w przypadku CBJ1 i CBJ Care) Tak / Nie (w przypadku CBJ2 i CBJ Home)	Tak / Tak (w przypadku CBJ1 i CBJ Care)
Zużycie energii	podczas ładowania: maks. 19 W w stanie czuwania: maks. 2,5 W			
Prędkość podnoszenia – bez obciążenia*	38 – 51 mm/s			
Prędkość podnoszenia – przy obciążeniu osoby o wadze 80 kg*	36 – 46 mm/s			

* Zasięg zależny od całkowicie skróconej lub całkowicie wydłużonej pozycji ramienia podnoszącego

11.4 Warunki otoczenia

	Przechowywanie i transport	Podczas pracy
Temperatura	od -10°C do +50°C	od +5°C do +40°C
Wilgotność względna	od 20% do 80%, bez kondensacji	
Ciśnienie atmosferyczne	od 700 hPa do 1060 hPa	

ℹ Przed użyciem produktu odczekać, aż osiągnie temperaturę roboczą:
- Ogrzewanie z minimalnej temperatury przechowywania może potrwać ponad 30 minut.
- Schładzanie z maksymalnej temperatury przechowywania może potrwać ponad 5 minut.

11.5 Materiały

Element	Materiał
Podstawa, nogi, maszt i ramię	Stal powlekana proszkowo
Złącze ramienia, śruby i nakrętki	Stal cynkowana
Uchwyty	TPE
Haki nosidła	TPU
Poduszka podparcia nóg	Selfskin PU
Pokrywa stopnia	PCW, PU
Obudowa siłownika, ręczny element sterujący, ochraniacz masztu, kółka samonastawne i inne części z tworzyw sztucznych	Materiał zgodny z oznakowaniem (PA, PP, PE)
Opaska nogi	PA, PES, PCW, PU

Wszystkie elementy produktu są odporne na korozję lub zabezpieczone przed korozją.

11.6 Siły robocze elementów sterujących

Element sterujący	Siła robocza
Przyciski na jednostce sterującej	4 N
Przyciski na pilocie	4 N
Pedał nożny w modelu ISA™ COMPACT z kółkami samonastawnymi 100 mm*	270 N
Dźwignia rozsuwania nóg w modelu ISA™ COMPACT	64 N
Dźwignia rozsuwania nóg w modelu ISA™ STANDARD	70 N
Dźwignia rozsuwania nóg w modelu ISA™ PLUS	85 N

* W przypadku wszystkich innych modeli i rozmiarów kółek samonastawnych, obowiązkowa jest dźwignia ręcznego mechanizmu rozsuwania nóg.

12 Kompatybilność elektromagnetyczna (EMC)

12.1 Informacje ogólne o zgodności elektromagnetycznej

Medyczne urządzenia elektryczne powinny być instalowane i użytkowane zgodnie z informacją dotyczącą zgodności elektromagnetycznej zamieszczoną w niniejszej instrukcji obsługi.

Produkt ten przetestowano i stwierdzono, że jego parametry odpowiadają zakresom wartości określonym w normie IEC/EN 60601-1-2 dla urządzeń klasy B.

Przenośny i mobilny sprzęt komunikacyjny wykorzystujący fale radiowe może zakłócać pracę tego produktu.

Praca innych urządzeń może zostać zakłócona nawet przez promieniowanie elektromagnetyczne o niewielkim natężeniu dozwolonym przez opisaną wyżej normę. Aby sprawdzić, czy emisje tego produktu powodują zakłócenia, należy go uruchomić, a następnie wyłączyć. Jeśli zakłócenia pracy innych urządzeń zostaną w ten sposób wyeliminowane, należy założyć, że powodował je ten produkt. W takich rzadkich przypadkach zakłócenia można zmniejszyć lub skorygować za pomocą poniższych działań:

- Przesunąć lub przestawić urządzenia albo zwiększyć odległość między nimi.

12.2 Emisja elektromagnetyczna

Wytyczne i oświadczenie producenta

Ten produkt jest przeznaczony do użytkowania w opisanym poniżej środowisku elektromagnetycznym. Nabywca lub użytkownik tego produktu powinien korzystać z niego wyłącznie w takim środowisku.

Badanie emisji	Zgodność	Środowisko elektromagnetyczne — wytyczne
Emisje fal radiowych CISPR 11	Grupa I	Ten produkt wykorzystuje energię fal radiowych tylko do wewnętrznego działania. Tym samym emisje fal radiowych mają niską częstotliwość i nie powinny powodować zakłóceń w działaniu znajdujących się w pobliżu urządzeniach elektronicznych.
Emisje fal radiowych CISPR 11	Klasa B	Ten produkt nadaje się do użytku we wszystkich miejscach, w tym tych podłączonych bezpośrednio do publicznych sieci niskiego napięcia, zaopatrujących w energię elektryczną gospodarstwa domowe.
Emisja harmonicznych prądu IEC 61000-3-2	Klasa A	
Wahania napięcia/migotanie IEC 61000-3-3	Zgodność	

12.3 Odporność elektromagnetyczna

Wytyczne i oświadczenie producenta

Ten produkt jest przeznaczony do użytkowania w opisanym poniżej środowisku elektromagnetycznym. Nabywca lub użytkownik tego produktu powinien korzystać z niego wyłącznie w takim środowisku.

Badanie odporności	Poziom testu / zgodności	Środowisko elektromagnetyczne — wytyczne
Wyładowanie elektrostatyczne (ESD) IEC 61000-4-2	±8 kV stykowe ±2 kV, ±4 kV, ±8 kV, ±15 kV w powietrzu	Podłogi powinny być drewniane, betonowe lub pokryte płytkami ceramicznymi. Jeżeli podłogi są pokryte tworzywem sztucznym, wilgotność względna powinna wynosić co najmniej 30%.
Szybkozmienne zakłócenia przejściowe IEC 61000-4-4	±2 kV dla linii energetycznych; częstotliwość powtarzania 100 kHz ±1 kV dla linii wejścia/wyjścia; częstotliwość powtarzania 100 kHz	Instalacja zasilająca powinna spełniać normy jakościowe typowe dla budynków komercyjnych lub szpitalnych.

Badanie odporności	Poziom testu / zgodności	Środowisko elektromagnetyczne — wytyczne
Przepięcie IEC 61000-4-5	±1 kV z linii do linii ±2 kV z linii do ziemi	Instalacja zasilająca powinna spełniać normy jakościowe typowe dla budynków komercyjnych lub szpitalnych.
Zapady napięcia, krótkie zakłócenia i zmiany napięcia w liniach zasilania wejściowego IEC 61000-4-11	<0% U_T dla 0,5 cyklu przy 45° 0% U_T dla 1 cyklu 70% U_T dla 25 / 30 cykli <5% U_T dla 250 / 300 cykli	Instalacja zasilająca powinna spełniać normy jakościowe typowe dla budynków komercyjnych lub szpitalnych. Jeżeli wymagane jest użytkowanie tego produktu podczas zakłóceń dostawy energii, zaleca się podłączenie produktu do zasilania bezprzerwowego lub akumulatora. U_T to napięcie sieciowe przed zastosowaniem poziomu testowego.
Pole magnetyczne o częstotliwości sieci elektroenergetycznej (50/60 Hz) IEC 61000-4-8	30 A/m	Pola magnetyczne o częstotliwości sieci elektroenergetycznej powinny być na poziomach charakterystycznym dla typowych lokalizacji w budynkach komercyjnych lub szpitalnych.
Przewodzone zakłócenia o częstotliwościach radiowych IEC 61000-4-6	3 V 150 kHz do 80 Mhz 6 V w pasmach ISM oraz radiostacji amatorskich	Nie można przewidzieć teoretycznie z należytą dokładnością natężenia pola pochodzącego z nadajników o stałej częstotliwości radiowej, takich jak stacje bazowe dla telefonów przenośnych (komórkowych/bezprzewodowych) i naziemne nadajniki mobilne, radio amatorskie, nadajniki radiowe AM i FM oraz nadajniki TV. Aby dokonać oceny środowiska elektromagnetycznego z uwzględnieniem nadajników o stałych częstotliwościach, należy rozważyć przeprowadzenie badania terenowego fal elektromagnetycznych. Jeżeli natężenie pola zmierzone w miejscu użytkowania tego produktu przekracza określony powyżej poziom zgodności częstotliwości, należy obserwować działanie tego produktu. W przypadku zauważenia nieprawidłowego działania konieczne może być zastosowanie dodatkowych środków, takich jak zmiana ustawienia lub przestawienie tego produktu. Zakłócenia mogą wystąpić w pobliżu urządzeń oznaczonych następującym symbolem:
Emitowane zakłócenia o częstotliwościach radiowych IEC 61000-4-3	10 V/m 80 Mhz do 2,7 GHz	
	Specyfikacje testowe 385–5785 MHz dla odporności na sprzęt do bezprzewodowej łączności radiowej, patrz tabela 9 normy IEC 60601-1-2:2014	Przenośny i mobilny sprzęt komunikacyjny wykorzystujący fale radiowe powinien być stosowany w odległości nie bliższej niż 30 cm od dowolnej części tego produktu, w tym kabli.

Niniejsze wytyczne mogą nie mieć zastosowania w niektórych sytuacjach. Wpływ na propagację fal elektromagnetycznych mają pochłanianie i odbicie fal od konstrukcji, przedmiotów i ludzi.

12.4 Specyfikacje testowe dla odporności na sprzęt do bezprzewodowej łączności radiowej

IEC 60601-1-2:2014 — Tabela 9

Częstotliwość testu (MHz)	Pasmo [a] (MHz)	Usługa [a]	Modulacja [b]	Moc maksymalna (W)	Odległość (m)	Poziom testu odporności (V/m)
385	380 - 390	TETRA 400	Modulacja impulsowa [b] 18 Hz	1,8	0,3	27
450	430 - 470	GMRS 460, FRS 460	FM [c] odchylenie ±5 kHz sinusoida 1 kHz	2	0,3	28
710 745 788	704 - 787	Pasmo 13, 17 LTE	Modulacja impulsowa [b] 217 Hz	0,2	0,3	9
810 870 930	800 - 960	GSM 800/900, TETRA 800, iDEN 820, CDMA 850, pasmo 5 LTE	Modulacja impulsowa [b] 18 Hz	2	0,3	28
1720 1845 1970	1700 - 1990	GSM 1800; CDMA 1900; GSM 1900; DECT; pasmo 1, 3, 4, 25 LTE; UMTS	Modulacja impulsowa [b] 217 Hz	2	0,3	28
2450	2400 - 2570	Bluetooth, WLAN, 802.11 b/g/n, RFID 2450, pasmo 7 LTE	Modulacja impulsowa [b] 217 Hz	2	0,3	28
5240 5500 5785	5100 - 5800	WLAN 802.11 a/n	Modulacja impulsowa [b] 217 Hz	0,2	0,3	9

ℹ W razie potrzeby osiągnięcia poziomu testu odporności, odległość między anteną nadawczą i medycznym sprzętem elektrycznym lub systemem może być zmniejszona do 1 m. Odległość testowa 1 m jest dopuszczalna wg normy IEC 61000-4-3.

[a] W przypadku niektórych usług, uwzględnione są jedynie częstotliwości nadawcze.

[b] Fala nośna powinna być modulowana przy użyciu 50% cyklu pracy sygnału fali kwadratowej.

[c] Jako alternatywa dla modulacji FM, może być użyta 50% modulacja impulsu przy 18 Hz — chociaż nie stanowi ona faktycznej modulacji, byłby to najgorszy przypadek.

Notatki

Notatki

United Kingdom & Ireland:
Invacare Limited
Pencoed Technology Park, Pencoed
Bridgend CF35 5AQ
Tel: (44) (0) 1656 776 200
uk@invacare.com
www.invacare.co.uk

Belgium & Luxemburg:
Invacare nv
Autobaan 22
B-8210 Loppem
Tel: (32) (0)50 83 10 10
Fax: (32) (0)50 83 10 11
marketingbelgium@invacare.com
www.invacare.be

Danmark:
Invacare A/S
Sdr. Ringvej 37
DK-2605 Brøndby
Tel: (45) (0)36 90 00 00
Fax: (45) (0)36 90 00 01
denmark@invacare.com
www.invacare.dk

Deutschland:
Invacare GmbH
Am Achener Hof 8
D-88316 Isny
Tel: (49) (0)7562 700 0
kontakt@invacare.com
www.invacare.de

Österreich:
Invacare Austria GmbH
Herzog-Odilo-Straße 101
A-5310 Mondsee
Tel: (43) 6232 5535 0
Fax: (43) 6232 5535 4
info-austria@invacare.com
www.invacare.at

Schweiz / Suisse / Svizzera:
Invacare AG
Neuhofweg 51
CH-4147 Aesch BL
Tel: (41) (0)61 487 70 80
Fax: (41) (0)61 488 19 10
switzerland@invacare.com
www.invacare.ch

España:
Invacare S.A.
Avenida del Oeste, 50 – 1º-1ª
Valencia-46001
Tel: (34) 972 493 214
contactsp@invacare.com
www.invacare.es

France:
Invacare Poirier SAS
Route de St Roch
F-37230 Fondettes
Tel: (33) (0)2 47 62 64 66
contactfr@invacare.com
www.invacare.fr

Italia:
Invacare Mecc San s.r.l.,
Via dei Pini 62,
I-36016 Thiene (VI)
Tel: (39) 0445 38 00 59
servizioclienti@invacare.com
www.invacare.it

Nederland:
Invacare BV
Galvanistraat 14-3
NL-6716 AE Ede
Tel: (31) (0)318 695 757
nederland@invacare.com
www.invacare.nl

Norge:
Besøksadresse:
(Office adresses)
Invacare AS
Brynsveien 16
0667 Oslo
Tel: (47) 22 57 95 00
norway@invacare.com
www.invacare.no

Norge:
Vareleveringsadresse:
(Storrage / Teknical dep)
Invacare AS
Østensjøveien 19
0661 Oslo
teknisk@invacare.com
www.invacare.no

Portugal:
Invacare Lda
Rua Estrada Velha, 949
P-4465-784 Leça do Balio
Tel: (+351) 225 193 360
portugal@invacare.com
www.invacare.pt

Suomi:
Camp Mobility
Patamäenkatu 5, 33900 Tampere
Puhelin 09-35076310
info@campmobility.fi
www.campmobility.fi

Sverige:
Invacare AB
Fagerstagatan 9
S-163 53 Spånga
Tel: (46) (0)8 761 70 90
Fax: (46) (0)8 761 81 08
sweden@invacare.com
www.invacare.se

Australia:
Invacare Australia Pty. Ltd.
Unit 18/12 Stanton Road,
Seven Hills, NSW 2147,
Australia
Phone: 1800 460 460
Fax: 1800 814 367
orders@invacare.com.au
www.invacare.com.au

EU Export:
Invacare Poirier SAS
Route de St Roch
F-37230 Fondettes
Tel: (33) (0)2 47 62 69 80
serviceclient_export@invacare.com
www.invacare.eu.com

New Zealand:
Invacare New Zealand Ltd
4 Westfield Place, Mt Wellington
1060
New Zealand
Phone: 0800 468 222
Fax: 0800 807 788
sales@invacare.co.nz
www.invacare.co.nz

UKRP Invacare UK Operations Limited
Unit 4, Pencoed Technology Park,
Pencoed
Bridgend CF35 5AQ
UK

Invacare Portugal, Lda
Rua Estrada Velha 949
4465-784 Leça do Balio
Portugal

60128505-C 2023-04-28

Making Life's Experiences Possible®

Yes, you can.