Invacare® ISA™

ISA™ COMPACT, ISA™ STANDARD, ISA™ PLUS, ISA™ XPLUS

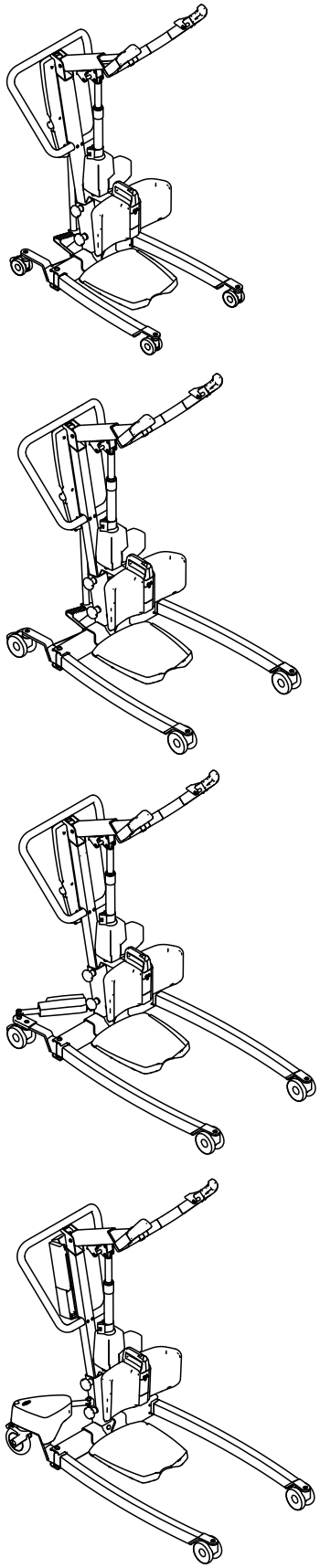

sk Zdvihák pacienta slúžiaci ako pomôcka pri postavení
Návod na obsluhu

Tento návod sa MUSÍ odovzdať používateľovi výrobku.
PRED používaním tohto výrobku si pozorne prečítajte tento návod a uložte na bezpečné miesto pre budúce použitie.

Yes, you can.

©2023 Invacare Corporation
Všetky práva vyhradené. Opätovné uverejnenie, duplikácia alebo úplné alebo čiastočné zmeny sú bez predchádzajúceho písomného súhlasu spoločnosti Invacare zakázané. Ochranné známky sú označené symbolmi ™ a ®. Pokiaľ nie je uvedené inak, všetky ochranné známky vlastní alebo má na ne licenciu spoločnosť Invacare Corporation alebo jej pobočky.

Obsah

1 Všeobecné informácie 4
1.1 Úvod 4
1.1.1 Symboly v tomto dokumente 4
1.2 Životnosť. 4
1.2.1 Doplnkové informácie. 4
1.3 Obmedzenie zodpovednosti 4
1.4 Informácie o záruke. 4
1.5 Súlad s normami 4
1.5.1 Normy týkajúce sa špecificky tohto výrobku 5
2 Bezpečnosť 6
2.1 Všeobecné bezpečnostné informácie 6
2.1.1 Body priškripnutia 7
2.2 Bezpečnostné informácie o príslušenstve 7
2.3 Bezpečnostné informácie o elektromagnetickej interferencii 7
2.3.1 Režim nabíjania batérie 7
2.4 Štítky a symboly na výrobku 8
2.4.1 Umiestnenie štítka 8
2.4.2 Identifikačný štítok. 8
2.4.3 Ďalšie štítky a symboly. 8
3 Prehľad výrobku 10
3.1 Plánované použitie 10
3.2 Hlavné časti zdviháka. 10
3.3 Príslušenstvo 11
4 Nastavenie. 12
4.1 Všeobecné bezpečnostné informácie 12
4.2 Dodané položky 12
4.3 Montáž stĺpika na základňu 12
4.4 Montáž stúpadla 13
4.5 Umiestnenie pásky na nohy. 13
4.6 Montáž podpery nôh. 13
4.7 Montáž páčky na manuálne otvorenie nôh. 13
4.8 Resetovanie počítadla servisu 14
5 Použitie 15
5.1 Všeobecné bezpečnostné informácie 15
5.2 Zablokovanie/odblokovanie zadných koliesok 15
5.3 Zdvíhanie/spúšťanie elektrického zdviháka 15
5.4 Zatvorenie/otvorenie nôh 15
5.4.1 Elektrické zatvorenie/otvorenie nôh 15
5.4.2 Manuálne zatvorenie/otvorenie nôh 15
5.5 Nastavenie zdvíhacieho ramena podľa výšky pacienta. . . . 15
5.6 Nastavenie výšky podpery nôh. 16
5.7 Používanie pásky na nohy 16
5.8 Núdzové funkcie 17
5.8.1 Vykonanie núdzového zastavenia 17
5.8.2 Aktivácia núdzového spustenia (jednotka ovládania CBJ Home) 17
5.8.3 Aktivácia núdzového spustenia (jednotky ovládania CBJ Care, CBJ1, CBJ2) 17
5.8.4 Aktivácia núdzového zdvíhania (jednotky ovládania CBJ Care, CBJ1). 17
5.8.5 Aktivácia mechanického núdzového spustenia. 17
5.9 Nabíjanie batérie. 18
5.9.1 Jednotka ovládania CBJ Home 18
5.9.2 Jednotky ovládania CBJ Care, CBJ1, CBJ2. 18
5.9.3 Voliteľná nabíjačka batérie 19
6 Presun pacienta 20
6.1 Všeobecné bezpečnostné informácie 20
6.2 Pripevnenie závesu k zdviháku 21
6.3 Presun pacienta 22
7 Preprava a skladovanie 24
7.1 Všeobecné informácie 24
7.2 Demontáž zdviháka 24
8 Údržba. 25
8.1 Všeobecné informácie o údržbe. 25
8.2 Denné kontroly 25
8.3 Čistenie a dezinfekcia 25
8.3.1 Všeobecné bezpečnostné informácie. 25
8.3.2 Intervaly čistenia 25
8.3.3 Pokyny na čistenie 25
8.3.4 Pokyny na dezinfekciu 26
8.4 Servisný interval 26
9 Po používaní 27
9.1 Likvidácia 27
9.2 Opätovné použitie. 27
10 Riešenie problémov 28
10.1 Identifikácia porúch a možné riešenia 28
11 Technické Údaje 30
11.1 Maximálne bezpečné pracovné zaťaženie 30
11.2 Rozmery a hmotnosť. 30
11.3 Elektrický systém. 31
11.4 Podmienky prostredia 32
11.5 Materiály 32
11.6 Ovládacia sila ovládačov 32
12 Elektromagnetická kompatibilita. 33
12.1 Všeobecné informácie o elektromagnetickej kompatibilite. 33
12.2 Elektromagnetické emisie 33
12.3 Elektromagnetická odolnosť. 33
12.4 Špecifikácie testu odolnosti voči pôsobeniu rádiofrekvenčného bezdrôtového komunikačného zariadenia. 34

1 Všeobecné informácie

1.1 Úvod

Táto používateľská príručka obsahuje dôležité informácie o zaobchádzaní s výrobkom. Používateľskú príručku si dôkladne prečítajte a dodržiavajte bezpečnostné pokyny, aby sa zaručila bezpečnosť pri používaní výrobku.

Upozorňujeme, že v tomto dokumente sa môžu nachádzať časti, ktoré sa netýkajú vášho výrobku, pretože dokument je určený pre všetky dostupné modely (v čase tlače). Pokiaľ nie je uvedené inak, každá časť tohto dokumentu sa vzťahuje na všetky modely výrobku.

Modely a konfigurácie dostupné vo vašej krajine nájdete v dokumentoch o predaji určených pre jednotlivé krajiny.

Spoločnosť Invacare si vyhradzuje právo meniť špecifikácie výrobku bez toho, aby bolo nutné ďalšie oznámenie.

Pred prečítaním tohto dokumentu sa uistite, že máte najnovšiu verziu. Najnovšiu verziu nájdete na lokalite spoločnosti Invacare vo formáte PDF.

Ak zistíte, že veľkosť písma vo vytlačenom dokumente neumožňuje pohodlné čítanie, môžete si príručku prevziať vo verzii PDF z webovej lokality. Súbor PDF sa potom môže zväčšiť na obrazovke na písmo veľkosti, ktorá bude pre vás pohodlnejšia.

Ďalšie informácie o výrobku, napríklad bezpečnostné pokyny týkajúce sa výrobku a informácie o stiahnutí výrobku, získate od svojho zástupcu spoločnosti Invacare. Pozrite si adresy na konci tohto dokumentu.

V prípade vážneho incidentu s výrobkom by ste mali informovať výrobcu a príslušný štátny orgán vo svojej krajine.

1.1.1 Symboly v tomto dokumente

V tomto dokumente sa používajú symboly a signálne slová, ktoré poukazujú na nebezpečenstvá alebo nebezpečné postupy potenciálne vedúce k poraneniu osôb alebo poškodeniu majetku. Definície signálnych slov nájdete v informáciách nižšie.

⚠ VAROVANIE
Signalizuje nebezpečnú situáciu, ktorá, ak sa jej nezabráni, by mohla viesť k vážnemu poraneniu alebo smrti.

⚠ POZOR
Signalizuje nebezpečnú situáciu, ktorá, ak sa jej nezabráni, by mohla viesť k malému alebo menej vážnemu poraneniu.

! OZNÁMENIE
Signalizuje nebezpečnú situáciu, ktorá, ak sa jej nezabráni, by mohla viesť k poškodeniu majetku.

ⓘ Tipy a odporúčania
Poskytuje užitočné tipy, odporúčania a informácie pre efektívne a bezproblémové používanie.

Ďalšie symboly

(Nevťahuje sa na všetky príručky)

UKRP Zodpovedná osoba v Spojenom kráľovstve
Označuje, či produkt nie je vyrobený v Spojenom kráľovstve.

Triman
Označuje pravidlá recyklácie a triedenia (platí len pre Francúzsko).

1.2 Životnosť

Očakávaná životnosť tohto výrobku je osem rokov za predpokladu, že sa výrobok používa každý deň a v súlade s bezpečnostnými pokynmi, intervalmi údržby a pokynmi na správne používanie, ktoré sú uvedené v tejto príručke. Efektívna životnosť sa môže líšiť v závislosti od frekvencie a intenzity používania.

1.2.1 Doplnkové informácie

Očakávaná životnosť vychádza z odhadovaných priemerných štyroch zdvíhacích cyklov za deň.

1.3 Obmedzenie zodpovednosti

Spoločnosť Invacare nepreberá žiadnu zodpovednosť za poškodenie, ktoré vznikne v dôsledku:

- nedodržiavania pokynov v tejto príručke používateľa,
- nesprávneho používania,
- prirodzeného opotrebovania,
- nesprávnej montáže alebo nastavenia vykonaného zákazníkom alebo treťou stranou,
- technických úprav,
- neautorizovaných zmien alebo používania nevhodných náhradných dielov.

1.4 Informácie o záruke

Poskytujeme záruku výrobcu na výrobok v súlade s našimi všeobecnými obchodnými podmienkami v príslušných krajinách.

Záručné reklamácie možno uplatňovať len prostredníctvom poskytovateľa, od ktorého ste výrobok získali.

1.5 Súlad s normami

Kvalita je základom fungovania našej spoločnosti, ktorá pracuje v rámci oblastí normy ISO 13485.

Tento výrobok obsahuje značku CE v súlade s nariadením o zdravotníckych pomôckach 2017/745 triedy 1.

Tento výrobok obsahuje značku UKCA v súlade s časťou II triedy I nariadenia o zdravotníckych pomôckach UK z roku 2002 (v znení zmien).

Neustále sa snažíme zaistiť, aby bol lokálny aj globálny vplyv našej spoločnosti na prostredie čo najmenší.

Používame len materiály a komponenty kompatibilné so smernicou REACH.

Dodržiavame požiadavky súčasných právnych predpisov o ochrane životného prostredia OEEZ a RoHS.

1.5.1 Normy týkajúce sa špecificky tohto výrobku

Výrobok sa testoval a spĺňa požiadavky normy ISO 10535 (Zdviháky na premiestňovanie osôb so zdravotným postihnutím) a všetkých súvisiacich noriem.

Ďalšie informácie o miestnych normách a nariadeniach vám poskytne miestny zástupca spoločnosti Invacare. Pozrite si adresy na konci tohto dokumentu.

2 Bezpečnosť

2.1 Všeobecné bezpečnostné informácie

Táto časť príručky obsahuje všeobecné bezpečnostné informácie o výrobku. Špecifické bezpečnostné informácie nájdete v príslušnej časti príručky a v pokynoch v konkrétnej časti.

VAROVANIE!
Riziko poranenia alebo poškodenia
- Tento výrobok ani žiadne dostupné voliteľné vybavenie nepoužívajte bez toho, aby ste si najskôr neprečítali tieto pokyny a všetky doplnkové inštruktážne materiály, napríklad používateľské príručky alebo hárky s pokynmi dodané s týmto výrobkom alebo voliteľným vybavením, a neoboznámili sa s nimi. Ak nebudete rozumieť varovaniam, upozorneniam alebo pokynom, skôr ako sa pokúsite používať tento výrobok, obráťte sa na poskytovateľa zdravotnej starostlivosti, dodávateľa výrobkov značky Invacare alebo kvalifikovaného technika.
- Nevykonávajte na výrobku žiadne neautorizované úpravy ani zmeny.

VAROVANIE!
Nesmiete prekračovať maximálne bezpečné pracovné zaťaženie.
- Neprekračujte maximálne bezpečné pracovné zaťaženie tohto výrobku ani používaného príslušenstva, napríklad závesov a pod. Informácie o uvedenom maximálnom bezpečnom pracovnom zaťažení nájdete v dokumentácii alebo na štítku.
- Komponent s najnižším limitom zaťaženia určuje maximálne bezpečné pracovné zaťaženie celého systému.

VAROVANIE!
Riziko poranenia alebo poškodenia
Nesprávne používanie tohto výrobku môže viesť k poraneniu alebo poškodeniu.
- Nepokúšajte sa o žiadny presun bez predchádzajúceho súhlasu pacientovho poskytovateľa zdravotnej starostlivosti.
- Prečítajte si pokyny v tejto používateľskej príručke a dodržiavajte postupy presunu určené pre školený personál. Presun pacienta si nacvičte pod dozorom a s mobilnou osobou predstavujúcou pacienta.
- Pacienti, ktorých presúvate a umiestňujete pomocou závesu slúžiaceho ako pomôcka pri postavení, MUSIA spolupracovať, logicky uvažovať a ovládať hlavu a krk. V opačnom prípade môže dôjsť k zraneniu.
- Pacienti, ktorých presúvate a umiestňujete pomocou závesu len s podperou chrbta, MUSIA byť schopní udržať väčšinu vlastnej hmotnosti. V opačnom prípade môže dôjsť k zraneniu osôb alebo poškodeniu vybavenia. Ďalšie informácie nájdete v používateľskej príručke k závesu.
- Zdvihák nepoužívajte ako prepravný prostriedok. Slúži na presun osoby z jedného povrchu na sedenie na iný.

VAROVANIE!
Riziko poranenia alebo poškodenia
Nevhodná manipulácia s káblami, nesprávne pripojenie a používanie neschváleného vybavenia môžu spôsobiť zásah elektrickým prúdom a poruchu výrobku.
- Káble výrobku neohýbajte, nestrihajte ani iným spôsobom nepoškodzujte.
- Dbajte na to, aby sa káble pri používaní výrobku nezasekli ani nepoškodili.
- Skontrolujte, či sa používajú správne káble a či sú správne pripojené.
- Nepoužívajte neschválené vybavenie.

VAROVANIE!
Riziko poranenia alebo poškodenia
Nadmerná vlhkosť poškodí výrobok a môže spôsobiť zásah elektrickým prúdom.
- Zdvihák pacienta možno používať vo vani alebo v sprchovom kúte, no NESMIE sa používať pod sprchou. Pacient sa musí presunúť na sprchovaciu stoličku alebo sa musia využiť iné spôsoby sprchovania.
- Ak sa zdvihák pacienta používa vo vlhkom prostredí, nezabudnite ho po použití dosucha utrieť.
- Napájací kábel nepripájajte ani neodpájajte vo vlhkom prostredí ani mokrými rukami.
- Výrobok neskladujte vo vlhkom priestore ani vo vlhkých podmienkach.
- Pravidelne kontrolujte všetky komponenty výrobku, či nie sú skorodované alebo poškodené. Skorodované alebo poškodené diely vymeňte.
- Pozrite si časť *11.4 Podmienky prostredia, strana 32*.

VAROVANIE!
Riziko poranenia alebo poškodenia
Zdroje vznietenia môžu spôsobiť popáleniny alebo požiar.
- Pri presune pacienta sa musí zachovať bezpečný odstup medzi zdvihákom a možnými zdrojmi vznietenia (ohrievač, pec, krb a pod.).
- Pacient a asistenti nesmú počas prenosu fajčiť.
- Záves sa nesmie umiestňovať nad zdroje tepla (ohrievač, pec, krb a pod.).

VAROVANIE!
Riziko poranenia alebo poškodenia
Ak chcete pri používaní výrobku predchádzať poraneniu alebo poškodeniu:
- Keď sa výrobok používa v blízkosti detí alebo domácich zvierat, vyžaduje sa prísny dohľad.
- Nenechávajte sa deti hrať s výrobkom.

POZOR!
Riziko poranenia alebo poškodenia
Výrobok môže byť horúci, keď je vystavený pôsobeniu slnečného žiarenia alebo iných zdrojov tepla.
- Nevystavujte výrobok dlhší čas pôsobeniu priameho slnečného žiarenia.
- Výrobok uchovávajte mimo zdrojov tepla.

OZNÁMENIE!
Nahromadenie smietok, prachu a iných nečistôt môže výrobok poškodiť.
– Výrobok udržiavajte čistý.

2.1.1 Body priškripnutia

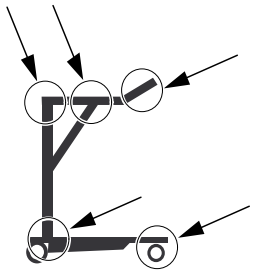

VAROVANIE!
Riziko poranenia
Body priškripnutia sa nachádzajú na viacerých miestach na zdviháku a môžete si do nich priškripnúť časti tela.
– Ruky, prsty a chodidlá držte vždy mimo pohybujúcich sa dielov.

2.2 Bezpečnostné informácie o príslušenstve

POZOR!
Riziko poranenia
Neoriginálne alebo nesprávne príslušenstvo môže ovplyvniť funkcie a bezpečnosť tohto výrobku.
– Z dôvodu regionálnych rozdielov nájdete informácie o dostupnom príslušenstve na miestnej webovej lokalite alebo v katalógu spoločnosti Invacare, prípadne sa obráťte na poskytovateľa výrobkov Invacare.
– Ďalšie informácie a pokyny nájdete v príručke dodanej s príslušenstvom.
– Používajte len originálne príslušenstvo určené pre používaný výrobok. Za určitých okolností je možné používať závesy od iných výrobcov. Pozrite si doplnkové informácie v tejto časti.

POZOR!
Kompatibilita závesov so systémom pripevnenia
Spoločnosť Invacare využíva bežný systém pripevnenia pomocou hákov a slučiek. Slučky na závesoch sa pripevňujú na háky na zdviháku. Z toho dôvodu možno na tomto zdviháku používať aj vhodné závesy iných výrobcov.
– Používajte len závesy určené pre zdviháky slúžiace ako pomôcka pri postavení.
– Používajte len závesy so slučkami na pripevnenie, ktoré sú vhodné pre háky slúžiace ako miesta na pripevnenie.
– Nepoužívajte závesy určené pre systémy s otvormi alebo s pripevnením pomocou svoriek ani pre systémy so sklopným rámom.

Pred výberom vhodného popruhu musí možné nebezpečenstvo posúdiť poskytovateľ zdravotnej starostlivosti. Pri posudzovaní nebezpečenstva sa musia zvažovať tieto faktory:

- Hmotnosť, veľkosť, fyzická schopnosť a zdravotný stav pacienta.
- Typ prepravy a prostredia.
- Kompatibilita s ostatným používaným zdvíhacím zariadením.

2.3 Bezpečnostné informácie o elektromagnetickej interferencii

VAROVANIE!
Riziko poruchy spôsobené elektromagnetickou interferenciou
Medzi týmto výrobkom a ďalším elektrickým zariadením môže dôjsť k elektromagnetickej interferencii, ktorá môže narušiť funkcie tohto výrobku nastavované elektronicky. Ak tomu chcete predísť, znížte alebo eliminujte elektromagnetickú interferenciu:
– Používajte len originálne káble, príslušenstvo a náhradné diely, aby sa nezvyšovali elektromagnetické emisie alebo aby sa neznížila elektromagnetická odolnosť tohto výrobku.
– Nepoužívajte prenosné rádiofrekvenčné komunikačné zariadenie v kratšej vzdialenosti ako 30 cm od ľubovoľnej súčasti tohto výrobku (vrátane káblov).
– Nepoužívajte tento výrobok v blízkosti vysokofrekvenčného chirurgického zariadenia a miestnosti chránenej pred rádiofrekvenčným žiarením zo systému zobrazovania magnetickou rezonanciou, pri ktorom je intenzita elektromagnetického rušenia vysoká.
– Ak dôjde k rušeniu, presuňte tento výrobok ďalej od druhého zariadenia alebo ho vypnite.
– Pozrite si podrobnejšie informácie a pokyny v kapitole *12 Elektromagnetická kompatibilita, strana 33*.

VAROVANIE!
Riziko poruchy
Elektromagnetická interferencia môže viesť k nesprávnej prevádzke.
– Tento výrobok nepoužívajte v blízkosti iného elektrického zariadenia alebo umiestnený na takom zariadení. Ak je také používanie nevyhnutné, tento výrobok a ďalšie zariadenia musíte pozorne sledovať a overovať, či fungujú normálne.

2.3.1 Režim nabíjania batérie

OZNÁMENIE!
Počas nabíjania batérie hrozí väčšie riziko, že jednotku ovládania poškodí elektrostatický výboj. Výskyt elektrostatického výboja v režime nabíjania batérie môže spôsobiť poruchu alebo nefunkčnosť jednotky ovládania.
– Pri nabíjaní batérie sa vyhýbajte akémukoľvek kontaktu s možnými zdrojmi elektrostatického výboja.

2.4 Štítky a symboly na výrobku

2.4.1 Umiestnenie štítka

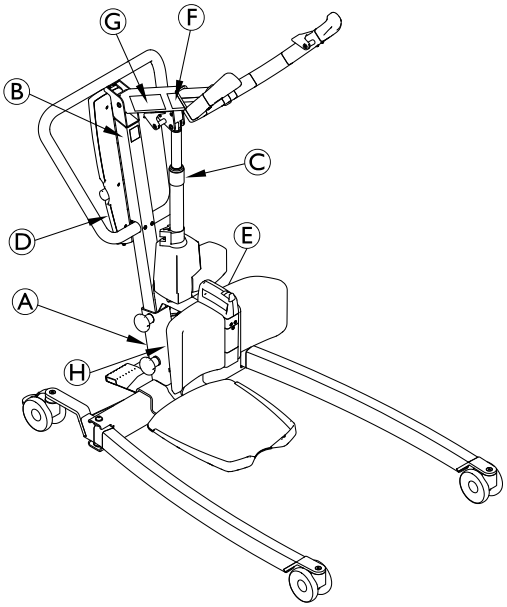

Ⓐ	Identifikačný štítok
Ⓑ	Prečítajte si štítok v používateľskej príručke
Ⓒ	Štítok varovania na servomotore
Ⓓ	Štítok zrušenia platnosti záruky — len na jednotke ovládania CBJ2
Ⓔ	Štítok s uvedenými podmienkami prostredia a celkovou maximálnou hmotnosťou
Ⓕ	Štítok nastavenia zdvíhacieho ramena
Ⓖ	Názov a bezpečné pracovné zaťaženie zdviháka – text v závislosti od modelu
Ⓗ	Bezpečné pracovné zaťaženie zdviháka – text závisí od modelu

Ďalšie informácie o štítkoch nájdete v nasledujúcich informáciách.

2.4.2 Identifikačný štítok

Identifikačný štítok obsahuje základné informácie o výrobku vrátane technických údajov.

Symboly

SN	Sériové číslo
REF	Referenčné číslo
	Výrobca
	Dátum výroby
	Max. bezpečné pracovné zaťaženie
	Zariadenie triedy II
	Diel typu B
	Zhoda so smernicou OEEZ
CE	Zhoda s európskymi smernicami
MD	Zdravotnícka pomôcka
UK CA	Zhoda so smernicami Spojeného kráľovstva

Skratky technických údajov:

- Iin = vstupný prúd
- Uin = vstupné napätie
- Int. = prerušenie
- AC = striedavý prúd
- Max = maximum
- min = minúta

Ďalšie technické údaje nájdete v časti *11 Technické Údaje, strana 30*.

2.4.3 Ďalšie štítky a symboly

Prečítajte si štítok v používateľskej príručke

Pred používaním tohto výrobku si prečítajte používateľskú príručku a dodržiavajte všetky bezpečnostné pokyny a pokyny na používanie.

Štítok varovania na servomotore

Na servomotor nevyvíjajte žiadnu bočnú silu (napríklad pri používaní tyče na tlačenie), pretože môže dôjsť k poškodeniu a poruche.

Štítok zrušenia platnosti záruky

Tento štítok nedemontujte a nemanipulujte so skrutkami pod ním, pretože to môže ohroziť bezpečnosť výrobku.

V prípade demontáže alebo poškodenia tohto štítka sa ruší platnosť záruky na výrobok.

Štítok s uvedenými podmienkami prostredia a celkovou maximálnou hmotnosťou

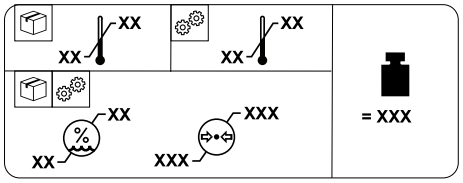

	Celková hmotnosť výrobku s maximálnym bezpečným pracovným zaťažením
	Teplotné obmedzenie
	Obmedzenie vlhkosti
	Obmedzenie atmosférického tlaku
	Prepravné a skladovacie podmienky
	Prevádzkové podmienky

Nastavenie zdvíhacieho ramena

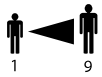

Nastavenie zdvíhacieho ramena v závislosti od výšky pacienta

Pozrite si časť *5.5 Nastavenie zdvíhacieho ramena podľa výšky pacienta, strana 15*.

3 Prehľad výrobku

3.1 Plánované použitie

Zdvihák pacienta slúžiaci ako pomôcka pri postavení je zariadenie na presun napájané batériou a je určené na presun pacienta z jedného povrchu na sedenie na druhý a umiestnenie pacienta na konkrétny povrch. Príklad:

- Medzi posteľou a invalidným vozíkom
- Na toaletu a z nej
- Rehabilitácia, pomoc pacientovi postaviť sa zo sedu

Maximálne bezpečné pracovné zaťaženie je uvedené v časti *11 Technické Údaje, strana 30*.

Zdvihák pacienta slúžiaci ako pomôcka pri postavení je navrhnutý na používanie v interiéri na rovnom povrchu, v nemocniciach, opatrovateľských zariadeniach a v domácnostiach. Zdvihák pacienta slúžiaci ako pomôcka pri postavení možno v prípade presunov na miestach s obmedzenou plochou podlahy otočiť na mieste.

Určenou obsluhou tohto výrobku je poskytovateľ zdravotnej starostlivosti alebo súkromná osoba, ktorá absolvovala vhodné školenie.

Indikácie

Zdvihák slúžiaci ako pomôcka pri postavení je určený na presun a umiestňovanie čiastočne imobilných pacientov, ktorí dokážu udržať svoju hmotnosť.

Kontraindikácie

Zdvihák slúžiaci ako pomôcka pri postavení je kontraindikovaní pre pacientov, ktorí:

- nespolupracujú,
- nedokážu pochopiť pokyny a riadiť sa nimi,
- neovládajú hlavu a krk,
- nemajú dostatočnú stabilitu trupu.

Niektoré závesy navrhnuté pre zdvihák slúžiaci ako pomôcka pri postavení sú kontraindikované pre pacientov, ktorí nie sú schopní udržať väčšinu vlastnej hmotnosti. Ďalšie informácie nájdete v používateľskej príručke k závesu.

3.2 Hlavné časti zdviháka

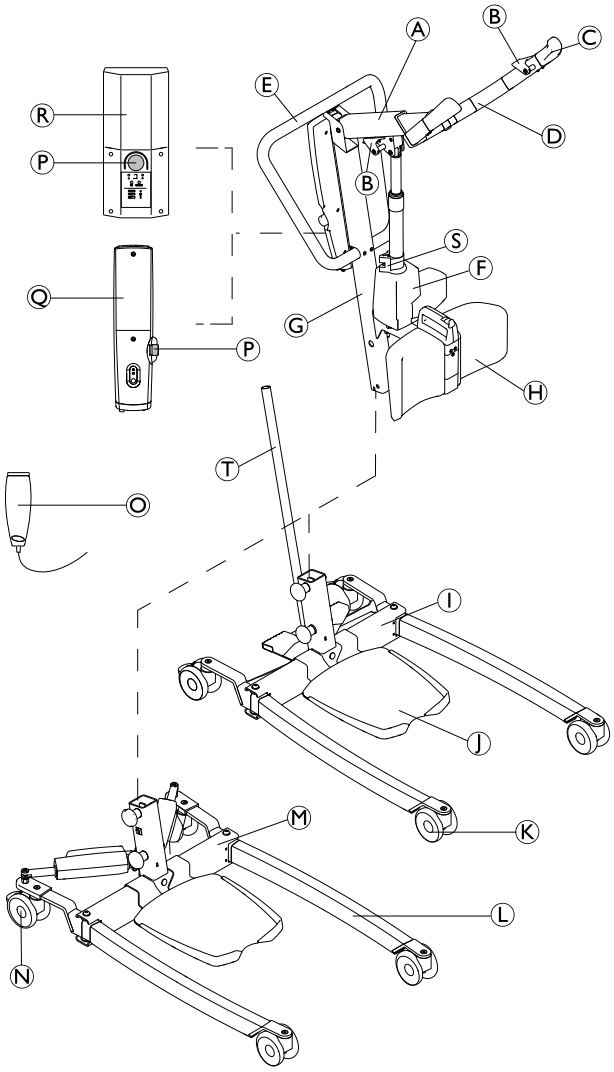

Ⓐ	Rameno
Ⓑ	Hák na záves
Ⓒ	Rukoväť
Ⓓ	Zdvíhacie rameno
Ⓔ	Držadlo na tlačenie
Ⓕ	Zdvíhací servomotor
Ⓖ	Stĺpik
Ⓗ	Podpera nôh (pevná alebo otočná)
Ⓘ	Základňa s pedálom na manuálne otvorenie nôh
Ⓙ	Stúpadlo (vysoké, nízke alebo šikmé)
Ⓚ	Predné kolieska
Ⓛ	Noha
Ⓜ	Základňa so servomotormi na elektrické otvorenie nôh – s krytmi servomotora alebo bez nich
Ⓝ	Zadné kolieska s brzdou
Ⓞ	Ručné ovládanie
Ⓟ	Núdzové zastavenie
Ⓠ	Jednotka ovládania CBJ Home s integrovanou batériou

Ⓡ	Jednotka ovládania CBJ Care, CBJ1 alebo CBJ2 s odpojiteľnou batériou
Ⓢ	Mechanické núdzové spustenie
Ⓣ	Páčka na manuálne otvorenie nôh

3.3 Príslušenstvo

ℹ Z dôvodu regionálnych rozdielov nájdete podrobnosti o dostupnom príslušenstve na miestnej webovej lokalite alebo v katalógu spoločnosti Invacare, prípadne sa obráťte na poskytovateľa výrobkov značky Invacare.

- Páčka na manuálne otvorenie nôh
- Ochranné kryty na nohy
- Páska na nohy
- Nástenná nabíjačka pre odpojiteľnú batériu
- Náhradná batéria
- Náhradné stúpadlo (vysoké, nízke alebo šikmé)

Modely závesov so slučkami na pripevnenie, ktoré sú vhodné pre háky slúžiace ako miesta na pripevnenie:

- Záves Invacare® Stand Assist (Európa)/záves Invacare® Standup (Ázia a Tichomorie): 2-miestne pripevnenie len s podperou chrbta.
- Záves Invacare® Transfer Stand Assist: 4-miestne pripevnenie s podperou chrbta a nôh.

4 Nastavenie

4.1 Všeobecné bezpečnostné informácie

VAROVANIE!
– Pred použitím skontrolujte všetky súčasti, či nedošlo k ich poškodeniu počas prepravy.
– V prípade poškodenia zariadenie nepoužívajte. Obráťte sa na poskytovateľa výrobkov Invacare a požiadajte ho o ďalšie pokyny.

VAROVANIE!
Riziko poranenia
Nesprávna montáž môže viesť k poraneniu alebo poškodeniu.
– Pri montáži tohto zdviháka pacienta používajte len súčasti od spoločnosti Invacare.
– Po každej montáži skontrolujte, či sú všetky diely správne dotiahnuté a všetky súčasti správne fungujú.
– Montážny hardvér nedoťahujte nadmerne. Môže to poškodiť montážne konzoly.

Pri montáži zdviháka pacienta sa nevyžadujú žiadne nástroje.

V prípade akýchkoľvek problémov alebo otázok počas montáže sa obráťte na dodávateľa výrobkov Invacare.

4.2 Dodané položky

Položky dodané v balení závisia od modelov a konfigurácií dostupných vo vašej krajine. Pozrite si časť *1.1 Úvod, strana 4* .

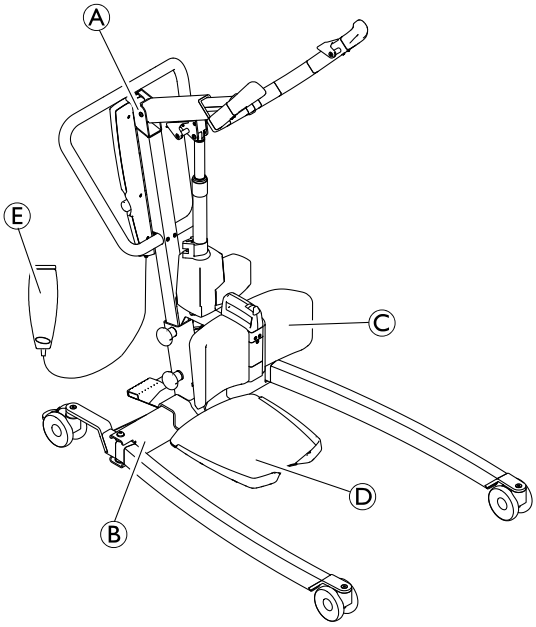

Ⓐ	Zostava stĺpika/ramena (1 ks) vrátane jednotky ovládania a servomotora
Ⓑ	Základňa so servomotormi alebo bez nich (1 ks)
Ⓒ	Podpera nôh
Ⓓ	Stúpadlo
Ⓔ	Ručné ovládanie (1 ks)
	Sieťový kábel (1 ks)
	Používateľská príručka (1 ks)
	Batéria (1 alebo 2 ks)* – len jednotky CBJ Care, CBJ1 a CBJ2
	Páčka na manuálne otvorenie nôh (1 ks)*
	Páska na nohy (1 ks)*
	Záves (1 ks)*

* V závislosti od modelu alebo konfigurácie

Ak sa zdvihák dodáva so závesom, pokyny na používanie, aplikáciu, údržbu a umývanie nájdete v používateľskej príručke k závesu.

4.3 Montáž stĺpika na základňu

VAROVANIE!
Riziko poranenia alebo poškodenia
Maximálne bezpečné pracovné zaťaženie uvedené na ramene a na základni sa musí zhodovať.
– Vždy porovnajte hodnoty maximálneho bezpečného pracovného zaťaženia uvedené na základni a ramene.

1.

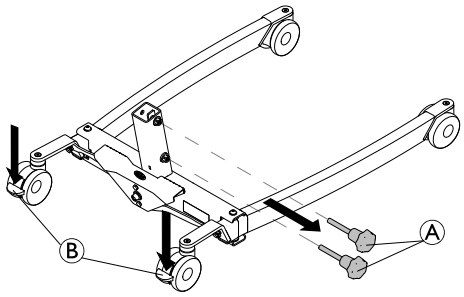

Zaistite obe zadné kolieska Ⓑ a otáčaním ručných skrutiek proti smeru hodinových ručičiek Ⓐ ich odskrutkujte zo základne.

2.

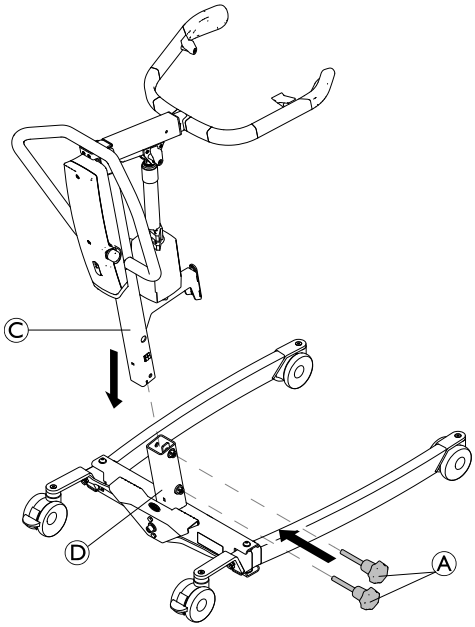

Rameno otočte smerom dopredu, stĺpik Ⓒ spustite do podpery základne Ⓓ a znova priskrutkujte ručné skrutky Ⓐ, čím pripevníte stĺpik Ⓒ k základni.

4.4 Montáž stúpadla

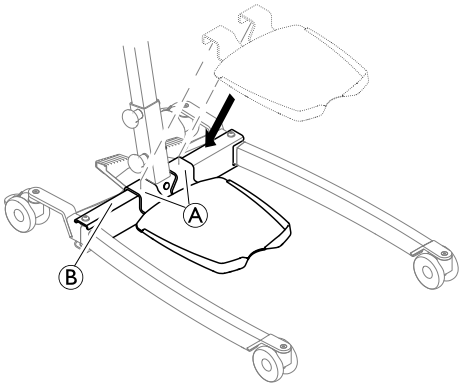

1. Stúpadlo spúšťajte na základňu, kým sa konzoly Ⓐ úplne neumiestnia na trubicu Ⓑ.

4.5 Umiestnenie pásky na nohy

(voliteľné)

Dve časti pásky na nohy sa pripevňujú na zadnú stranu podpery nôh.

1.

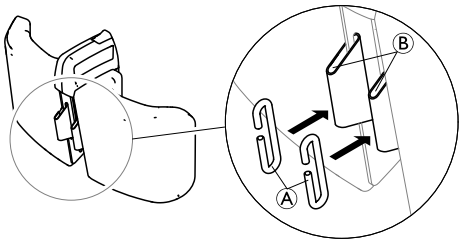

Dva háky Ⓐ prevlečte cez krúžky Ⓑ na zadnej strane podpery nôh.

2.

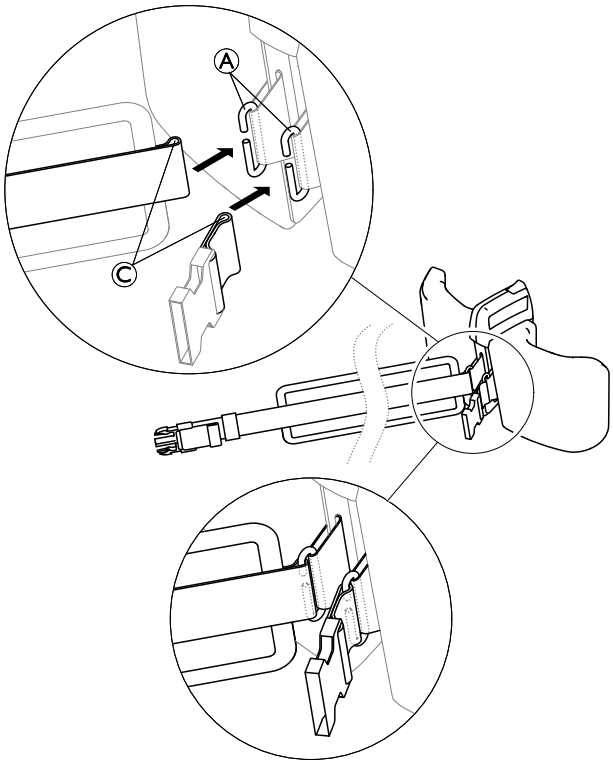

Slučky Ⓒ dvoch častí pásky na nohy zaistite v hákoch Ⓐ.

4.6 Montáž podpery nôh

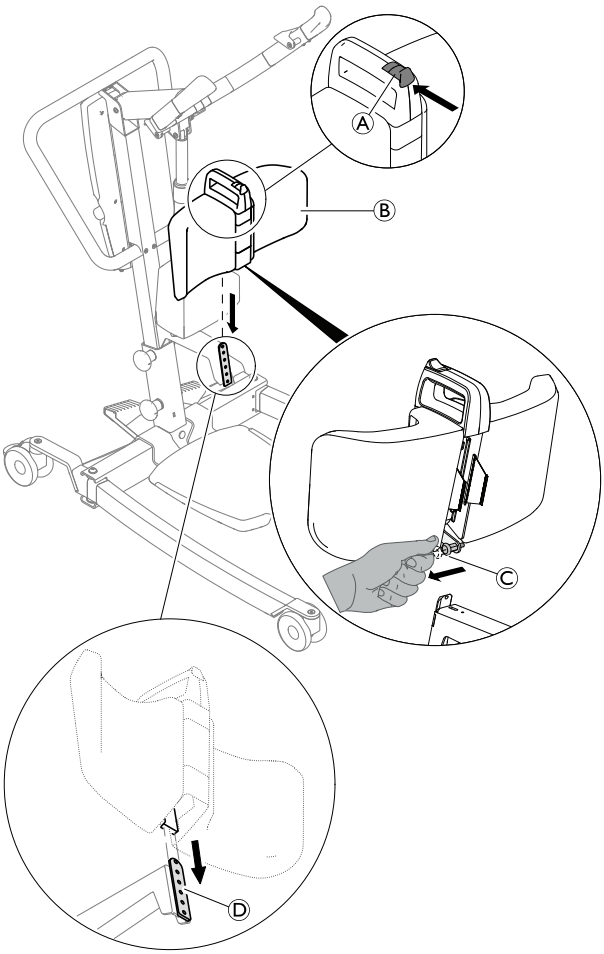

1. Stlačte a podržte tlačidlo Ⓐ na podpere nôh Ⓑ.
2. Potiahnite a podržte piest pružinového čapu Ⓒ na zadnej strane opierky nôh Ⓑ.
3. Zasuňte vodiacu tyč na zadnej strane podpery nôh Ⓑ do montážnej dosky Ⓓ na stĺpiku.

4.7 Montáž páčky na manuálne otvorenie nôh

2 x 13 mm kľúč

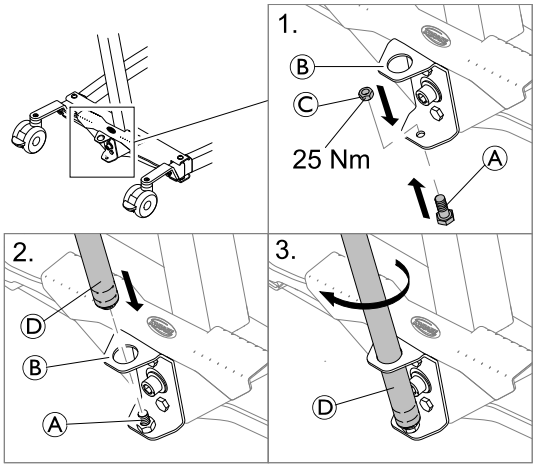

1. Skrutku Ⓐ zasuňte zdola do spodného otvoru na konzole Ⓑ a pripevnite ju maticou Ⓒ.
2. Koniec páčky so závitom Ⓓ zasuňte do horného otvoru na konzole Ⓑ na pripevnenú skrutku Ⓐ.
3. Otáčaním páčky Ⓓ proti smeru hodinových ručičiek ju priskrutkujte na skrutku.

4.8 Resetovanie počítadla servisu

(len jednotka ovládania CBJ Care)

! **OZNÁMENIE!**
Ak indikátor servisu pri dennom používaní alebo po opätovnej montáži bliká nažlto, zdvihák vyžaduje servis.
– O servis požiadajte svojho dodávateľa výrobkov značky Invacare.

Po úvodnej montáži zdviháka a pred používaním zdviháka musíte počítadlo servisu resetovať.

Úvodné resetovanie počítadla servisu:

1. Vyhľadajte ručné ovládanie.
2. Súčasne stlačte a na päť sekúnd podržte tlačidlá **NAHOR** a **NADOL**.
3. Po zresetovaní počítadla sa ozve zvukový signál.

5 Použitie

5.1 Všeobecné bezpečnostné informácie

VAROVANIE!
Riziko poranenia alebo poškodenia
Pred používaním zdviháka s pacientom si pozrite nasledujúce bezpečnostné informácie a pokyny:
– *2 Bezpečnosť, strana 6*
– *6 Presun pacienta, strana 20*

5.2 Zablokovanie/odblokovanie zadných koliesok

VAROVANIE!
Riziko poranenia alebo poškodenia
Zdvihák by sa mohol prevrátiť a ohroziť pacienta a asistentov.
– Spoločnosť Invacare odporúča nechať pri zdvíhaní zadné kolieska odblokované, aby sa mohol zdvihák pacienta sám stabilizovať pri prvotnom zdvíhaní pacienta z vozíka, postele alebo ľubovoľnej stabilnej podložky.
– Spoločnosť Invacare odporúča zablokovať zadné kolieska zdviháka len pri umiestňovaní závesu okolo pacienta alebo pri vyberaní pacienta zo závesu.

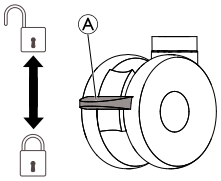

- Koliesko zablokujete zatlačením pedála Ⓐ nohou nadol.
- Koliesko odblokujete vytlačením pedála Ⓐ nohou nahor.

5.3 Zdvíhanie/spúšťanie elektrického zdviháka

Ručné ovládanie slúži na zdvíhanie alebo spúšťanie zdviháka.

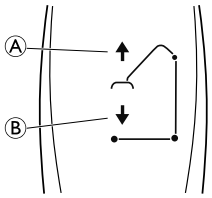

1. Zdvihnutie zdviháka – stlačením a podržaním tlačidla NAHOR Ⓐ sa rameno a pacient zdvihnú.
2. Spustenie zdviháka – stlačením a podržaním tlačidla NADOL Ⓑ sa rameno a pacient spustia.

Uvoľnením tlačidla sa zdvíhanie alebo spúšťanie zdviháka zastaví.

5.4 Zatvorenie/otvorenie nôh

VAROVANIE!
Riziko poranenia
Zdvihák by sa mohol prevrátiť a ohroziť pacienta a asistentov.
– Optimálna stabilita a bezpečnosť sú zaručené, keď sú nohy zdviháka v úplne otvorenej polohe. Ak je potrebné zatvoriť nohy zdviháka, aby ste ho mohli presunúť pod posteľ, nohy zatvorte len do takej polohy, ktorá umožňuje zdvihák umiestniť nad pacienta a zdvihnúť ho z povrchu postele. Keď sa nohy zdviháka viac nenachádzajú pod posteľou, znova ich vráťte do úplne otvorenej polohy.

5.4.1 Elektrické zatvorenie/otvorenie nôh

Ručné ovládanie slúži na otváranie alebo zatváranie nôh základne.

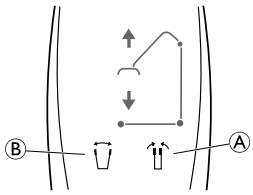

1. Nohy zatvoríte stlačením a podržaním tlačidla zatvorenia nôh Ⓐ.
2. Nohy otvoríte stlačením a podržaním tlačidla otvorenia nôh Ⓑ.

Pohyb nôh sa zastaví po uvoľnení tlačidla.

5.4.2 Manuálne zatvorenie/otvorenie nôh

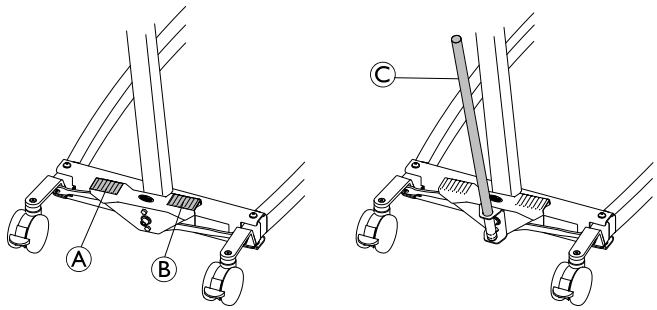

Nástroj na manuálne otvorenie nôh sa ovláda dvoma pedálmi (Ⓐ a Ⓑ) alebo páčkou Ⓒ.

1. Nohy otvoríte stlačením pravého pedála Ⓑ nohou.
2. Nohy zatvoríte stlačením ľavého pedála Ⓐ nohou.

Použitie páčky:

1. Nohy otvoríte potiahnutím páčky Ⓒ doprava.
2. Nohy zatvoríte potlačením páčky Ⓒ doľava.

5.5 Nastavenie zdvíhacieho ramena podľa výšky pacienta

POZOR!
Riziko poranenia alebo poškodenia
Nesprávna poloha ramena môže spôsobiť, že sa zdvíhacie rameno po uvoľnení zrazu posunie dovnútra alebo von.
– Zdvíhacie rameno nastavujte vždy bez zaťaženia a s ramenom vo vodorovnej polohe.

Hlavným kritériom nastavenia je výška pacienta, no správne nastavenie tiež závisí od ďalších faktorov, ako sú dĺžka slučiek závesu, stav pacienta a preferencie.

Nasledujúce nariadenia vychádzajú z priemerných hodnôt, pričom sa môžu vyskytnúť a aj sa vyskytujú odchýlky:

- Poloha 1 (úplne stiahnuté): výška pacienta približne od 140 cm.
- Poloha 5: výška pacienta približne od 170 cm.
- Poloha 9 (úplne vysunuté): výška pacienta približne do 200 cm.

OZNÁMENIE!
Dôrazne odporúčame individuálne skúšobné nastavenie, pri ktorom sa určí správne a bezpečné nastavenie pre konkrétneho pacienta.

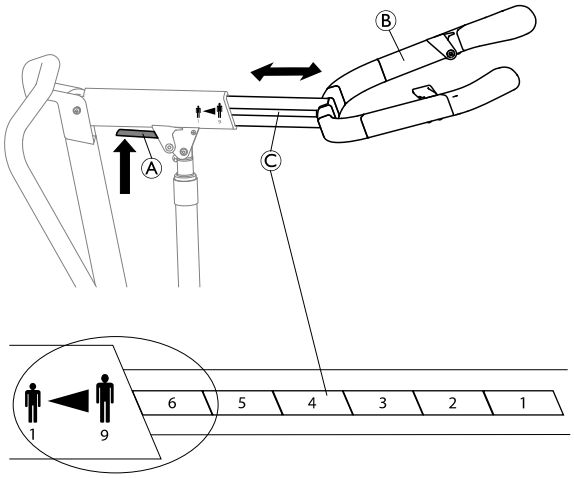

1. Stlačte a podržte červenú páčku Ⓐ na ramene nahor.
2. Umiestnením zarážky požadovanej polohy pred okraj ramena nastavte dĺžku zdvíhacieho ramena Ⓑ do jednej z deviatich dostupných polôh označených na stupnici Ⓒ.
3. Uvoľnite páčku Ⓐ a zľahka posúvajte zdvíhacie rameno Ⓑ dozadu a dopredu, kým nebudete počuť kliknutie a rameno sa nezaistí na mieste.

5.6 Nastavenie výšky podpery nôh

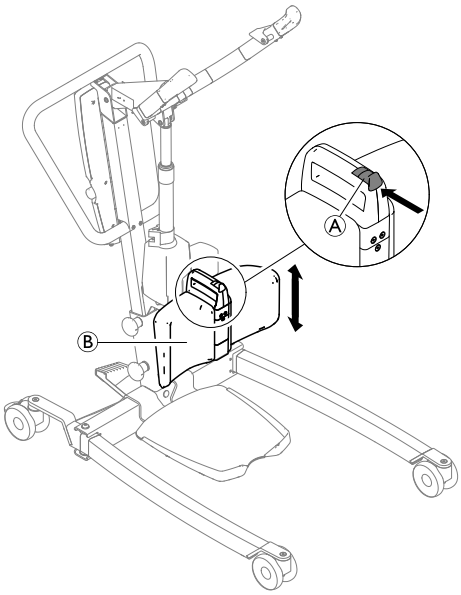

1. Stlačte a podržte tlačidlo Ⓐ na podpere nôh Ⓑ.
2. Posuňte podperu nôh Ⓑ nahor alebo nadol.
3. Po dosiahnutí požadovanej výšky uvoľnite tlačidlo Ⓐ a zľahka posuňte podperu nôh Ⓑ nahor alebo nadol, kým nebudete počuť kliknutie a kým sa podpera nôh Ⓑ nezaistí v jednom zo šiestich dostupných nastavení výšky.

5.7 Používanie pásky na nohy

1.

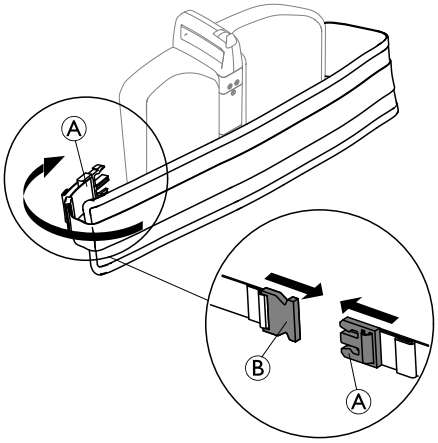

Ak chcete použiť pásku na nohy, oviňte dlhú čalúnenú časť okolo podpery nôh a lýtok pacienta a zatlačte západku Ⓐ do pracky Ⓑ na zadnej strane podpery nôh.

2.

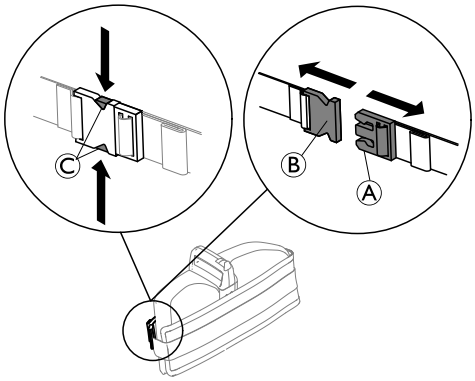

Ak chcete pásku odopnúť, stlačte uvoľňovací mechanizmus Ⓒ a vytiahnite západku Ⓐ z pracky Ⓑ.

3.

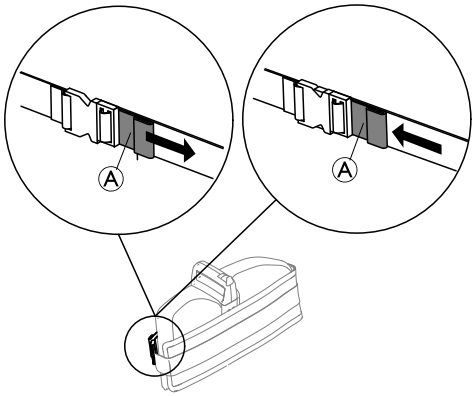

Ak chcete nastaviť dĺžku pásky na nohy, potiahnutím za krúžok Ⓐ ju skráťte alebo zatlačením krúžka Ⓐ k pracke ju natiahnete.

Ak sa v zdviháku nenachádza pacient, oviňte pásku na nohy okolo podpery nôh, zatvorte ju, skráťte a utiahnite.

5.8 Núdzové funkcie

5.8.1 Vykonanie núdzového zastavenia

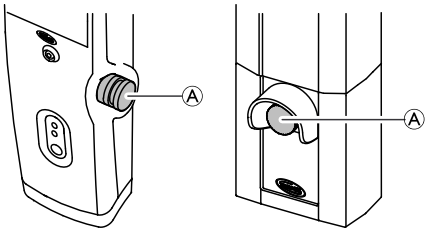

1. Na jednotke ovládania stlačte červené núdzové tlačidlo Ⓐ a rameno a pacient sa prestanú zdvíhať alebo spúšťať.
2. Ak chcete obnoviť prevádzku, otočte núdzové tlačidlo v smere hodinových ručičiek.

5.8.2 Aktivácia núdzového spustenia (jednotka ovládania CBJ Home)

Ak ručné ovládanie zlyhá, rameno možno spustiť pomocou okrúhleho vypínača na núdzové uvoľnenie.

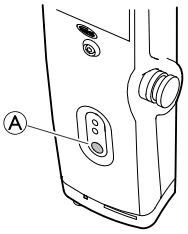

1. Rameno spustíte stlačením a podržaním tlačidla Ⓐ v prednej časti jednotky ovládania.
2. Spúšťanie ramena zastavíte uvoľnením príslušného tlačidla.

5.8.3 Aktivácia núdzového spustenia (jednotky ovládania CBJ Care, CBJ1, CBJ2)

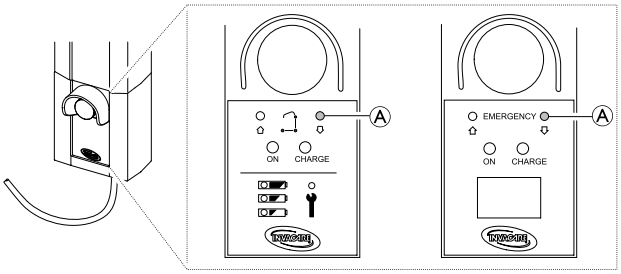

Ak ručné ovládanie zlyhá, rameno možno spustiť pomocou okrúhleho vypínača na núdzové uvoľnenie. Tlačidlo stlačte ostrým predmetom, napríklad ceruzkou.

1. Rameno spustíte stlačením a podržaním tlačidla Ⓐ v prednej časti jednotky ovládania.
2. Spúšťanie ramena zastavíte uvoľnením príslušného tlačidla.

5.8.4 Aktivácia núdzového zdvíhania (jednotky ovládania CBJ Care, CBJ1)

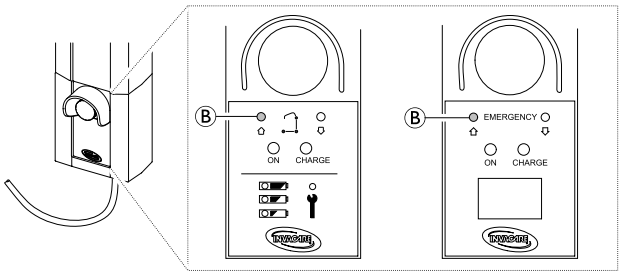

Ak ručné ovládanie zlyhá, rameno možno zdvihnúť pomocou okrúhleho vypínača na núdzové zdvíhanie. Tlačidlo stlačte ostrým predmetom, napríklad ceruzkou.

1. Rameno zdvihnete stlačením a podržaním tlačidla Ⓑ v prednej časti jednotky ovládania.
2. Zdvíhanie ramena zastavíte uvoľnením príslušného tlačidla.

5.8.5 Aktivácia mechanického núdzového spustenia

Ak nefunguje funkcia núdzového spustenia na jednotke ovládania, k dispozícii je záložné mechanické núdzové spustenie. Môže k nemu dôjsť v prípade čiastočného alebo úplného výpadku elektrickej energie či vybitia batérie pri používaní.

VAROVANIE!
Riziko poranenia alebo poškodenia
V dôsledku opakovaného mechanického núdzového spúšťania sa môže výrazne zvýšiť rýchlosť spúšťania.
- Mechanické núdzové spustenie používajte ako zálohu v prípade, keď nefunguje funkcia núdzového spustenia na jednotke ovládania.
- Mechanické núdzové spustenie nepoužívajte opakovane často za sebou.
- Pacienta vždy spustite na stabilný povrch, napríklad na posteľ alebo stoličku.
- Po použití mechanického núdzového spustenia sa musí zdvihák skontrolovať a musí sa opraviť porucha jednotky ovládania.

1. Nájdite červenú núdzovú poistku Ⓐ v spodnej časti piestu servomotora.
2. Pomaly ťahajte za červenú núdzovú poistku Ⓐ a podržte ju v polohe, v ktorej sa dosiahla bezpečná rýchlosť spúšťania.
3. Ak sa spúšťanie neaktivuje ani po úplnom vytiahnutí núdzovej poistky Ⓐ, súčasne zatláčajte nadol rameno.

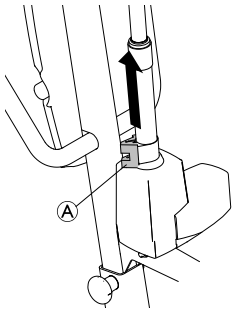

Účinná rýchlosť spúšťania závisí od hmotnosti pacienta. Ak je rýchlosť príliš nízka alebo vysoká, možno ju prispôsobiť hmotnosti pacienta.
Nastavenie rýchlosti spúšťania:

1. Nájdite skrutku v spodnom otvore červenej núdzovej poistky Ⓐ.
2. Otáčaním skrutky proti smeru hodinových ručičiek rýchlosť zvýšite.
3. Otáčaním skrutky v smere hodinových ručičiek rýchlosť znížite.

5.9 Nabíjanie batérie

OZNÁMENIE!
- Uistite sa, že pri nabíjaní batérie nie je aktivovaná funkcia núdzového zastavenia.
- Uistite sa, že sa batéria nabíja v dobre vetranej miestnosti.
- Keď je zdvihák pripojený k zdroju napájania, elektrické funkcie nie sú aktivované.
- Nepokúšajte sa používať zdvihák, ak je poškodený kryt batérie.
- Pred ďalším používaním vymeňte poškodený kryt batérie.
- Nepresúvajte zdvihák, kým je zapojený do sieťovej zásuvky.

Batériu sa odporúča nabíjať denne, aby sa zaručilo optimálne používanie zdviháka a predĺžila sa výdrž batérie. Okrem toho sa batériu odporúča nabiť pred prvým použitím.

5.9.1 Jednotka ovládania CBJ Home

Jednotka ovládania vydáva zvukový signál. Pípanie signalizuje takmer vybitú batériu, no pacienta možno stále spustiť. Batérie sa odporúča nabiť čo najskôr po zaznení signálu.

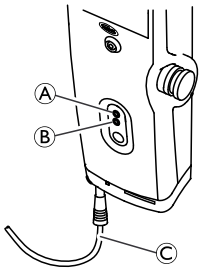

1. Zapojte napájací kábel Ⓒ do sieťovej zásuvky.

   Batéria sa bude nabíjať približne štyri hodiny. Po úplnom nabití batérie sa nabíjačka automaticky vypne.
   Počas nabíjania bude vrchná žltá dióda Ⓐ blikať a po úplnom nabití batérie bude svietiť.
   Spodná zelená dióda Ⓑ bude svietiť, kým bude jednotka ovládania pripojená k sieťovej zásuvke, a rozsvieti sa po stlačení ľubovoľného tlačidla na ručnom ovládaní alebo po aktivovaní funkcie elektrického núdzového spustenia.

2. Po úplnom nabití batérie odpojte napájací kábel od sieťovej zásuvky.

5.9.2 Jednotky ovládania CBJ Care, CBJ1, CBJ2

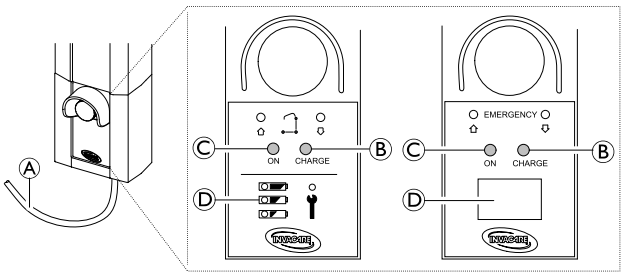

Jednotka ovládania vydáva zvukový signál. Pípanie signalizuje takmer vybitú batériu, no pacienta možno stále spustiť. Batérie sa odporúča nabiť čo najskôr po zaznení signálu.

1. Zapojte napájací kábel Ⓐ do sieťovej zásuvky.

   Batéria sa bude nabíjať približne štyri hodiny. Po úplnom nabití batérie sa nabíjačka automaticky vypne.
   Počas nabíjania bude pravá žltá dióda Ⓑ svietiť a po úplnom nabití batérie zhasne.
   Ľavá zelená dióda Ⓒ bude svietiť, kým bude jednotka ovládania pripojená k elektrickej sieti.

2. Po úplnom nabití batérie odpojte napájací kábel Ⓐ od sieťovej zásuvky.

Indikátor batérie

Jednotka ovládania môže byť vybavená indikátorom batérie Ⓓ, ktorý signalizuje zostávajúcu kapacitu batérie.

Jednotka CBJ Care

Typ indikátora batérie	Stav batérie	Popis
	Úplne nabitá	Batéria je v poriadku – nevyžaduje nabitie (100 – 50 %). Vrchná dióda LED je ZELENÁ.
	Čiastočne nabitá	Batéria vyžaduje nabitie (50 – 25 %). Stredná dióda LED je ŽLTÁ.
	Takmer vybitá	Batéria vyžaduje nabitie (menej ako 25 %). Po stlačení tlačidla zaznie zvukový signál. Spodná dióda LED je ŽLTÁ.
	Takmer vybitá (dióda LED bliká)	Batéria vyžaduje nabitie. Niektoré funkcie zdviháka nie sú dostupné a možno len spustiť rameno.

Jednotky CBJ1 a CBJ2 s displejom LCD

Typ indikátora batérie	Stav batérie	Popis
0 25 50 75 100% CAPACITY	Úplne nabitá (100 %)	Batéria je v poriadku – nevyžaduje nabitie (100 %).
0 25 50 75 100% CAPACITY	Čiastočne nabitá (75 %)	Batéria je v poriadku – nevyžaduje nabitie (75 %).
0 25 50 75 100% CAPACITY	Čiastočne nabitá (50 %)	Batéria vyžaduje nabitie (50 %).

Typ indikátora batérie	Stav batérie	Popis
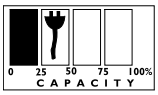	Takmer vybitá (25 %)	Batéria vyžaduje nabitie (25 %). Po stlačení tlačidla zaznie zvukový signál.
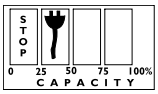	Takmer vybitá (0 %)	Batéria vyžaduje nabitie. Niektoré funkcie zdviháka nie sú dostupné a možno len spustiť rameno.

Voliteľné ručné ovládanie

Pre jednotku CBJ Care je k dispozícii voliteľné ručné ovládanie s indikátorom batérie.

Typ indikátora batérie	Stav batérie	Opis
	Úplne nabitá	Batéria je v poriadku – nevyžaduje nabitie (100 – 50 %). Pravá dióda LED je ZELENÁ.
	Čiastočne nabitá	Batéria vyžaduje nabitie (50 – 25 %). Stredná dióda LED je ŽLTÁ.
	Takmer vybitá	Batéria vyžaduje nabitie (menej ako 25 %). Po stlačení tlačidla zaznie zvukový signál. Ľavá dióda LED je ŽLTÁ.
	Takmer vybitá (dióda LED bliká)	Batéria vyžaduje nabitie. Niektoré funkcie zdviháka nie sú dostupné a možno len spustiť rameno.

5.9.3 Voliteľná nabíjačka batérie

(len pre jednotky ovládania s odpojiteľnou batériou)

ℹ Postup vybratia alebo vloženia batérie je rovnaký pre jednotku ovládania aj nabíjačku.

Vybratie batérie

1. 2.

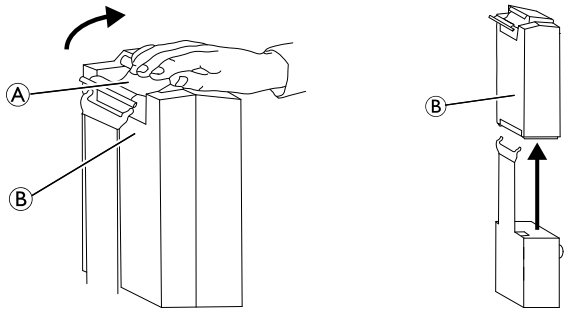

1. Nadvihnite rukoväť Ⓐ na zadnej strane batérie Ⓑ.
2. Nadvihnite batériu a vytiahnite ju z jednotky ovládania alebo nabíjačky.

Vloženie batérie

⚠ **POZOR!**
Nesprávne vloženie batérie môže viesť k poraneniu alebo poškodeniu.
– Uistite sa, že pri vkladaní batérie na jednotku ovládania alebo nabíjačku počujete kliknutie ako potvrdenie správneho vloženia.

1. Podľa obrázka umiestnite batériu Ⓑ na jednotku ovládania alebo nabíjačku a uistite sa, že ste počuli kliknutie.

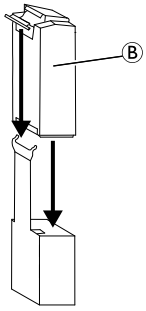

ℹ Po umiestnení batérie na nabíjačku sa rozsvieti dióda LED nabíjania. Po dokončení nabíjania dióda LED nabíjania zhasne.

Úplné nabitie batérie bude trvať približne štyri hodiny.

6 Presun pacienta

6.1 Všeobecné bezpečnostné informácie

VAROVANIE!
Riziko poranenia alebo poškodenia
Nesprávne používanie tohto výrobku môže viesť k poraneniu alebo poškodeniu.
- Pred presunom pacienta na stabilnú podložku (invalidný vozík, posteľ, toaletný vozík alebo iný povrch) skontrolujte, či zdvihák podľa hmotnostnej kapacity unesie hmotnosť pacienta.
- V prípade potreby sa pred spúšťaním alebo zdvíhaním pacienta musia na stabilnej podložke (invalidný vozík, posteľ a pod.) zaistiť brzdy.
- Ak zdvihák používate spolu s posteľami alebo invalidnými vozíkmi, majte na pamäti polohu zdviháka vzhľadom na ostatné zariadenia, aby sa do nich zdvihák nezamotal.
- Pred umiestnením nôh zdviháka pacienta pod posteľ sa uistite, či sa v danom priestore nenachádzajú nejaké prekážky.

VAROVANIE!
Riziko poranenia alebo poškodenia
Nesprávne používanie tohto výrobku môže viesť k poraneniu alebo poškodeniu.
- Na tlačenie alebo ťahanie zdviháka vždy používajte držadlá na tlačenie nachádzajúce sa na stĺpiku.
- Vyhýbajte sa používaniu zdviháka na svahu. Spoločnosť Invacare výrobok odporúča používať len na rovnom povrchu.
- Keď presúvate pacienta zaveseného v závese pripojenom k zdviháku, nepresúvajte zdvihák po nerovných povrchoch. Zdvihák by sa mohol prevrátiť.
- Počas presunu pacienta zaveseného v závese musia byť nohy v maximálnej otvorenej polohe na dosiahnutie optimálnej stability. Ak je potrebné prejsť cez úzky priechod, nohy pacientovi zatvorte len na daný okamih a čo najskôr ich znova vráťte do maximálnej otvorenej polohy.

VAROVANIE!
Riziko poranenia alebo poškodenia
Poškodenie súčastí zdviháka (ručné ovládanie, kolieska a pod.) v dôsledku nárazu o podlahu, steny alebo iné statické objekty môže následne spôsobiť poškodenie výrobku a môže viesť k poraneniu.
- Zabráňte tomu, aby súčasti narazili o podlahu, stenu alebo iné statické objekty.
- Keď ručné ovládanie nepoužívate, vždy ho správne skladujte.

VAROVANIE!
Riziko poranenia
Môže dôjsť k poraneniu pacienta alebo asistenta.
- Vždy majte na pamäti polohu zdvíhacieho ramena a pacienta.
- Vždy majte na pamäti polohu stúpadla a zvlášť polohu chodidiel pacienta na stúpadle.
- Pred umiestnením nôh zdviháka okolo pacienta sa uistite, že sa chodidlá pacienta nachádzajú mimo stúpadla.
- Pred presunom vždy dbajte na to, aby boli stúpadlo a chodidlá pacienta suché.

VAROVANIE!
Riziko zachytenia alebo uškrtenia
Ak nie je kábel ručného ovládania správne umiestnený a zaistený, môže spôsobiť poranenie.
- Vždy majte na pamäti umiestnenie kábla ručného ovládania vzhľadom na polohu pacienta a opatrovníkov.
- Zabráňte tomu, aby sa kábel ručného ovládania obkrútil okolo pacienta a opatrovníkov.
- Ručné ovládanie musí byť správne zaistené. Keď ručné ovládanie nepoužívate, VŽDY ho správne skladujte.

VAROVANIE!
Riziko zachytenia alebo uškrtenia
Predmety obklopujúce pacienta môžu pri zdvíhaní zapríčiniť zachytenie alebo uškrtenie.
Predchádzanie zachyteniu alebo uškrteniu:
- Pred zdvíhaním skontrolujte, či pacient nie je zachytený v predmetoch okolo neho.

VAROVANIE!
Riziko zachytenia
Hrozí nebezpečenstvo zachytenia medzi hákmi a závesom.
- Pri zdvíhaní postupujte obozretne.
- Pri zdvíhaní nikdy neumiestňujte ruky ani prsty na háky ani do ich blízkosti.
- Pred zdvíhaním sa uistite, či sa ruky a prsty pacienta nachádzajú mimo hákov.

VAROVANIE!
Riziko poranenia
K poraneniu pacienta alebo asistenta môže dôjsť v týchto prípadoch:
- Zdvíhacie rameno alebo podpera nôh nie je správne nastavená v závislosti od výšky pacienta.
- Nastavenie zdvíhacieho ramena nie je zaistené, je poškodené alebo má opotrebované súčasti.

OZNÁMENIE!
Všetky postupy presunu opísané v nasledujúcej časti môže vykonávať jeden (1) asistent. Spoločnosť Invacare však odporúča, aby ich pri každej možnej príležitosti vykonávali dvaja (2) asistenti.

Pacienta zdvíhajte len do požadovanej výšky. Spodné ťažisko zaručuje lepšiu stabilitu, vďaka čomu sa pacient cíti bezpečnejšie a zdvihák sa ľahšie presúva.

6.2 Pripevnenie závesu k zdviháku

VAROVANIE!
Riziko poranenia
Pri použití nesprávnych alebo poškodených závesov môže pacient spadnúť alebo sa môžu poraniť asistenti.
- Používajte záves Invacare odporúčaný lekárom, zdravotnou sestrou alebo zdravotníckym asistentom pacienta a zaručíte tak pohodlné a bezpečné zdvíhanie pacienta.
- Závesy a príslušenstvo zdviháka pacienta značky Invacare sú špeciálne navrhnuté na používanie spolu so zdvihákmi pacienta značky Invacare.
- Po každom praní (v súlade s pokynmi na závese) skontrolujte, či nie sú závesy opotrebované, roztrhnuté a či sa na nich neuvoľnili švy.
- Bielené, roztrhnuté, rozrezané, zodraté alebo poškodené závesy nie sú bezpečné a mohli by spôsobiť poranenie. Ihneď ich zlikvidujte.
- Závesy NEUPRAVUJTE.

VAROVANIE!
Riziko poranenia
Nesprávne pripevnené alebo upravené závesy môžu spôsobiť pád pacienta alebo poranenie asistentov.
- Pred presunom pacienta zo stabilnej podložky (postele, stoličky alebo toaletného vozíka) dbajte na to, aby ste po každom odstránení a výmene závesu skontrolovali miesta pripevnenia a zaručili tak správne pripevnenie závesu.
- Medzi pacienta a materiál závesu NEVKLADAJTE žiadny typ inkontinenčnej vložky ani sedaciu podušku s plastovou spodnou časťou, pretože pacient by sa mohol pri presune vyšmyknúť zo závesu.
- Pacienta v závese umiestnite podľa pokynov dodaných so závesom.
- Úpravy zaručujúce, že sa bude pacient pri presune cítiť bezpečne a pohodlne, sa musia vykonávať pred presunom.

Na slučkách na závese môžu byť farebné pásy umožňujúce nastavenie rôznej dĺžky, vďaka ktorým môžete pacienta umiestniť do rôznych polôh. Na oboch stranách závesu použite slučky rovnakej farby, aby sa pacient zdvíhal rovnomerne.

Záves Invacare® Stand Assist

VAROVANIE!
Riziko poranenia
- Pri používaní závesu Stand Assist musí byť pacient schopný udržať väčšinu vlastnej hmotnosti.
- Uistite sa, či je spodný okraj závesu Stand Assist umiestnený v dolnej časti chrbta pacienta a či má pacient ramená mimo závesu.
- Pás musí byť tesne obopnutý, aby pacient zo závesu nevykĺzol.

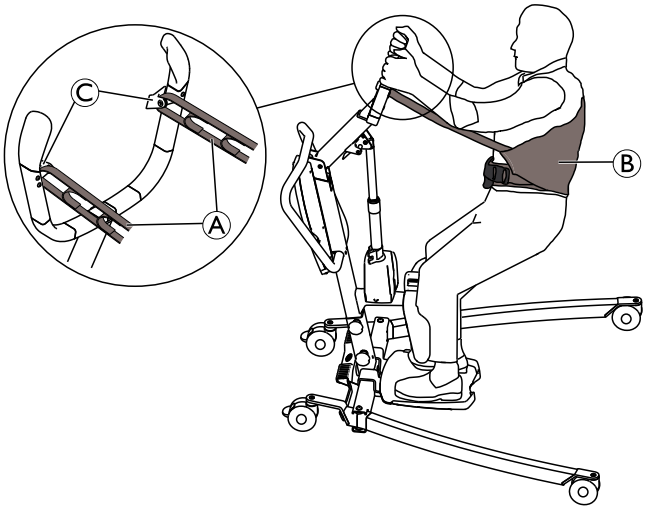

1. Slučky Ⓐ závesu Ⓑ umiestnite na háky Ⓒ na zdvíhacom ramene.

Záves Invacare® Transfer Stand Assist

VAROVANIE!
Riziko poranenia
- Uistite sa, či je spodný okraj závesu Transfer Stand Assist umiestnený v dolnej časti chrbtice pacienta a či má pacient ramená mimo závesu.
- Pri používaní závesu Transfer Stand Assist nezdvíhajte pacienta úplne do stoja.

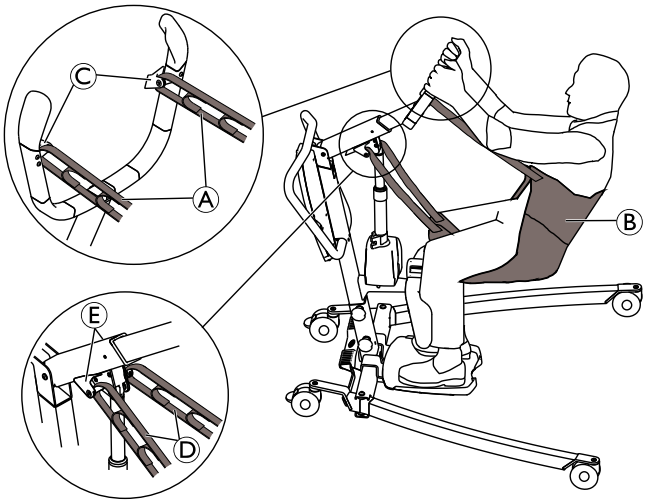

1. Horné slučky Ⓐ závesu Ⓑ umiestnite na háky Ⓒ na zdvíhacom ramene.
2. Dolné slučky Ⓓ závesu Ⓑ umiestnite na háky Ⓔ na ramene.

6.3 Presun pacienta

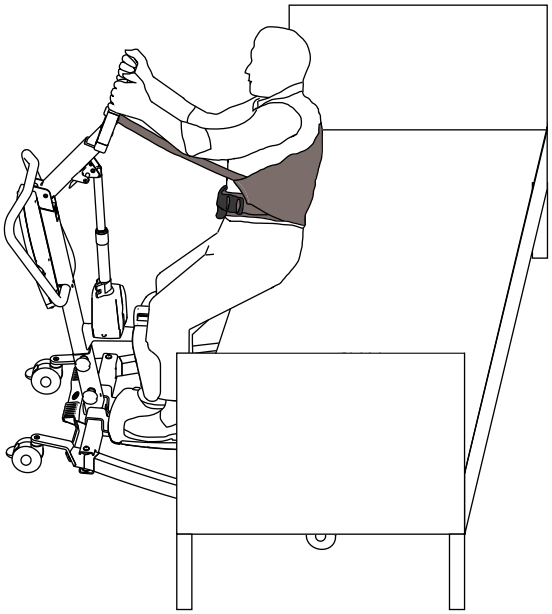

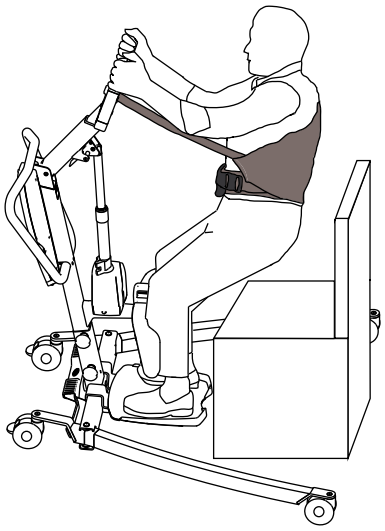

Zdvíhanie z povrchu na sedenie

1. Skôr než budete pokračovať, pozrite si tieto informácie a dodržiavajte všetky varovania uvedené v častiach *2 Bezpečnosť, strana 6* a *6 Presun pacienta, strana 20*.
2. V prípade potreby nezabudnite zaistiť brzdy stabilnej podložky (napríklad postele, invalidného vozíka atď.).
3. Umiestnite záves okolo pacienta. Pozrite si používateľskú príručku k závesu.
4. V prípade potreby nastavte zdvíhacie rameno podľa výšky pacienta. Pozrite si časť *5 Použitie, strana 15*.
5. Odistite zadné kolieska zdviháka. Pozrite si časť *5 Použitie, strana 15*.
6. Otvorte nohy zdviháka na maximum. Pozrite si časť *5 Použitie, strana 15*.
7. Zdvihák presúvajte na miesto pomocou držadla na tlačenie.
   - Pri presúvaní pacienta z postele sa nohy zdviháka nachádzajú pod posteľou.
   - Pri presúvaní pacienta z invalidného vozíka, toaletného vozíka, stoličky a pod. sa nohy zdviháka nachádzajú na oboch stranách stabilnej podložky.
8. Povedzte pacientovi, aby si dal chodidlá na stúpadlo a lýtka aby si oprel o podperu nôh. V prípade potreby pacientovi pomôžte a zaručte správnu polohu chodidiel na stúpadle.
9. Dbajte na to, aby sa horný okraj čalúnenia podpery nôh nachádzal približne na vzdialenosť dvoch prstov pod jabĺčkami (patelami) pacienta. V prípade potreby nastavte výšku podpery nôh. Pozrite si časť *5 Použitie, strana 15*.
10. Ak je to potrebné, nastavte pásku na nohy a oviňte ju pacientovi okolo lýtok. Pozrite si časť *5 Použitie, strana 15*.
11. Pripevnenie závesu bude jednoduchšie, keď zdvihák pacienta spustíte. Pozrite si časť *5 Použitie, strana 15*.
12. Zaistite zadné kolieska zdviháka. Pozrite si časť *5 Použitie, strana 15*.
13. Pripevnite záves. Pozrite si časť *6.2 Pripevnenie závesu k zdviháku, strana 21*.
14. Odistite zadné kolieska zdviháka. Pozrite si časť *5 Použitie, strana 15*.
15. Povedzte pacientovi, aby sa chytil rukovätí na oboch stranách zdvíhacieho ramena.
16. Povedzte pacientovi, aby sa zaklonil do závesu.
17. Ak chcete pacienta zdvihnúť nad stabilnú podložku, stlačte na ručnom ovládaní tlačidlo so šípkou NAHOR. Pozrite si časť *5 Použitie, strana 15*.
18. Pred presunom pacienta znova skontrolujte, či je záves správne pripojený k hákom zdvíhacieho ramena. Ak nie je niektoré príslušenstvo správne pripevnené, spustite pacienta späť na stabilnú podložku a vyriešte problém.
19. Pomocou držadla na tlačenie odsuňte zdvihák od stabilnej podložky.

Spustenie na povrch na sedenie

1. Skôr než budete pokračovať, pozrite si tieto informácie a dodržiavajte všetky varovania uvedené v častiach *2 Bezpečnosť, strana 6* a *6 Presun pacienta, strana 20*.
2. Uistite sa, či je pacient zdvihnutý dostatočne vysoko, aby ste uvoľnili povrch, na ktorý sa má presunúť. V prípade potreby zdvihnite pacienta alebo znížte stabilnú podložku.
3. V prípade potreby nezabudnite zaistiť brzdy stabilnej podložky (napríklad postele, invalidného vozíka atď.).
4. Pacienta umiestnite tak, aby sa nachádzal čo najviac nad povrchom na sedenie.
   - Pri presúvaní pacienta na posteľ sa nohy zdviháka nachádzajú pod posteľou.
   - Pri presúvaní pacienta na invalidný vozík, toaletný vozík, stoličku a pod. sa nohy zdviháka nachádzajú na oboch stranách stabilnej podložky.
5. Stlačte tlačidlo so šípkou NADOL a spustite pacienta na povrch na sedenie. Pozrite si časť *5 Použitie, strana 15*.
6. Zaistite zadné kolieska zdviháka. Pozrite si časť *5 Použitie, strana 15*.
7. Odopnite záves zo všetkých miest na pripevnenie na zdviháku slúžiacom ako pomôcka pri postavení.
8. Ak je to potrebné, zložte pásku na nohy z pacientových lýtok. Pozrite si časť *5 Použitie, strana 15*.
9. Povedzte pacientovi, aby zdvihol chodidlá zo stúpadla. V prípade potreby mu pomôžte.
10. Odistite zadné kolieska zdviháka. Pozrite si časť *5 Použitie, strana 15*.

11. Odsuňte zdvihák od stabilnej podložky.
12. Zložte záves z pacienta.

Pacient môže zostať v závese Invacare® Stand Assist aj pri používaní toaletného vozíka. V takom prípade sa záves nemusí umiestňovať okolo pacienta pred zdvihnutím z toaletného vozíka.

7 Preprava a skladovanie

7.1 Všeobecné informácie

Keď sa zdvihák pacienta prepravuje alebo dlhšie nepoužíva, tlačidlo núdzového zastavenia musí byť stlačené.

Pri preprave a skladovaní možno demontovaný zdvihák umiestniť do škatule balenia.

Zdvihák pacienta sa musí skladovať pri bežnej izbovej teplote. Ak sa skladuje vo vlhkom, chladnom alebo mokrom prostredí, motor a ďalšie montážne súčasti môžu korodovať. Pozrite si časť *11.4 Podmienky prostredia, strana 32*.

7.2 Demontáž zdviháka

1. Ak je pripojená páčka nástroja na otvorenie nôh, demontujte ju.
2. Spustite rameno a úplne zatvorte nohy.
3. Aktivujte tlačidlo núdzového zastavenia a brzdy koliesok.
4. Nastavte zdvíhacie rameno na minimálnu dĺžku. Pozrite si časť *5.5 Nastavenie zdvíhacieho ramena podľa výšky pacienta, strana 15*.
5. Postupujte podľa pokynov v časti *Montáž podpery nôh*, len v opačnom poradí.
6. Postupujte podľa pokynov v časti *4.3 Montáž stĺpika na základňu, strana 12*, len v opačnom poradí.
7. Postupujte podľa pokynov v časti *4.4 Montáž stúpadla, strana 13*, len v opačnom poradí.

8 Údržba

8.1 Všeobecné informácie o údržbe

POZOR!
Riziko poranenia alebo poškodenia
– Kým sa výrobok používa, nevykonávajte na ňom žiadnu údržbu ani servis.

Ak má byť výrobok neustále funkčný, dodržiavajte postupy údržby opísané v tejto príručke.

Ďalšie postupy údržby a kontroly, ktoré musí vykonať kvalifikovaný technik, sú opísané v servisnej príručke k tomuto výrobku. Servisné príručky môžete získať od spoločnosti Invacare.

8.2 Denné kontroly

VAROVANIE!
Riziko poranenia alebo poškodenia
Poškodené alebo opotrebované súčasti môžu ovplyvniť bezpečnosť zdviháka.
– Zdvihák pacienta sa musí kontrolovať pri každom použití.
– Ak objavíte poškodenie alebo si nie ste istí bezpečnosťou niektorej zo súčastí zdviháka, nepoužívajte ho. Ihneď sa obráťte na dodávateľa výrobkov značky Invacare a zaručte, aby sa zdvihák až do vykonania opráv nepoužíval.

Kontrolný zoznam dennej kontroly

- ❑ Vizuálne skontrolujte zdvihák pacienta. Skontrolujte všetky súčasti, či nedošlo k ich externému poškodeniu alebo opotrebovaniu.
- ❑ Skontrolujte všetok hardvér, miesta pripevnenia a namáhané súčasti, napríklad závesy, háky a všetky body otáčania, či nedošlo k opotrebovaniu, prasknutiu, rozstrapkaniu, deformácii alebo poškodeniu.
- ❑ Overte, či je ručné ovládanie funkčné (zdvíhanie a pohyby nôh).
- ❑ Batériu nabíjajte každý deň používania zdviháka.
- ❑ Skontrolujte funkciu núdzového zastavenia.
- ❑ Skontrolujte indikátor servisu (len jednotka ovládania CBJ Care).

Indikátor servisu je symbol kľúča na jednotke ovládania a prípadne aj na ručnom ovládaní.

– Ak indikátor servisu bliká nažlto, zdvihák vyžaduje servis. Zdvihák nepoužívajte a požiadajte dodávateľa výrobkov značky Invacare o servis.
– Ak indikátor servisu nebliká, zdvihák je pripravený na používanie.

8.3 Čistenie a dezinfekcia

8.3.1 Všeobecné bezpečnostné informácie

POZOR!
Riziko kontaminácie
– Chráňte sa a používajte vhodné ochranné vybavenie.

POZOR!
Riziko zásahu elektrickým prúdom a poškodenia výrobku
– V prípade potreby vypnite zariadenie a odpojte ho od sieťového napájania.
– Pri čistení elektronických komponentov vezmite do úvahy triedu ochrany pred prienikom vody.
– Dbajte na to, aby na zástrčku ani sieťovú zásuvku nestriekala voda.
– Nedotýkajte sa sieťovej zásuvky mokrými rukami.

OZNÁMENIE!
Nesprávne tekutiny alebo metódy môžu výrobok poškodiť.
– Všetky použité čistiace a dezinfekčné prostriedky musia byť účinné, navzájom kompatibilné a musia chrániť materiály, na čistenie ktorých sa používajú.
– Nikdy nepoužívajte korozívne tekutiny (zásady, kyseliny a pod.) ani abrazívne čistiace prostriedky. Ak v pokynoch na čistenie nie je uvedené inak, odporúčame používať bežný čistiaci prostriedok do domácnosti, napríklad tekutý prostriedok na umývanie riadu.
– Nikdy nepoužívajte rozpúšťadlo (celulózové riedidlo, acetón a pod.), ktoré mení štruktúru plastu alebo rozpúšťa pripevnené štítky.
– Skôr než začnete výrobok znova používať, vždy skontrolujte, či je úplne suchý.

Pri čistení a dezinfekcii v klinickom prostredí alebo v prostredí, v ktorom sa poskytuje dlhodobá zdravotná starostlivosť, postupujte rovnako ako v domácnosti.

8.3.2 Intervaly čistenia

OZNÁMENIE!
Pravidelné čistenie a dezinfekcia zaručujú bezproblémovú prevádzku, predlžujú životnosť výrobku a zabraňujú kontaminácii.
Výrobok čistite a dezinfikujte:
– pravidelne počas jeho používania,
– pred vykonaním servisu a po ňom,
– po kontakte s telesnými tekutinami,
– pred používaním s novým používateľom.

8.3.3 Pokyny na čistenie

OZNÁMENIE!
– Výrobok sa nesmie čistiť v automatických čistiarňach, pomocou vysokotlakového čistiaceho zariadenia ani parou.

Čistenie zdviháka

Metóda: Utretie vlhkou tkaninou alebo vyčistenie mäkkou kefou.

Maximálna teplota: 40 °C

Rozpúšťadlo/chemikálie: Bežný čistiaci prostriedok do domácnosti a voda.

Sušenie: Utretie suchou mäkkou tkaninou.

Čistenie závesu

Podrobné informácie o čistení nájdete v pokynoch na čistenie na závese a v príručke k závesu.

8.3.4 Pokyny na dezinfekciu

Domáca starostlivosť

- Dezinfekčný prostriedok: Odporúčame používať povrchový dezinfekčný prostriedok na báze alkoholu (so 70 – 90% alkoholom).

  ℹ Prečítajte si pokyny na štítku svojho dezinfekčného prostriedku. Poskytujú informácie o spektre aktivity (baktérie, huby a/alebo vírusy), kompatibilite materiálov a správnom čase expozície.

1. Pred dezinfekciou sa uistite, že sú povrchy očistené.
2. Navlhčite mäkkú handričku a dezinfikujte všetky prístupné povrchy a udržujte ich navlhčené po dobu expozície, ktorá je uvedená na štítku dezinfekčného prostriedku.
3. nechajte výrobok vyschnúť na vzduchu.

V ústavnej starostlivosti

Využívajte postupy na dezinfekciu v domácnosti a používajte výlučne dezinfekčné prostriedky a metódy uvedené v tomto dokumente.

8.4 Servisný interval

⚠ **VAROVANIE!**
Riziko poranenia alebo poškodenia
Servis musí vykonávať len kvalifikovaný technik.
– O servis požiadajte svojho dodávateľa výrobkov Invacare.

Ak sa v miestnych požiadavkách neuvádza iný interval, servis sa musí vykonávať minimálne každých 12 mesiacov.

9 Po používaní

9.1 Likvidácia

VAROVANIE!
Ohrozenie životného prostredia
Zariadenie obsahuje akumulátory.
Výrobok môže obsahovať látky, ktoré môžu byť nebezpečné pre životné prostredie, ak sa likvidujú na miestach (na skládkach), ktoré nie sú vyhovujúce podľa zákonov.
– Akumulátory NELIKVIDUJTE spolu s bežným domácim odpadom.
– Batérie NEVHADZUJTE do ohňa.
– Akumulátory sa MUSIA zaniesť na vhodné zberné miesto. Vrátenie akumulátorov vyžaduje zákon a je bezplatné.
– Likvidujte len vybité akumulátory.
– Pred likvidáciou prikryte svorky lítiových akumulátorov.
– Ďalšie informácie o type batérie nájdete na štítku batérie alebo v časti *11 Technické Údaje, strana 30*.

Správajte sa zodpovedne voči životnému prostrediu a výrobok na konci životnosti recyklujte prostredníctvom zariadenia na recykláciu.

Rozoberte výrobok a jeho súčasti, aby bolo možné rôzne materiály separovať a samostatne recyklovať.

Likvidácia a recyklácia použitých výrobkov a obalov musia byť v súlade so zákonmi a nariadeniami týkajúcimi sa manipulácie s odpadom v jednotlivých krajinách. Informácie vám poskytne miestna spoločnosť odpadového hospodárstva.

9.2 Opätovné použitie

Tento výrobok je vhodný na opätovné použitie. Skôr než bude produkt opätovne používať nový používateľ, vykonajte nasledujúce kroky:

- Kontrola
- Čistenie a dezinfekcia

Podrobnejšie informácie nájdete v časti *8 Údržba, strana 25* a servisnej príručke k tomuto výrobku.

Dbajte na to, aby ste s výrobkom odovzdali aj používateľskú príručku.

Ak sa zistí akékoľvek poškodenie alebo porucha, výrobok nepoužívajte.

10 Riešenie problémov

10.1 Identifikácia porúch a možné riešenia

Symptómy	Poruchy	Riešenie
Zdvihák pacienta sa zdá uvoľnený.	Uvoľnený stĺpik/kĺb základne.	Znova utiahnite spoj stĺpika/základne. Pozrite si časť *4.3 Montáž stĺpika na základňu, strana 12*.
	Uvoľnený mechanizmus páčky na manuálne otvorenie nôh.	Obráťte sa na dodávateľa výrobkov značky Invacare.
Hlučné alebo nepohyblivé kolieska/brzdy.	Prach alebo nečistoty v ložiskách.	Odstráňte z koliesok prach a nečistoty.
	Poškodené kolieska/brzdy.	Obráťte sa na dodávateľa výrobkov značky Invacare.
Hluk alebo zvuk suchých čapov.	Čapy sú opotrebované alebo poškodené.	Obráťte sa na dodávateľa výrobkov značky Invacare.
Po stlačení tlačidla elektrický servomotor nezdvíha alebo nespúšťa rameno, prípadne sa nohy neotvárajú alebo nezatvárajú.	Uvoľnený konektor ručného ovládania alebo servomotora.	Pripojte konektor ručného ovládania alebo servomotora. Skontrolujte, či sú konektory správne umiestnené a úplne pripojené.
	Takmer vybitá batéria.	Nabite batériu. Pozrite si časť *5.9 Nabíjanie batérie, strana 18*.
	Zatlačené tlačidlo núdzového zastavenia.	Otáčajte tlačidlo núdzového zastavenia v smere hodinových ručičiek, kým nevyskočí.
	Batéria nie je správne pripojená k jednotke ovládania.	Znovu pripojte batériu k jednotke ovládania. Pozrite si časť *5.9.3 Voliteľná nabíjačka batérie, strana 19*.
	Pripojovacie svorky sú poškodené.	Obráťte sa na dodávateľa výrobkov značky Invacare.
	Napájací kábel je pripojený k sieťovej zásuvke.	Odpojte napájací kábel od sieťovej zásuvky.
	Poškodený servomotor ramena alebo nôh.	Obráťte sa na dodávateľa výrobkov značky Invacare.
	Prekročené maximálne zaťaženie.	Znížte zaťaženie (a zdvihák bude fungovať normálne).
Nezvyčajný hluk zo servomotora.	Poškodený servomotor.	Obráťte sa na dodávateľa výrobkov značky Invacare.
Po manuálnej aktivácii núdzového uvoľnenia sa rameno nespúšťa.	Spustenie ramena z najvyššej polohy vyžaduje aspoň minimálne zaťaženie.	Opatrne potiahnite rameno nadol.
Jednotka ovládania počas zdvíhania pípa a motor sa zastaví.	Prekročené maximálne zaťaženie.	Znížte zaťaženie (a zdvihák bude fungovať normálne).
Batéria sa nenabíja.	Napájací kábel nie je správne pripojený k jednotke ovládania alebo sieťovej zásuvke.	Skontrolujte, či sú konektory správne umiestnené a úplne pripojené. Pozrite si časť *5.9 Nabíjanie batérie, strana 18*.
	Poškodený napájací kábel.	Obráťte sa na dodávateľa výrobkov značky Invacare.
Zdvíhacie rameno nemožno nastaviť.	Červená páčka na ramene nie je stlačená a podržaná nahor.	Pozrite si časť *5.5 Nastavenie zdvíhacieho ramena podľa výšky pacienta, strana 15*
	Zdvíhacie rameno je už v maximálnej alebo minimálnej polohe.	Pozrite si časť *5.5 Nastavenie zdvíhacieho ramena podľa výšky pacienta, strana 15*
	Poškodený nastavovací mechanizmus.	Obráťte sa na dodávateľa výrobkov značky Invacare.

Symptómy	Poruchy	Riešenie
	Rameno je v nesprávnej polohe.	Presuňte rameno do vodorovnej polohy. Pozrite si časť *5.3 Zdvíhanie/spúšťanie elektrického zdviháka, strana 15*.
Podperu nôh nemožno namontovať alebo nastaviť.	Poistná rukoväť nie je stlačená a podržaná nahor.	Pozrite si časť *Montáž podpery nôh*
	Poškodený nastavovací mechanizmus.	Obráťte sa na dodávateľa výrobkov značky Invacare.
	Páska na nohy blokuje zadnú časť podpery nôh.	Uvoľnite zadnú časť podpery nôh.
Stĺpik nemožno namontovať na základňu.	Rameno je otočené nesprávnym smerom.	Otočte rameno správnym smerom. Pozrite si časť *4.3 Montáž stĺpika na základňu, strana 12*.
Zdvihák sa nepresúva.	Zaistené kolieska.	Odistite kolieska. Pozrite si časť *5.2 Zablokovanie/odblokovanie zadných koliesok, strana 15*

ℹ Ak vyššie uvedené postupy problémy nevyriešia, obráťte sa na dodávateľa výrobkov značky Invacare.

11 Technické Údaje

11.1 Maximálne bezpečné pracovné zaťaženie

	ISA™ COMPACT	ISA™ STANDARD	ISA™ PLUS	ISA™ XPLUS
Maximálne bezpečné pracovné zaťaženie (pacient + záves)	140 kg	160 kg	180 kg	200 kg

11.2 Rozmery a hmotnosť

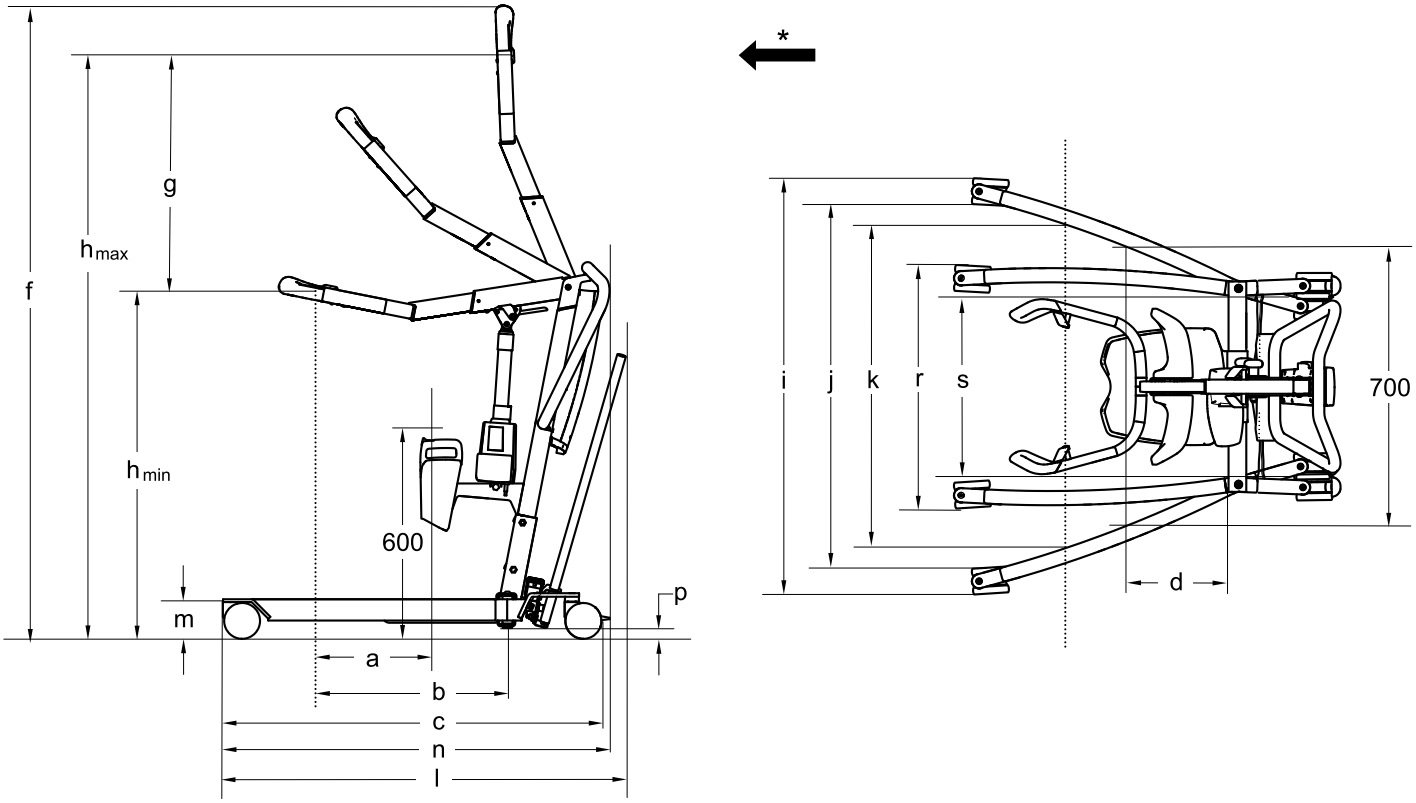

* Smerom dopredu

Rozmery [mm]	ISA COMPACT		ISA STANDARD	ISA PLUS	ISA XPLUS
Priemer predného/zadného nastavovacieho kolesa	75 / 75	100 / 100	100 / 100	100 / 100	100 / 125
Maximálny dosah pri 600 mm (a)*	110 - 270	110 - 270	110 - 270	110 - 270	110 - 270
Maximálny dosah od základne (b)*	340 - 500	340 - 500	340 - 500	340 - 500	340 - 500
Dĺžka základne (c)	900	925	1080	1220	1280
Celková dĺžka bez páčky (n)	925	925	1090	1230	1280
Celková dĺžka s páčkou (l)*	980 - 1000	980 - 1000	1145	1290	–
Dosah od základne s nohami otvorenými na 700 mm (d)	420	420	225	225	225
Maximálna výška (f)*	1635 - 1785	1650 - 1800	1650 - 1800	1650 - 1800	1650 - 1800
Rozsah zdvíhania (g)*	505 - 675	505 - 675	505 - 675	505 - 675	505 - 675
Minimálna výška po zavesení závesu ($h_{min.}$)*	945 - 970	960 - 985	960 - 985	960 - 985	960 - 985
Maximálna výška po zavesení závesu ($h_{max.}$)*	1475 - 1620	1490 - 1635	1490 - 1635	1490 - 1635	1490 - 1635

Rozmery [mm]	ISA COMPACT		ISA STANDARD	ISA PLUS	ISA XPLUS
Celková šírka (otvorené nohy), vonkajšia miera (i)	865	885	1110	1170	1170
Celková šírka (otvorené nohy), vnútorná miera (j)	755	735	960	1020	1020
Celková šírka (zatvorené nohy), vonkajšia miera (r)	515	535	635	640	640
Minimálna vnútorná šírka (s)	380	380	495	495	495
Vnútorná šírka pri maximálnom dosahu (k)*	640 - 725	640 - 725	775 - 870	775 - 870	775 - 870
Priemer otáčania	1060	1060	1260	1400	1430
Výška po vrchný okraj nôh (m)	100	115	115	115	115
Minimálna voľná výška (p)	20	35	35	35	35

* Dosah závisí od úplne stiahnutého až po úplne vysunuté zdvíhacie rameno

Hmotnosť – hlavné súčasti [kg]	ISA COMPACT	ISA STANDARD	ISA PLUS	ISA XPLUS
Celková hmotnosť*	43 - 45	48 - 50	49 - 51	52
Hmotnosť, stĺpik s jednotkou CBJ Home	19			–
Hmotnosť, stĺpik s jednotkou CBJ1/2/Care vrátane oloveného kyselinového akumulátora	20			
Hmotnosť časti manuálneho otvárania nôh	15	20	21	–
Páčka na manuálne otvorenie nôh	1			–
Hmotnosť časti elektrického otvárania nôh	–	20	21	23
Podpera nôh	5			
Stúpadlo (vysoké, nízke a šikmé)	4			

* Rozsah závisí od konfigurácie

11.3 Elektrický systém

	ISA COMPACT	ISA STANDARD	ISA PLUS	ISA XPLUS
Výstupné napätie	24 V jednosmerného prúdu			
Zdroj napätia	100 – 240 V striedavého prúdu, 50/60 Hz			
Maximálny príkon	280 mA (pre jednotku CBJ Home)/ 400 mA (pre jednotku CBJ2)	280 mA (pre jednotku CBJ Home)/ 400 mA (pre jednotky CBJ1 a CBJ2)	280 mA (pre jednotku CBJ Home)/ 400 mA (pre jednotky CBJ1, CBJ2 a CBJ Care)	400 mA (pre jednotky CBJ1 a CBJ Care)
Trieda ochrany (celé zariadenie)	IPX4 – systém je chránený proti vode rozstrekovanej z ľubovoľnej strany.			
Trieda izolácie	Zariadenie triedy II			
Diel typu B	Použitá súčasť spĺňa špecifikované požiadavky týkajúce sa ochrany pred zásahom elektrickým prúdom v súlade s normou IEC60601-1.			
Úroveň hluku	45 – 50 dB(A)			
Pracovná stabilita	82 kompletných zdvihnutí (s batériou nabitou na 100 % – 50 % úplnej kapacity)			
Prerušenie (pravidelná prevádzka motora)	10 %, max. 2 min./18 min.			
Špecifikácie batérie	2 x 12 V/2,9 Ah			
Typ batérie	Olovená (bezúdržbová, utesnená)			
Manuálne núdzové spustenie	Áno (v spodnej časti servomotora)			

	ISA COMPACT	ISA STANDARD	ISA PLUS	ISA XPLUS
Elektrické núdzové spustenie/zdvíhanie	Áno/nie (pre jednotky CBJ2 a CBJ Home)	Áno/áno (pre jednotku CBJ1) Áno/nie (pre jednotky CBJ2 a CBJ Home)	Áno/áno (pre jednotky CBJ1 a CBJ Care) Áno/nie (pre jednotky CBJ2 a CBJ Home)	Áno/áno (pre jednotky CBJ1 a CBJ Care)
Spotreba energie	počas nabíjania: max. 19 W v pohotovostnom režime: max. 2,5 W			
Rýchlosť zdvíhania – bez zaťaženia*	38 – 51 mm/s			
Rýchlosť zdvíhania – s osobou s hmotnosťou 80 kg*	36 – 46 mm/s			

* Dosah závisí od úplne stiahnutého až po úplne vysunuté zdvíhacie rameno

11.4 Podmienky prostredia

	Skladovanie a preprava	Prevádzka
Teplota	–10 °C až +50 °C	+5 °C až +40 °C
Relatívna vlhkosť	20 % až 80 %, bez kondenzácie	
Atmosférický tlak	700 hPa až 1060 hPa	

Pred používaním nechajte výrobok dosiahnuť prevádzkovú teplotu:
- Zahrievanie z minimálnej skladovacej teploty môže trvať dlhšie ako 30 minút.
- Vychladnutie z maximálnej skladovacej teploty môže trvať dlhšie ako 5 minút.

11.5 Materiály

Komponent	Materiál
Základňa, nohy, stĺpik a rameno	Oceľ, prášková povrchová úprava
Konektor ramena, skrutky a matice	Oceľ, pozinkovaná
Rukoväte	TPE
Háky závesu	TPU
Čalúnenie podpery nôh	PU s integrovaným povrchom
Kryt stúpadla	PVC, PU
Kryt servomotora, ručné ovládanie, ochrana stĺpika, kolieska a ďalšie plastové súčasti	Materiál podľa označenia (PA, PP, PE)
Páska na nohy	PA, PES, PVC, PU

Všetky komponenty výrobku sú buď odolné, alebo chránené voči korózii.

11.6 Ovládacia sila ovládačov

Ovládač	Ovládacia sila
Tlačidlá na jednotke ovládania	4 N
Tlačidlá na ručnom ovládaní	4 N
Pedál na modeli ISA™ COMPACT so 100 mm kolieskami*	270 N
Páčka na otvorenie nôh na modeli ISA™ COMPACT	64 N
Páčka na otvorenie nôh na modeli ISA™ STANDARD	70 N
Páčka na otvorenie nôh na modeli ISA™ PLUS	85 N

* Pre všetky ostatné modely a veľkosti koliesok je páčka na manuálne otvorenie nôh povinná.

12 Elektromagnetická kompatibilita

12.1 Všeobecné informácie o elektromagnetickej kompatibilite

Zdravotnícky elektrický prístroj sa musí montovať a používať v súlade s informáciami o elektromagnetickej kompatibilite uvedenými v tejto príručke.

Tento výrobok sa testoval a preukázalo sa, že spĺňa limity elektromagnetickej kompatibility špecifikované v norme IEC/EN 60601-1-2 pre zariadenie triedy B.

Prevádzku tohto výrobku môže ovplyvniť prenosné a mobilné rádiofrekvenčné komunikačné zariadenie.

Ostatné zariadenia môžu zaznamenať interferenciu už pri nízkej úrovni elektromagnetických emisií, ktoré povoľuje vyššie uvedená norma. Ak chcete určiť, či emisie z tohto výrobku spôsobujú interferenciu, zapnite a vypnite tento výrobok. Ak interferencia s ďalším zariadením prestane, potom tento výrobok spôsobuje interferenciu. V takýchto výnimočných prípadoch možno interferenciu znížiť alebo vyriešiť nasledujúcim postupom:

- Zmeňte polohu zariadení, premiestnite ich alebo ich presuňte ďalej od seba.

12.2 Elektromagnetické emisie

Pokyny a vyhlásenie výrobcu

Tento výrobok je určený na používanie v elektromagnetickom prostredí špecifikovanom nižšie. Zákazník alebo používateľ tohto výrobku musí zaručiť, že sa výrobok používa v takomto prostredí.

Meranie emisií	Súlad s normami	Elektromagnetické prostredie – pokyny
Rádiofrekvenčné emisie CISPR 11	Skupina I	Tento výrobok využíva rádiofrekvenčnú energiu len na interné funkcie. Z toho dôvodu je úroveň vysielania rádiofrekvenčných emisií veľmi nízka a nepredpokladá sa, že by spôsobovala akékoľvek rušenie elektronického vybavenia nachádzajúceho sa v blízkosti výrobku.
Rádiofrekvenčné emisie CISPR 11	Trieda B	Tento výrobok je vhodný na používanie vo všetkých prostrediach vrátane domácností a zariadení priamo pripojených k verejnej nízkonapäťovej elektrickej sieti, ktorá privádza elektrickú energiu do obytných budov.
Harmonické emisie IEC 61000-3-2	Trieda A	
Emisie spôsobujúce kolísanie napätia/blikanie IEC 61000-3-3	Súlad s normami	

12.3 Elektromagnetická odolnosť

Pokyny a vyhlásenie výrobcu

Tento výrobok je určený na používanie v elektromagnetickom prostredí špecifikovanom nižšie. Zákazník alebo používateľ tohto výrobku musí zaručiť, že sa výrobok používa v takomto prostredí.

Test odolnosti	Test/úroveň súladu s normami	Elektromagnetické prostredie – pokyny
Elektrostatický výboj IEC 61000-4-2	±8 kV – kontakt ±2 kV, ±4 kV, ±8 kV, ±15 kV – vzduch	Podlahy musia byť drevené, betónové alebo s keramickou dlažbou. Ak sú podlahy pokryté syntetickým materiálom, relatívna vlhkosť by mala byť minimálne 30 %.
Elektrostatický prechodný jav/ráz IEC 61000-4-4	±2 kV pre elektrické rozvodné siete; 100 kHz frekvencia opakovania ±1 kV pre vstupné/výstupné siete; 100 kHz frekvencia opakovania	Kvalita sieťového napájania by mala zodpovedať bežnému komerčnému alebo nemocničnému prostrediu.
Náraz IEC 61000-4-5	±1 kV – združené ±2 kV – krajný vodič proti zemi	Kvalita sieťového napájania by mala zodpovedať bežnému komerčnému alebo nemocničnému prostrediu.

Test odolnosti	Test/úroveň súladu s normami	Elektromagnetické prostredie – pokyny
Krátkodobé poklesy napätia, výpadky a zmeny napätia vo vstupných sieťových rozvodoch IEC 61000-4-11	< 0 % U_T na 0,5 cyklu pri 45° intervaloch 0 % U_T na 1 cyklus 70 % U_T na 25/30 cyklov < 5 % U_T na 250/300 cyklov	Kvalita sieťového napájania by mala zodpovedať bežnému komerčnému alebo nemocničnému prostrediu. Ak používateľ tohto výrobku vyžaduje nepretržitú prevádzku aj počas prerušenia dodávky elektrickej energie, odporúča sa tento výrobok napájať pomocou zdroja neprerušovaného napájania alebo batérie. U_T je napätie siete pred úrovňou testu.
Magnetické pole silnoprúdu (50/60 Hz) IEC 61000-4-8	30 A/m	Úroveň magnetických polí silnoprúdu musí zodpovedať charakteristike bežnej lokality v bežnom komerčnom alebo nemocničnom prostredí.
Prenášané rádiofrekvenčné vlny IEC 61000-4-6	3 V 150 kHz až 80 Mhz 6 V v ISM a amatérskych rádiových pásmach	Intenzita poľa z pevných vysielačov, napríklad základňových staníc pre rádiové (celulárne/bezdrôtové) telefóny a pozemné mobilné rádiá, amatérskeho rádia, rádiového vysielania AM a FM a televízneho vysielania, nemožno teoreticky predpokladať s potrebnou presnosťou. Ak chcete vyhodnotiť elektromagnetické prostredie s pevnými rádiofrekvenčnými vysielačmi, mali by ste zvážiť prieskum elektromagnetickej kompatibility na mieste inštalácie. Ak nameraná intenzita poľa v lokalite, v ktorej sa tento výrobok používa, presahuje platný limit rádiofrekvenčnej kompatibility, tento výrobok by ste mali sledovať a overiť jeho bežnú prevádzku. Ak zaznamenáte neštandardný výkon, môže byť potrebné prijať ďalšie opatrenia, napríklad zmeniť polohu tohto výrobku alebo ho premiestniť. K interferencii môže dochádzať v blízkosti zariadenia označeného týmto symbolom:
Vyžarované rádiofrekvenčné impulzy IEC 61000-4-3	10 V/m 80 Mhz až 2,7 GHz 385 MHz – 5785 MHz – špecifikácie testu odolnosti voči pôsobeniu rádiofrekvenčného bezdrôtového komunikačného zariadenia nájdete v tabuľke 9 normy IEC 60601-1-2:2014	Prenosné a mobilné rádiofrekvenčné komunikačné zariadenie by sa nemalo používať v kratšej vzdialenosti ako 30 cm od ľubovoľnej súčasti tohto výrobku vrátane káblov.

Tieto nariadenia sa nemusia vzťahovať na všetky situácie. Šírenie elektromagnetických vĺn je ovplyvnené absorpciou a odrazmi od štruktúr, objektov a osôb.

12.4 Špecifikácie testu odolnosti voči pôsobeniu rádiofrekvenčného bezdrôtového komunikačného zariadenia

IEC 60601-1-2:2014 – tabuľka 9

Testovacia frekvencia (MHz)	Pásmo [a] (MHz)	Služba [a]	Modulácia [b]	Maximálny výkon (W)	Vzdialenosť (m)	Úroveň testu odolnosti (V/m)
385	380 - 390	TETRA 400	Modulácia impulzov [b] 18 Hz	1,8	0,3	27
450	430 - 470	GMRS 460, FRS 460	FM [c] odchýlka ±5 kHz 1 kHz sínus	2	0,3	28

Testovacia frekvencia (MHz)	Pásmo [a] (MHz)	Služba [a]	Modulácia [b]	Maximálny výkon (W)	Vzdialenosť (m)	Úroveň testu odolnosti (V/m)
710 745 788	704 - 787	Pásmo LTE 13, 17	Modulácia impulzov [b] 217 Hz	0,2	0,3	9
810 870 930	800 - 960	GSM 800/900, TETRA 800, iDEN 820, CDMA 850, pásmo LTE 5	Modulácia impulzov [b] 18 Hz	2	0,3	28
1720 1845 1970	1700 - 1990	GSM 1800; CDMA 1900; GSM 1900; DECT; pásmo LTE 1, 3, 4, 25; UMTS	Modulácia impulzov [b] 217 Hz	2	0,3	28
2450	2400 - 2570	Bluetooth, WLAN, 802.11 b/g/n, RFID 2450, pásmo LTE 7	Modulácia impulzov [b] 217 Hz	2	0,3	28
5240 5500 5785	5100 - 5800	WLAN 802.11 a/n	Modulácia impulzov [b] 217 Hz	0,2	0,3	9

ℹ Ak je potrebné dosiahnuť úroveň testu odolnosti, vzdialenosť medzi vysielajúcou anténou a zdravotníckym elektrickým zariadením alebo systémom možno skrátiť na 1 m. Testovaciu vzdialenosť 1 m povoľuje norma IEC 61000-4-3.

[a] Pre niektoré služby sa uvádzajú len frekvencie pre uplink.

[b] Nosný kmitočet by sa mal modulovať pomocou 50 % pravouhlého signálu pracovného cyklu.

[c] Ako alternatívu k modulácii pásma FM možno použiť 50 % moduláciu impulzov s frekvenciou 18 Hz, pretože hoci nepredstavuje skutočnú moduláciu, nepôjde o najhorší prípad.

United Kingdom & Ireland:
Invacare Limited
Pencoed Technology Park, Pencoed
Bridgend CF35 5AQ
Tel: (44) (0) 1656 776 200
uk@invacare.com
www.invacare.co.uk

Belgium & Luxemburg:
Invacare nv
Autobaan 22
B-8210 Loppem
Tel: (32) (0)50 83 10 10
Fax: (32) (0)50 83 10 11
marketingbelgium@invacare.com
www.invacare.be

Danmark:
Invacare A/S
Sdr. Ringvej 37
DK-2605 Brøndby
Tel: (45) (0)36 90 00 00
Fax: (45) (0)36 90 00 01
denmark@invacare.com
www.invacare.dk

Deutschland:
Invacare GmbH
Am Achener Hof 8
D-88316 Isny
Tel: (49) (0)7562 700 0
kontakt@invacare.com
www.invacare.de

Österreich:
Invacare Austria GmbH
Herzog-Odilo-Straße 101
A-5310 Mondsee
Tel: (43) 6232 5535 0
Fax: (43) 6232 5535 4
info-austria@invacare.com
www.invacare.at

Schweiz / Suisse / Svizzera:
Invacare AG
Neuhofweg 51
CH-4147 Aesch BL
Tel: (41) (0)61 487 70 80
Fax: (41) (0)61 488 19 10
switzerland@invacare.com
www.invacare.ch

España:
Invacare S.A.
Avenida del Oeste, 50 – 1º-1ª
Valencia-46001
Tel: (34) 972 493 214
contactsp@invacare.com
www.invacare.es

France:
Invacare Poirier SAS
Route de St Roch
F-37230 Fondettes
Tel: (33) (0)2 47 62 64 66
contactfr@invacare.com
www.invacare.fr

Italia:
Invacare Mecc San s.r.l.,
Via dei Pini 62,
I-36016 Thiene (VI)
Tel: (39) 0445 38 00 59
servizioclienti@invacare.com
www.invacare.it

Nederland:
Invacare BV
Galvanistraat 14-3
NL-6716 AE Ede
Tel: (31) (0)318 695 757
nederland@invacare.com
www.invacare.nl

Norge:
Besøksadresse:
(Office adresses)
Invacare AS
Brynsveien 16
0667 Oslo
Tel: (47) 22 57 95 00
norway@invacare.com
www.invacare.no

Norge:
Vareleveringsadresse:
(Storrage / Teknical dep)
Invacare AS
Østensjøveien 19
0661 Oslo
teknisk@invacare.com
www.invacare.no

Portugal:
Invacare Lda
Rua Estrada Velha, 949
P-4465-784 Leça do Balio
Tel: (+351) 225 193 360
portugal@invacare.com
www.invacare.pt

Suomi:
Camp Mobility
Patamäenkatu 5, 33900 Tampere
Puhelin 09-35076310
info@campmobility.fi
www.campmobility.fi

Sverige:
Invacare AB
Fagerstagatan 9
S-163 53 Spånga
Tel: (46) (0)8 761 70 90
Fax: (46) (0)8 761 81 08
sweden@invacare.com
www.invacare.se

Australia:
Invacare Australia Pty. Ltd.
Unit 18/12 Stanton Road,
Seven Hills, NSW 2147,
Australia
Phone: 1800 460 460
Fax: 1800 814 367
orders@invacare.com.au
www.invacare.com.au

EU Export:
Invacare Poirier SAS
Route de St Roch
F-37230 Fondettes
Tel: (33) (0)2 47 62 69 80
serviceclient_export@invacare.com
www.invacare.eu.com

New Zealand:
Invacare New Zealand Ltd
4 Westfield Place, Mt Wellington
1060
New Zealand
Phone: 0800 468 222
Fax: 0800 807 788
sales@invacare.co.nz
www.invacare.co.nz

UKRP

Invacare UK Operations Limited
Unit 4, Pencoed Technology Park,
Pencoed
Bridgend CF35 5AQ
UK

Invacare Portugal, Lda
Rua Estrada Velha 949
4465-784 Leça do Balio
Portugal

60128507-C 2023-04-28

Making Life's Experiences Possible®

Yes, you can.