Invacare® ISA™

ISA™ COMPACT, ISA™ STANDARD, ISA™ PLUS, ISA™ XPLUS

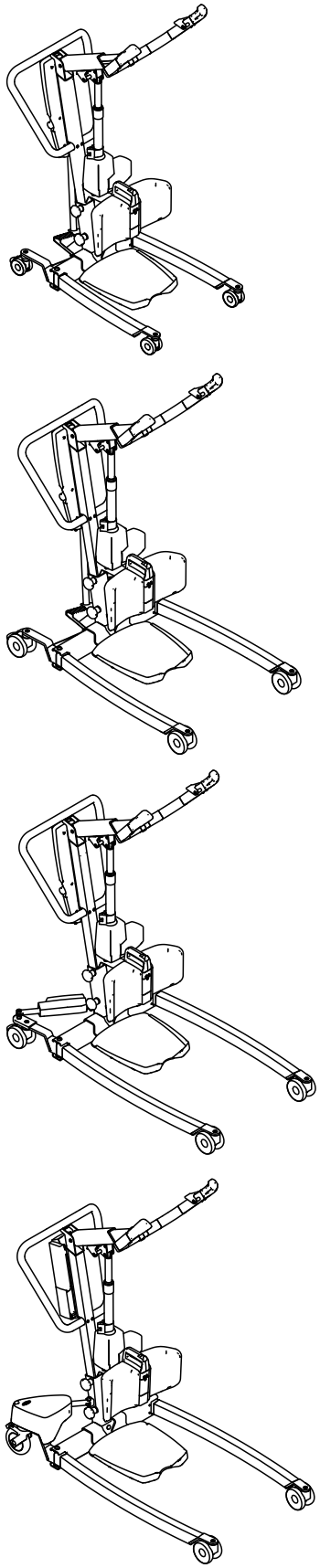

sl Mobilno dvigalo za bolnika
Navodilo za uporabo

Ta priročnik MORATE dati uporabniku izdelka.
PREDEN uporabljate izdelek, preberite ta priročnik in ga shranite, če ga boste potrebovali v prihodnje.

Yes, you can.

©2023 Invacare Corporation
Vse pravice pridržane. Ponovna izdaja, podvajanje ali spreminjanje tega dokumenta v celoti ali deloma je brez predhodnega pisnega dovoljenja družbe Invacare prepovedano. Blagovne znamke so označene s simboloma ™ in ®. Vse blagovne znamke so last družbe Invacare Corporation ali njenih podružnic oz. so tem družbam licencirane, razen če je navedeno drugače.

Kazalo

1 Splošno 4
1.1 Uvod 4
1.1.1 Simboli v tem dokumentu 4
1.2 Življenjska doba. 4
1.2.1 Dodatne informacije. 4
1.3 Omejitev odgovornosti 4
1.4 Garancijske informacije 4
1.5 Skladnost s predpisi. 4
1.5.1 Posebni standardi za izdelek 4

2 Varnost 6
2.1 Splošne varnostne informacije 6
2.1.1 Mesta, na katerih se lahko uščipnete 7
2.2 Varnostne informacije za dodatke 7
2.3 Varnostne informacije o elektromagnetnih motnjah 7
2.3.1 Način za polnjenje akumulatorja. 7
2.4 Oznake in simboli na izdelku 8
2.4.1 Lokacija oznak 8
2.4.2 Identifikacijska oznaka 8
2.4.3 Druge oznake in simboli 8

3 Pregled izdelka. 10
3.1 Predvidena uporaba 10
3.2 Glavni deli dvigala 10
3.3 Dodatki. 11

4 Začetek uporabe 12
4.1 Splošne varnostne informacije 12
4.2 Kaj je vključeno. 12
4.3 Nameščanje dvižnega stebra na podvozje. 12
4.4 Nameščanje stopalke. 13
4.5 Nameščanje traka za noge. 13
4.6 Nameščanje podpore za noge 14
4.7 Nameščanje ročice za ročno razpiranje nog 14
4.8 Ponastavljanje servisnega števca 14

5 Uporaba. 15
5.1 Splošne varnostne informacije 15
5.2 Zaklepanje/odklepanje zadnjih krmilnih kolesc 15
5.3 Dviganje/spuščanje električnega dvigala 15
5.4 Odpiranje/zapiranje nog dvigala. 15
5.4.1 Odpiranje/zapiranje električnih nog dvigala 15
5.4.2 Ročno razpiranje/zapiranje nog dvigala 15
5.5 Prilagajanje dvižne ročice glede na bolnikovo višino 15
5.6 Prilagajanje višine podpore za noge 16
5.7 Uporaba traka za noge 16
5.8 Funkcije v sili 17
5.8.1 Zaustavljanje v sili 17
5.8.2 Aktivacija spuščanja v sili (upravljalna enota CBJ Home) 17
5.8.3 Aktivacija spuščanja v sili (upravljalne enote CBJ Care, CBJ1 in CBJ2). 17
5.8.4 Aktivacija dviganja v sili (upravljalni enoti CBJ Care in CBJ1) 17
5.8.5 Aktiviranje mehanskega spuščanja v sili 17
5.9 Napajanje akumulatorja. 18
5.9.1 Upravljalna enota CBJ Home 18
5.9.2 Upravljalne enote CBJ Care, CBJ1 in CBJ2 18
5.9.3 Izbirni polnilnik za akumulator 19

6 Premikanje bolnika 20
6.1 Splošne varnostne informacije 20
6.2 Pritrjevanje dvigovalne vreče na dvigalo. 21
6.3 Premikanje bolnika 22

7 Prevoz in shranjevanje 24
7.1 Splošne informacije 24
7.2 Razstavljanje dvigala 24

8 Vzdrževanje 25
8.1 Splošne informacije o vzdrževanju 25
8.2 Dnevni pregledi. 25
8.3 Čiščenje in razkuževanje 25
8.3.1 Splošne varnostne informacije 25
8.3.2 Intervali za čiščenje 25
8.3.3 Navodila za čiščenje 25
8.3.4 Navodila za razkuževanje 26
8.4 Interval za izvajanje servisnih del 26

9 Po uporabi. 27
9.1 Ravnanje z odpadno opremo 27
9.2 Menjava obrabljenih delov. 27

10 Odpravljanje težav 28
10.1 Prepoznavanje napak in možnih rešitev 28

11 Tehnični Podatki. 30
11.1 Največja varna obremenitev med delovanjem. 30
11.2 Mere in teža 30
11.3 Električni sistem 31
11.4 Okoljske razmere. 32
11.5 Materiali 32
11.6 Sile za upravljanje krmilnih elementov 32

12 Elektromagnetna združljivost (EMC) 33
12.1 Splošne informacije o elektromagnetni združljivosti 33
12.2 Elektromagnetne emisije 33
12.3 Elektromagnetna odpornost. 33
12.4 Specifikacije po preskusu za odpornost na opremo za brezžično radiofrekvenčno komunikacijo. 34

1 Splošno

1.1 Uvod

Ta navodila za uporabo vsebujejo pomembne informacije o ravnanju z izdelkom. Za zagotavljanje varne uporabe izdelka natančno preberite navodila za uporabo in upoštevajte varnostne informacije.

V ta dokument so morda vključeni tudi razdelki, ki niso povezani z vašim izdelkom, saj je namenjen uporabi vseh razpoložljivih modelov (na dan tiskanja).Če ni navedeno drugače, vsak razdelek v tem dokumentu velja za vse modele izdelka.

Modeli in konfiguracije, ki so na voljo v vaši državi, so navedeni v prodajnih dokumentih za vašo državo.

Družba Invacare si pridržuje pravico do spremembe specifikacij izdelka brez predhodnega obvestila.

Pred branjem tega dokumenta se prepričajte, da imate najnovejšo različico. Najnovejša različica je na voljo v obliki PDF na spletnem mestu družbe Invacare.

Če je pisava v natisnjenem dokumentu za uporabo za vas premajhna in zato težko berljiva, lahko s spletnega mesta prenesete navodila v obliki PDF. Na zaslonu računalnika lahko nato spreminjate velikost pisave v dokumentu PDF, dokler vam popolnoma ne ustreza za branje.

Za več informacij o izdelku, kot so varnostna opozorila in odpoklic izdelkov, se obrnite na predstavnika družbe Invacare. Glejte naslove na koncu tega dokumenta.

V primeru resne nesreče z izdelkom morate o tem obvestiti proizvajalca in pristojni organ v vaši državi.

1.1.1 Simboli v tem dokumentu

V tem dokumentu so uporabljeni simboli in opozorilne besede, ki veljajo za nevarnosti in nevarne postopke, pri katerih lahko pride do telesnih poškodb ali materialne škode. Definicije opozorilnih besed so navedene spodaj.

⚠ OPOZORILO
Označuje nevarno situacijo, ki lahko povzroči hudo poškodbo ali smrt, če je ne preprečite.

⚠ PREVIDNO
Označuje nevarno situacijo, ki lahko povzroči lažje do srednje hude telesne poškodbe, če je ne preprečite.

! OBVESTILO
Označuje situacije, ki so lahko nevarne in ki lahko povzročijo gmotno škodo, če jih ne preprečite.

ⓘ Nasveti in priporočila
so uporabni napotki, priporočila in informacije za učinkovito uporabo brez težav.

Drugi simboli

(Ne velja za vse priročnike)

UKRP Oseba, odgovorna za ZK
Označuje izdelek, ki ni izdelan v Združenem kraljestvu.

Triman
Označuje pravila recikliranja in razvrščanja (velja samo za Francijo).

1.2 Življenjska doba

Pričakovana življenjska doba tega izdelka je osem let, če se uporablja dnevno in v skladu z varnostnimi informacijami, intervali vzdrževanja in pravilno uporabo, opisano v tem priročniku. Dejanska življenjska doba se lahko razlikuje glede na pogostost in intenzivnost uporabe.

1.2.1 Dodatne informacije

Pričakovana življenjska doba temelji na povprečni oceni 4 ciklov dvigovanja na dan.

1.3 Omejitev odgovornosti

Družba Invacare zavrača vso odgovornost za škodo, ki bi nastala zaradi:

- neupoštevanja navodil za uporabo,
- nepravilne uporabe,
- običajne obrabe,
- nepravilnega sestavljanja ali nastavitev uporabnika ali druge osebe,
- tehničnih prilagoditev,
- nepooblaščenih prilagoditev in/ali uporabe neprimernih rezervnih delov.

1.4 Garancijske informacije

Garancijo proizvajalca za izdelek zagotavljamo v skladu z našimi splošnimi pogoji ter pogoji poslovanja, ki veljajo v posameznih državah.

Zahtevke za garancijo lahko uveljavljate samo pri prodajalcu, pri katerem ste kupili izdelek.

1.5 Skladnost s predpisi

Kakovost je za delovanje družbe temeljnega pomena, zato upoštevamo določila standarda ISO 13485.

Ta izdelek ima oznako CE v skladu z Uredbo 2017/745 o medicinskih pripomočkih razreda I.

Ta izdelek ima oznako UKCA v skladu z delom II uredbe Združenega kraljestva o medicinskih pripomočkih razreda I (UK MDR 2002) (kakor je bila spremenjena).

Neprestano si prizadevamo za kar najmanjši vpliv na lokalno in globalno okolje.

Uporabljamo le materiale in sestavne dele, ki so v skladu z uredbo REACH.

Upoštevamo veljavni okoljski direktivi OEEO in RoHS.

1.5.1 Posebni standardi za izdelek

Izdelek je bil preskušen ter je skladen s standardom ISO 10535 (Dvigala za prestavljanje invalidnih oseb) in vsemi povezanimi standardi.

Za več informacij o lokalnih standardih in predpisih se obrnite na lokalnega predstavnika podjetja Invacare. Glejte naslove na koncu tega dokumenta.

2 Varnost

2.1 Splošne varnostne informacije

Ta razdelek priročnika vsebuje splošne varnostne informacije o izdelku. Za posebne varnostne informacije glejte ustrezni razdelek priročnika in postopke iz zadevnega razdelka.

OPOZORILO!
Nevarnost telesne poškodbe ali nastanka škode
- Tega izdelka ali katere koli razpoložljive dodatne opreme ne uporabljajte, ne da bi najprej v celoti prebrali in razumeli ta navodila in katera koli dodatna navodila, kot so navodila za uporabo ali dodatki k navodilom, ki ste jih prejeli skupaj s tem izdelkom ali dodatno opremo. Če opozoril, svaril ali navodil ne razumete, se pred uporabo izdelka obrnite na zdravstvenega delavca, prodajalca izdelkov Invacare ali usposobljenega tehnika.
- Ne izvajajte nobenih nepooblaščenih sprememb ali prilagoditev izdelka.

OPOZORILO!
Največja varna obremenitev med delovanjem ne sme biti presežena.
- Ne prekoračite največje varne obremenitve med delovanjem za ta izdelek ali dodatke, ki jih uporabljate (dvigovalne vreče itd.). Za nazivno največjo varno obremenitev med delovanjem glejte dokumentacijo ali oznake.
- Del z najmanjšo dovoljeno obremenitvijo določa največjo varno obremenitev med delovanjem za celotni sistem.

OPOZORILO!
Nevarnost telesne poškodbe ali nastanka škode
Nepravilna uporaba tega izdelka lahko povzroči telesno poškodbo ali nastanek škode.
- Brez odobritve zdravstvenega delavca bolnika ne premikajte.
- Preberite napotke v teh navodilih za uporabo in opazujte usposobljeno osebje pri izvajanju postopkov premikanja. Nato premikanje vadite pod nadzorom, pri čemer naj gibalno neovirana oseba prevzame vlogo bolnika.
- Bolniki, ki jih premikate in nameščate z mobilnim dvigalom, MORAJO biti pripravljeni sodelovati, zmožni razumljivo komunicirati ter zmožni nadzorovati premikanje glave in vratu. V nasprotnem primeru lahko pride do telesnih poškodb.
- Bolniki, ki jih premikate in nameščate le z dvigovalno vrečo s hrbtnim naslonom, MORAJO biti zmožni nositi večino lastne teže. V nasprotnem primeru lahko pride do telesnih poškodb ali nastanka škode. Za več informacij glejte navodila za uporabo dvigovalne vreče.
- Dvigala ne uporabljajte kot pripomočka za prevažanje. Namenjeno je premikanju posameznika z ene površine na drugo.

OPOZORILO!
Nevarnost telesne poškodbe ali nastanka škode
Neustrezno ravnanje s kabli, nepravilni priključki ter uporaba nepooblaščene opreme lahko povzroči električni udar in okvaro izdelka.
- Kablov izdelka ne prepogibajte, preščipajte ali kako drugače poškodujte.
- Prepričajte se, da kabli med uporabo niso zagozdeni ali poškodovani.
- Zagotovite pravilno napeljavo kablov in priključkov.
- Ne uporabljajte nepooblaščene opreme.

OPOZORILO!
Nevarnost telesne poškodbe ali nastanka škode
Prekomerna vlaga poškoduje izdelek in lahko povzroči električni udar.
- Dvigalo za bolnika se lahko uporablja v kopalnici, vendar se NE sme uporabljati pod tušem. Bolnika je treba premestiti na kopalni stol ali uporabiti drugačne načine kopanja.
- Če se dvigalo za bolnika uporablja v vlažnem prostoru, pazite, da dvigalo po uporabi obrišete do suhega.
- Napajalnega kabla ne priklapljajte ali odklapljajte v vlažnem prostoru ali z mokrimi rokami.
- Izdelka ne shranjujte v vlažnih prostorih ali vlažnih pogojih.
- Redno preverjajte, ali so na sestavnih delih izdelka znaki korozije ali škode. Korodirane ali poškodovane dele zamenjajte.
- Glejte *11.4 Okoljske razmere, stran 32*.

OPOZORILO!
Nevarnost telesne poškodbe ali nastanka škode
Viri vžiga lahko povzročijo opekline ali izbruh požara.
- Med premikanjem bolnika ustvarite varnostni prostor med dvigalom in morebitnimi viri vžiga (grelnik, štedilnik, kamin itd.).
- Bolnik in oskrbovalci ne smejo kaditi med premikanjem.
- Dvigovalna vreča ne sme biti nameščena nad viri toplote (grelnik, štedilnik, kamin, itd.).

OPOZORILO!
Nevarnost telesne poškodbe ali nastanka škode
V izogib telesnim poškodbam in nastanku škode med upravljanjem izdelka upoštevajte naslednje:
- Kadar se izdelek uporablja v bližini otrok ali domačih živali, je potreben strog nadzor.
- Preprečite otrokom, da bi se igrali z izdelkom.

PREVIDNO!
Nevarnost telesne poškodbe ali nastanka škode
Če je izdelek dlje časa izpostavljen močnemu soncu ali drugim virom toplote, se lahko segreje.
- Izdelka ne puščajte dalj časa na neposredni sončni svetlobi.
- Izdelka ne shranjujte v bližini virov toplote.

OBVESTILO!
Nabiranje vlaken, prahu ali druge umazanije lahko vpliva na delovanje izdelka.
- Izdelek redno čistite.

2.1.1 Mesta, na katerih se lahko uščipnete

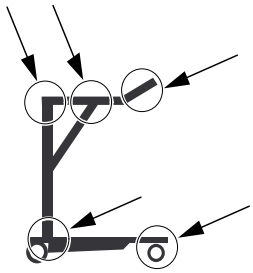

OPOZORILO!
Nevarnost telesnih poškodb
Na dvigalu si lahko na številnih mestih priščipnete prste.
– Rok, prstov in stopal nikoli ne polagajte na premikajoče se dele.

2.2 Varnostne informacije za dodatke

PREVIDNO!
Nevarnost telesnih poškodb
Neoriginalni ali neustrezni dodatki lahko vplivajo na delovanje in varnost tega izdelka.
– Zaradi razlik v dobavi v posameznih regijah si za dodatke, ki so na voljo, oglejte lokalno spletno mesto Invacare ali katalog oziroma se obrnite na svojega prodajalca izdelkov Invacare.
– Za več informacij in navodil glejte priročnik, ki je priložen določenemu dodatku.
– Uporabljajte samo originalne dodatke za izdelek, ki ga uporabljate. V nekaterih primerih lahko uporabite dvigovalne vreče drugih proizvajalcev. Glejte dodatne informacije v tem razdelku.

PREVIDNO!
Združljivost dvigovalnih vreč s pritrditvenim sistemom
Družba Invacare uporablja običajen pritrditveni sistem s kavlji in zankami. Zanke dvigovalne vreče so pritrjene v kavlje na dvigalu. Zato se pri tem dvigalu lahko uporabljajo tudi ustrezne dvigovalne vreče drugih proizvajalcev.
– Uporabljajte le dvigovalne vreče, ki so namenjene mobilnim dvigalom.
– Uporabljajte le dvigovalne vreče s konci v obliki zanke, primernimi za kavlje kot nastavki za pritrjevanje.
– Ne uporabljajte dvigovalnih vreč, izdelanih za pritrditvene sisteme s ključavnicami ali sponkami oz. sisteme z nagnjenim okvirjem.

Pri izbiri ustrezne dvigovalne vreče mora zdravstveni delavec opraviti oceno tveganja. Pri oceni tveganja je treba upoštevati:

- bolnikovo telesno težo, telesno višino, zmožnosti in zdravstveno stanje,
- vrsto premikanja in okolje,
- združljivost z drugo uporabljeno opremo za dviganje.

2.3 Varnostne informacije o elektromagnetnih motnjah

OPOZORILO!
Tveganje okvar zaradi elektromagnetnih motenj
Med tem izdelkom in drugo električno opremo lahko pride do elektromagnetnih motenj, ki motijo električne funkcije prilagajanja tega izdelka. Da do tega ne pride, zmanjšajte ali odstranite te elektromagnetne motnje:
– Uporabljajte samo originalne kable, dodatke in nadomestne dele, da se elektromagnetne emisije tega izdelka ne povečajo oz. da se njegova elektromagnetna odpornost ne zmanjša.
– Prenosne opreme za radiofrekvenčno (RF) komunikacijo ne uporabljajte v polmeru 30 cm od nobenega dela tega izdelka (vključno s kabli).
– Tega izdelka ne uporabljajte v bližini delujoče visokofrekvenčne kirurške opreme in v sobi za slikanje z magnetno resonanco z zaščito pred radiofrekvenčnimi valovi. V teh primerih je intenzivnost elektromagnetnih motenj visoka.
– Če pride do motenj, povečajte razdaljo med tem izdelkom in drugo opremo ali opremo izklopite.
– Preglejte podrobne informacij v poglavju *12 Elektromagnetna združljivost (EMC), stran 33* in upoštevajte navedene smernice.

OPOZORILO!
Tveganje okvar
Elektromagnetne motnje lahko povzročijo nepravilno delovanje.
– Tega izdelka ne uporabljajte v bližini druge električne opreme ali na njej. Če izdelek morate uporabljati na tak način, skrbno opazujte ta izdelek in drugo opremo ter tako preverite, ali delujeta normalno.

2.3.1 Način za polnjenje akumulatorja

OBVESTILO!
Med polnjenjem akumulatorja je več možnosti, da upravljalno ploščo poškoduje elektrostatična razelektritev (ESR). Pojav elektrostatične razelektritve med načinom za polnjenje akumulatorja lahko povzroči okvaro upravljalne enote ali prenehanje delovanja.
– Izogibajte se vsem morebitnim virom elektrostatične razelektritve med polnjenjem akumulatorja.

2.4 Oznake in simboli na izdelku

2.4.1 Lokacija oznak

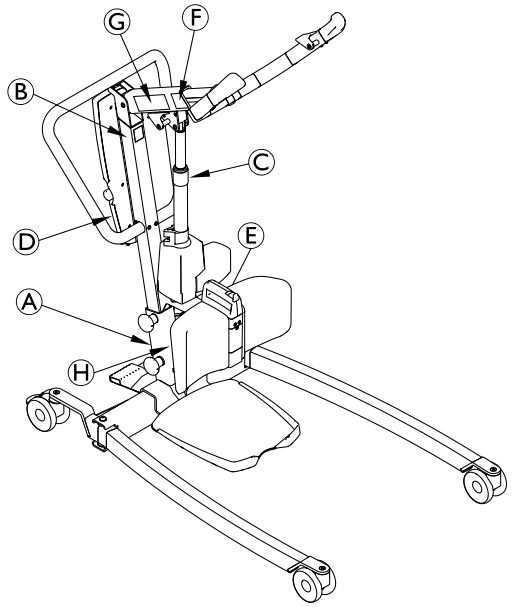

Ⓐ	Identifikacijska oznaka
Ⓑ	Oznaka, ki vas opozarja, da preberete navodila za uporabo
Ⓒ	Opozorilna oznaka na pogonu
Ⓓ	Oznaka za neveljavno garancijo – le na upravljalni enoti CBJ2
Ⓔ	Oznaka za okoljske razmere in največjo skupno dovoljeno težo
Ⓕ	Oznaka za prilagajanje dvižne ročice
Ⓖ	Ime in varna obremenitev med delovanjem za dvigalo – besedilo odvisno od modela
Ⓗ	Varna obremenitev med delovanjem za dvigalo – besedilo odvisno od modela

Za več informacij o oznakah glejte naslednje razdelke.

2.4.2 Identifikacijska oznaka

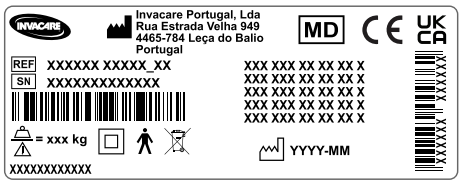

Identifikacijska oznaka navaja glavne podatke o izdelku, vključno s tehničnimi podatki.

Simboli

SN	Serijska številka
REF	Referenčna številka
	Proizvajalec
	Datum izdelave
	Največja varna obremenitev med delovanjem
	Oprema razreda II
	Uporabljeni del tipa B
	Skladno z Direktivo o odpadni električni in elektronski opremi (OEEO)
CE	Evropska oznaka skladnosti
MD	Medicinski pripomoček
UK CA	Oznaka skladnosti Združenega kraljestva

Okrajšave v tehničnih podatkih:

- Iin = vhodni tok
- Uin = vhodna napetost
- Int. = motnje
- AC = izmenični tok
- Max = največja dovoljena vrednost
- min = minuta

Za več informacij o tehničnih podatkih glejte *11 Tehnični Podatki, stran 30*.

2.4.3 Druge oznake in simboli

Oznaka, ki vas opozarja, da preberete navodila za uporabo

Pred uporabo tega izdelka preberite navodila za uporabo ter upoštevajte vse napotke glede varnosti in uporabe.

Opozorilna oznaka na pogonu

Na aktuator ne pritiskajte s stranskimi silami (npr. tako, da ga uporabite kot potisno prečko), ker se lahko poškoduje in pokvari.

Oznaka za neveljavno garancijo

Ne odstranjujte te oznake in ne odvijajte spodnjega vijaka, ker varnost izdelka s tem ne bo več zagotovljena Garancija izdelka ne velja več, če je oznaka odstranjena ali odlomljena

Oznaka za okoljske razmere in največjo skupno dovoljeno težo

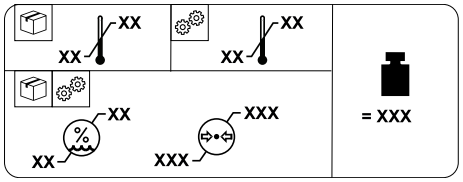

	Skupna teža izdelka z največjo varno obremenitvijo med delovanjem
	Temperaturna omejitev
	Omejitev vlažnosti
	Omejitev atmosferskega tlaka
	Pogoji shranjevanja in prevoza
	Pogoji delovanja

Prilagajanje dvižne ročice

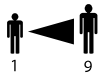

Prilagajanje dvižne ročice glede na bolnikovo višino

Glejte *5.5 Prilagajanje dvižne ročice glede na bolnikovo višino, stran 15*.

3 Pregled izdelka

3.1 Predvidena uporaba

Mobilno dvigalo za bolnike je naprava za premikanje na akumulatorski pogon, namenjena premikanju in nameščanju posameznika z ene sedežne površine na drugo. Na primer:

- med posteljo in invalidskim vozičkom;
- na stranišče in z njega;
- pri rehabilitaciji, ko bolnikom omogoča premik iz sedečega položaja v stoječega.

Največja varna obremenitev med delovanjem je navedena v poglavju *11 Tehnični Podatki, stran 30*

Mobilno dvigalo za bolnike je zasnovano za notranjo uporabo na ravnih površinah, v bolnišnicah, negovalnih domovih in doma. Pri premikanju, kjer je na voljo malo talne površine, lahko mobilno dvigalo za bolnike obrnete (zavrtite) na mestu.

Upravljanje tega izdelka je namenjeno zdravstvenim delavcem ali drugim osebam, ki so ustrezno usposobljene.

Indikacije

Mobilno dvigalo za bolnike lahko uporabite za premikanje in nameščanje delno negibnih bolnikov, ki so zmožni nositi lastno težo.

Kontraindikacije

Mobilno dvigalno je lahko kontraindicirano za bolnike, ki:

- ne sodelujejo
- niso zmožni razumeti navodil in jim slediti
- ne morejo sami nadzorovati premikanja glave in vratu
- nimajo dobre stabilnosti trupa.

Nekatere dvigovalne vreče, ki so izdelane za mobilno dvigalo, so lahko kontraindicirane za bolnike, ki ne morejo nositi večine lastne teže. Za več informacij glejte navodila za uporabo dvigovalne vreče.

3.2 Glavni deli dvigala

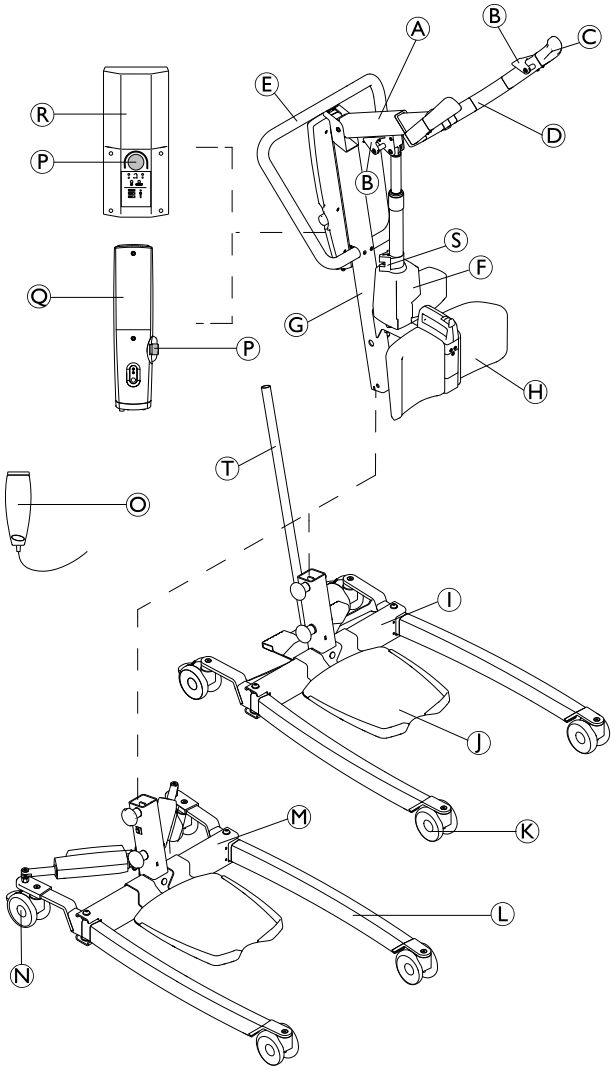

Ⓐ	Previsni nosilec
Ⓑ	Kavelj za dvigovalno vrečo
Ⓒ	Potisni ročaj
Ⓓ	Dvižna ročica
Ⓔ	Potisna prečka
Ⓕ	Aktuator dviganja
Ⓖ	Dvižni steber
Ⓗ	Podpora za noge (fiksna ali vrtljiva)
Ⓘ	Podvozje s stopalko za ročno razpiranje nog
Ⓙ	Stopalka (dvignjena, spuščena ali nagnjena)
Ⓚ	Sprednji krmilni kolesci
Ⓛ	Noga
Ⓜ	Podvozje z aktuatorjema za električno razpiranje nog – s pokrovom za aktuator ali brez
Ⓝ	Zadnji krmilni kolesci z zavoro
Ⓞ	Upravljalnik
Ⓟ	Zaustavitev v sili
Ⓠ	Upravljalna enota CBJ Home z vgrajenim akumulatorjem

Ⓡ	Upravljalna enota CBJ Care, CBJ1 ali CBJ2 s snemljivim akumulatorjem
Ⓢ	Mehansko spuščanje v sili
Ⓣ	Ročica za ročno razpiranje nog

3.3 Dodatki

ℹ Zaradi razlik v dobavi v posameznih regijah si za podrobnosti o dodatkih, ki so na voljo, oglejte lokalno spletno mesto Invacare ali katalog oziroma se obrnite na svojega prodajalca izdelkov Invacare.

- Ročica za ročno razpiranje nog
- Zaščitna pokrova za noge
- Trak za noge
- Stenski polnilnik za snemljiv akumulator
- Dodaten akumulator
- Dodatna stopalka (dvignjena, spuščena ali nagnjena)

Modeli dvigovalne vreče s konci v obliki zanke, primernimi za kavlje kot nastavki za pritrjevanje:

- Dvigovalna vreča Invacare® Stand Assist (Evropa)/Dvigovalna vreča Invacare® Standup (Azija in Pacifik): 2-točkovni nastavek s hrbtnim naslonom.
- Dvigovalna vreča Invacare® Transfer Stand Assist: 4-točkovni nastavek s hrbtnim naslonom in podporo za noge.

4 Začetek uporabe

4.1 Splošne varnostne informacije

OPOZORILO!
– Pred uporabo preverite, ali se je kateri od delov med prevozom poškodoval.
– Če opazite poškodbe, opreme ne uporabljajte. Za nadaljnja navodila se obrnite na prodajalca izdelkov Invacare.

OPOZORILO!
Nevarnost telesnih poškodb
Nepravilno sestavljanje lahko povzroči telesne poškodbe ali poškodbe opreme.
– Pri sestavljanju tega dvigala za bolnike uporabite samo dele družbe Invacare.
– Po vsakem sestavljanju preverite, ali so vsi pritrditveni deli ustrezno pritrjeni in vsi sestavni deli pravilno delujejo.
– Pritrditvenih delov ne privijte pretesno. To lahko poškoduje namestitvene nosilce.

Za sestavljanje dvigala za bolnike ne potrebujete orodja.

Če imate med sestavljanjem težave ali vprašanja, se obrnite na prodajalca izdelkov Invacare.

4.2 Kaj je vključeno

Predmeti, vključeni v vaš paket, so odvisni od modelov in konfiguracij, ki so na voljo v vaši državi. Glejte *1.1 Uvod, stran 4*

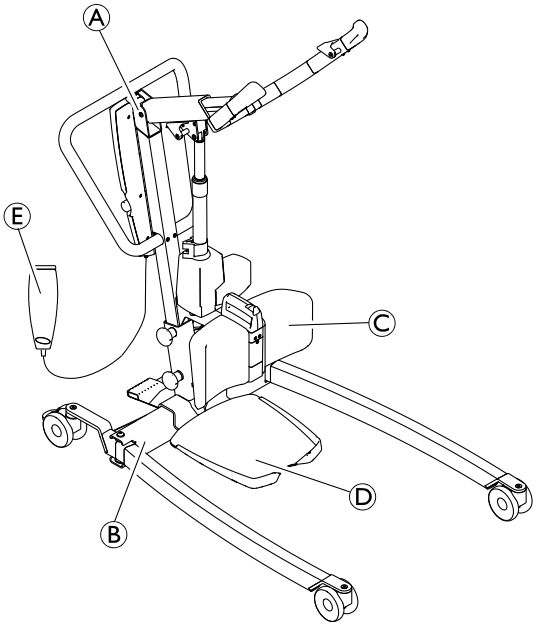

Ⓐ	Sklop dvižnega stebra/previsnega nosilca (1 kos) – vključno z upravljalno enoto in aktuatorjem
Ⓑ	Podvozje z aktuatorji ali brez njih (1 kos)
Ⓒ	Podpora za noge
Ⓓ	Stopalka
Ⓔ	Upravljalnik (1 kos)
	Priključni kabel (1 kos)
	Navodila za uporabo (1 kos)
	Akumulator (1 ali 2 kosa)* – samo za CBJ Care, CBJ1 in CBJ2
	Ročica za ročno razpiranje nog (1 kos)*
	Trak za noge (1 kos)*
	Dvigovalna vreča (1 kos)*

* Odvisno od modela in/ali konfiguracije

Če je dvigalo dobavljeno z dvigovalno vrečo, za uporabo, nameščanje, vzdrževanje in pranje glejte navodila za uporabo dvigovalne vreče.

4.3 Nameščanje dvižnega stebra na podvozje

OPOZORILO!
Nevarnost telesne poškodbe ali nastanka škode
Največja varna obremenitev med delovanjem, navedena na previsnem nosilcu in podvozju, mora biti enaka.
– Vedno primerjajte vrednosti največje varne obremenitve med delovanjem, navedene na podvozju in previsnem nosilcu.

1.

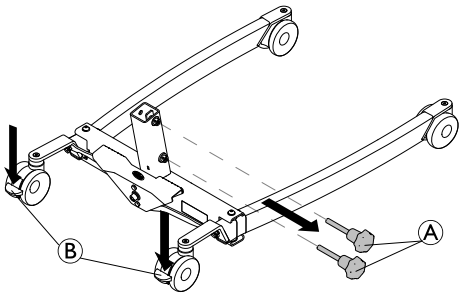

Zaklenite obe zadnji krmilni kolesci Ⓑ in ročna vijaka Ⓐ zavrtite v nasprotni smeri urnega kazalca, da ju odstranite s podvozja.

2.

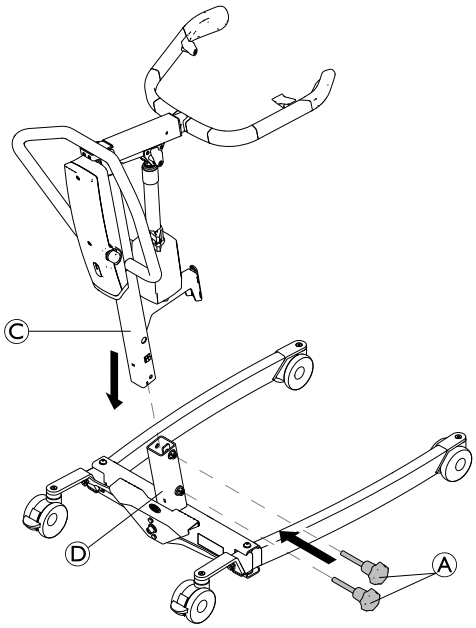

Previsni nosilec naj bo usmerjen naprej, dvižni steber Ⓒ spustite v nosilec podvozja Ⓓ in znova namestite ročna vijaka Ⓐ, da dvižni steber Ⓒ pritrdite na podvozje.

4.4 Nameščanje stopalke

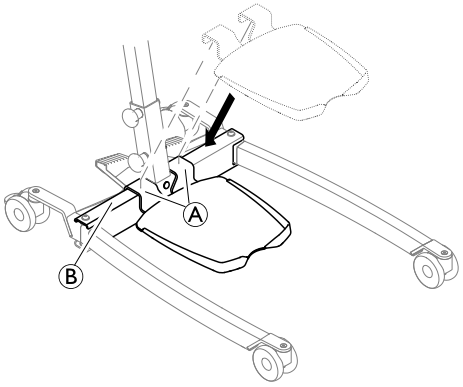

1. Stopalko spustite na podvozje, dokler nosilci Ⓐ niso popolnoma nameščeni na zračnico Ⓑ.

4.5 Nameščanje traka za noge

(izbirno)

Oba dela traku za noge sta pritrjena na hrbtni strani podpore za noge.

1.

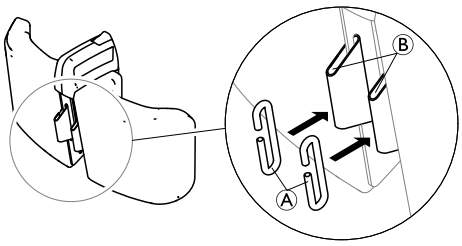

Kavlja Ⓐ speljite skozi ročaja Ⓑ na hrbtni strani podpore za noge.

2.

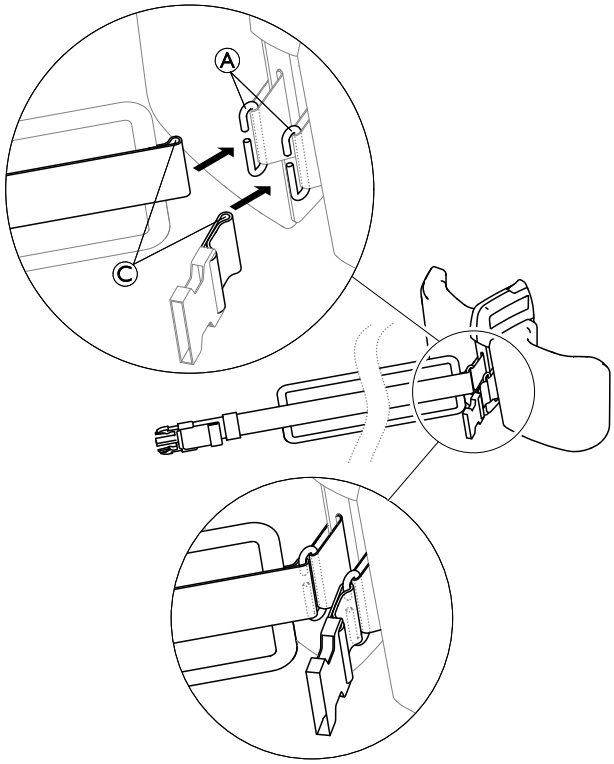

Zanki Ⓒ obeh delov traku za noge speljite skozi kavlja Ⓑ.

4.6 Nameščanje podpore za noge

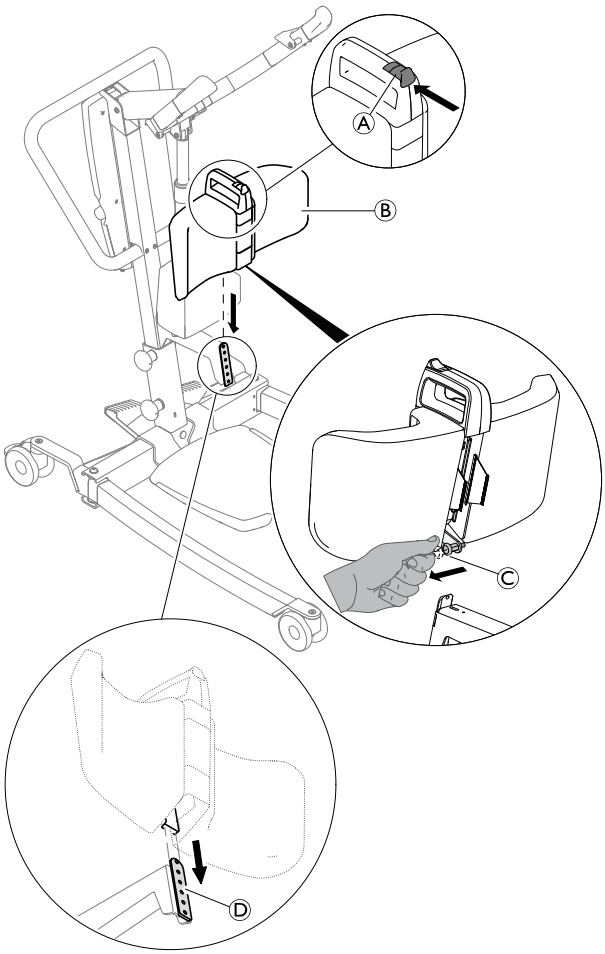

1. Pritisnite in pridržite gumb Ⓐ na podpori za noge Ⓑ.
2. Povlecite in zadržite vzmetni zatič Ⓒ na hrbtni strani podpore za nogo Ⓑ.
3. Potisnite drsno vodilo na hrbtni strani podpore za nogo Ⓑ v montažno ploščo Ⓓ na dvižnem stebru.

4.7 Nameščanje ročice za ročno razpiranje nog

2 x 13-mm ključ

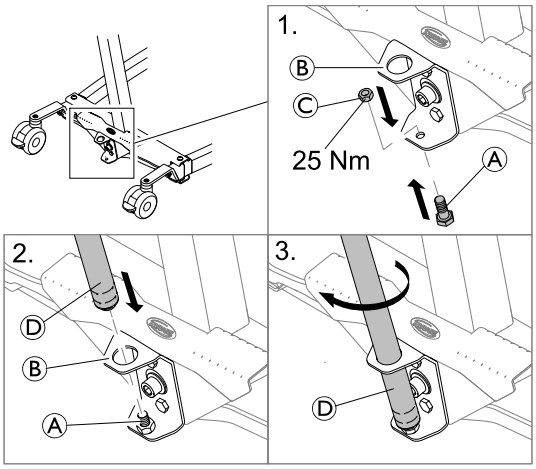

1. Vijak Ⓐ vstavite od spodaj v nižjo odprtino nosilca Ⓑ in ga pritrdite z matico Ⓒ.
2. Naviti konec ročice Ⓓ vstavite v zgornjo odprtino nosilca Ⓑ na pritrjen vijak Ⓐ.
3. Ročico Ⓓ zavrtite v smeri urnega kazalca, da jo privijete na vijak.

4.8 Ponastavljanje servisnega števca

(samo pri upravljalni enoti CBJ Care)

! **OBVESTILO!**
Če servisna lučka med dnevno uporabo ali po ponovnem sestavljanju utripa rumeno, je dvigalo treba servisirati.
– Za servisiranje se obrnite na prodajalca izdelkov Invacare.

Po začetnem sestavljanju dvigala je treba servisni števec pred uporabo dvigala ponastaviti.

Začetna ponastavitev servisnega števca:

1. Poiščite upravljalnik.
2. Hkrati pritisnite in pridržite gumba s puščicama **GOR** in **DOL** za 5 sekund.
3. Ko je servisni števec ponastavljen, se zasliši zvok.

5 Uporaba

5.1 Splošne varnostne informacije

OPOZORILO!
Nevarnost telesne poškodbe ali nastanka škode
Preden dvigalo uporabite za premikanje bolnika, si oglejte naslednje varnostne informacije in navodila:
– *2 Varnost, stran 6*
– *6 Premikanje bolnika, stran 20*

5.2 Zaklepanje/odklepanje zadnjih krmilnih kolesc

OPOZORILO!
Nevarnost telesne poškodbe ali nastanka škode
Dvigalo se lahko prevrne ter ogrozi bolnika in oskrbovalce.
– Družba Invacare priporoča, da sta zadnji krmilni kolesci med postopkom dviganja odklenjeni, saj se tako lahko dvigalo za bolnike samodejno uravnoteži, ko bolnika na začetku dvignete z vozička, postelje ali katerega koli drugega nepremičnega predmeta.
– Družba Invacare priporoča, da zadnji krmilni kolesci dvigala zaklenete samo pri nameščanju dvigovalne vreče okoli bolnika ali njenem odstranjevanju.

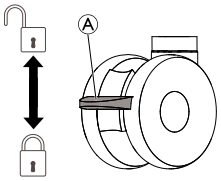

- Če želite zakleniti krmilno kolesce, z nogo potisnite stopalko Ⓐ navzdol.
- Če želite odkleniti krmilno kolesce, z nogo potisnite stopalko Ⓐ navzgor.

5.3 Dviganje/spuščanje električnega dvigala

Upravljalnik se uporablja za dviganje ali spuščanje dvigala.

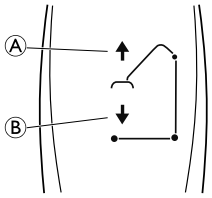

1. Za dviganje dvigala – za dviganje previsnega nosilca in bolnika pritisnite in zadržite gumb GOR Ⓐ.
2. Za spuščanje dvigala – za spuščanje previsnega nosilca in bolnika pritisnite in zadržite gumb DOL Ⓑ.

Če želite ustaviti dviganje ali spuščanje dvigala, spustite gumb.

5.4 Odpiranje/zapiranje nog dvigala

OPOZORILO!
Nevarnost telesnih poškodb
Dvigalo se lahko prevrne ter ogrozi bolnika in oskrbovalce.
– Za najboljšo stabilnost in varnost morata biti nogi dvigala v kar najbolj odprtem položaju. Če morate nogi dvigala zapreti zato, da dvigalo lažje premaknete pod posteljo, naj bosta zaprti le dokler dvigala ne namestite nad bolnika in bolnika dvignete s površine postelje. Ko nogi dvigala nista več pod posteljo, jih ponovno kar najbolj odprite.

5.4.1 Odpiranje/zapiranje električnih nog dvigala

Upravljalnik se uporablja za odpiranje ali zapiranje nog podvozja.

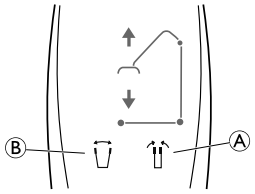

1. Če želite nogi zapreti, pritisnite in zadržite gumb za zapiranje nog Ⓐ.
2. Če želite nogi razpreti, pritisnite in zadržite gumb za odpiranje nog Ⓑ.

Ko spustite gumb, se bosta nogi dvigala nehali premikati.

5.4.2 Ročno razpiranje/zapiranje nog dvigala

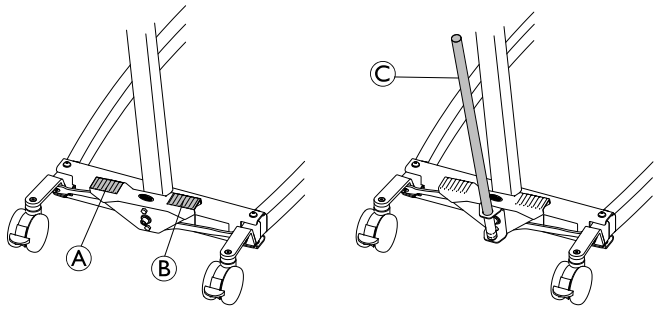

Nogi lahko ročno razprete z dvema stopalkama (Ⓐ in Ⓑ) ali ročico Ⓒ.

1. Če želite nogi dvigala razpreti, z nogo pritisnite desno stopalko Ⓑ.
2. Če želite nogi dvigala zapreti, z nogo pritisnite levo stopalko Ⓐ.

Z ročico:

1. Če želite nogi razpreti, ročico Ⓒ potisnite v desno.
2. Če želite nogi zapreti, ročico Ⓒ potisnite v levo.

5.5 Prilagajanje dvižne ročice glede na bolnikovo višino

PREVIDNO!
Nevarnost telesne poškodbe ali nastanka škode
Napačen položaj previsnega nosilca lahko povzroči, da dvižna ročica nenadoma zdrsne ven ali noter, ko jo spustite.
– Vedno prilagodite dvižno ročico, ko je neobremenjena in ko je previsni nosilec v vodoravnem položaju.

Glavno merilo za prilagoditev je bolnikova teža, vendar je pravilna nastavitev odvisna tudi od drugih dejavnikov, kot so dolžina zank dvigovalne vreče, bolnikovo stanje in njegove želje.

Naslednja navodila temeljijo na povprečnih vrednostih in odstopanjih, do katerih lahko pride:

- Položaj 1 (popolnoma skrajšano): Bolnik je visok približno 140 cm ali več.
- Položaj 5: Bolnik je visok približno 170 cm ali več.
- Položaj 9 (popolnoma podaljšano): Bolnik je visok do približno 200 cm.

OBVESTILO!
Priporočamo individualno poskusno nameščanje, da se določi ustrezno in varno nastavitev invalidskega vozička za posameznega bolnika.

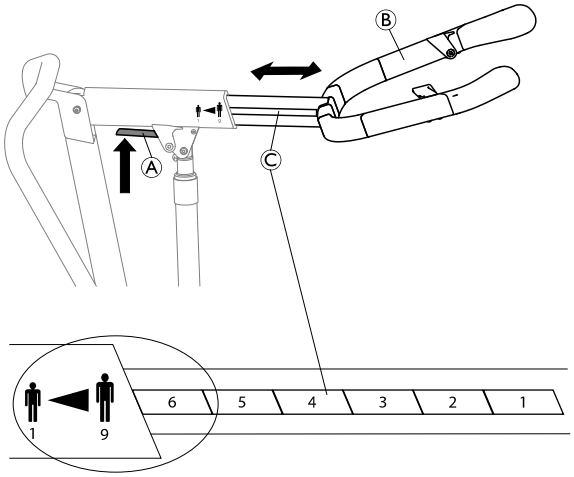

1. Pritisnite in pridržite rdečo ročico Ⓐ na previsnem nosilcu navzgor.
2. Prilagodite dolžino dvižne ročice Ⓑ na enega od devetih možnih položajev, označenih na lestvici Ⓒ tako, da želeni položaj postavite pred rob previsnega nosilca.
3. Spustite ročico Ⓐ in dvižno ročico Ⓑ rahlo premikajte naprej in nazaj, dokler se slišno ne zaskoči.

5.6 Prilagajanje višine podpore za noge

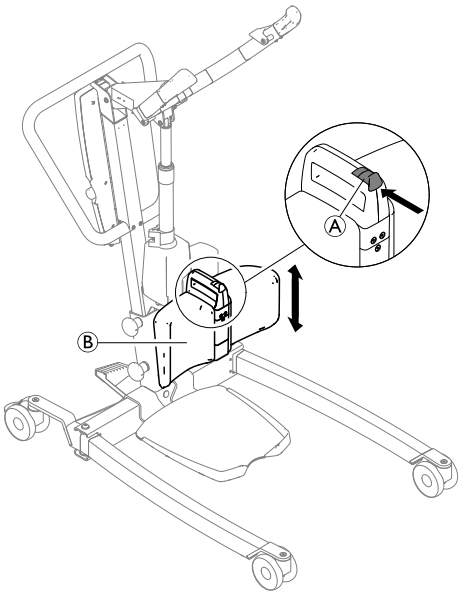

1. Pritisnite in pridržite gumb Ⓐ na podpori za noge Ⓑ.
2. Podporo za noge Ⓑ premaknite gor ali dol.
3. Ko je dosežena želena višina, sprostite gumb Ⓐ in rahlo premaknite podporo za noge Ⓑ gor ali dol, dokler se slišno ne zaskoči in je podpora za noge Ⓑ v enem od 6 možnih položajev višine.

5.7 Uporaba traka za noge

1.

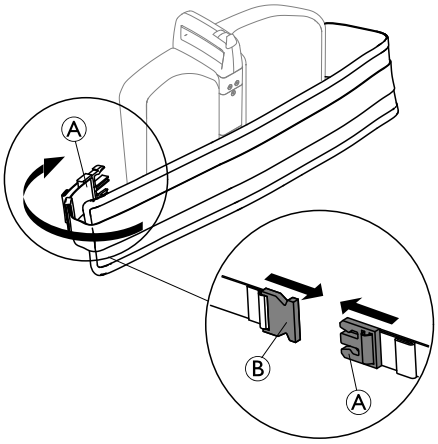

Za aktivacijo traka za noge dolgi oblazinjeni del ovijte okoli podpore za noge in spodnjega dela bolnikovih nog ter potisnite zatič Ⓐ v zaponko Ⓑ na hrbtni strani podpore za noge.

2.

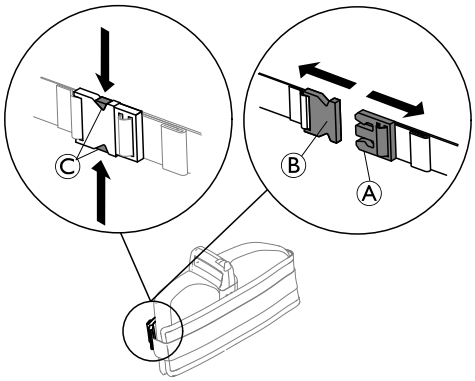

Odpnete ga tako, da pritisnete mehanizem za sprostitev Ⓒ in povlečete zatič Ⓐ iz zaponke Ⓑ.

3.

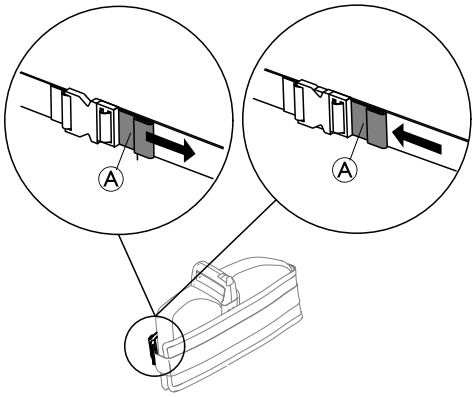

Če želite prilagoditi dolžino traka za noge, povlecite ročaj Ⓐ, da dolžino skrajšate, ali potisnite ročaj Ⓐ proti zaponki, da dolžino podaljšate.

Ko v dvigalu ni bolnika, trak za noge ovijte okoli podpore za noge, zaprite in ga skrajšajte, da ga zategnete.

5.8 Funkcije v sili

5.8.1 Zaustavljanje v sili

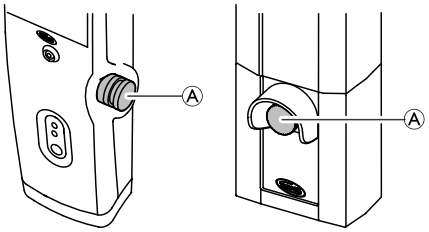

1. Če želite zaustaviti previsni nosilec in dviganje oziroma spuščanje bolnika, na upravljalni enoti pritisnite rdeči gumb Ⓐ za zaustavitev v sili.
2. Za ponastavitev zavrtite gumb za zaustavitev v sili v smeri urnega kazalca.

5.8.2 Aktivacija spuščanja v sili (upravljalna enota CBJ Home)

Če upravljalnik zataji, lahko previsni nosilec spustite s krožnim stikalom za spuščanje v sili.

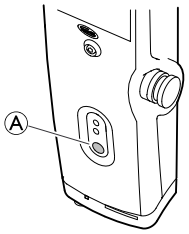

1. Previsni nosilec spustite tako, da na sprednji strani upravljalne enote pritisnete in zadržite gumb Ⓐ.
2. Spuščanje previsnega nosilca ustavite tako, da spustite gumb.

5.8.3 Aktivacija spuščanja v sili (upravljalne enote CBJ Care, CBJ1 in CBJ2)

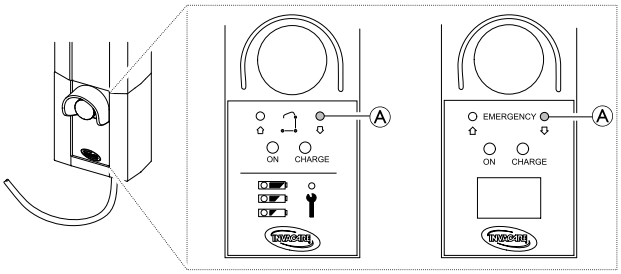

Če upravljalnik zataji, lahko previsni nosilec spustite s krožnim stikalom za spuščanje v sili. Za pritisk gumba uporabite oster predmet, kot je svinčnik.

1. Previsni nosilec spustite tako, da na sprednji strani upravljalne enote pritisnete in zadržite gumb Ⓐ.
2. Spuščanje previsnega nosilca ustavite tako, da spustite gumb.

5.8.4 Aktivacija dviganja v sili (upravljalni enoti CBJ Care in CBJ1)

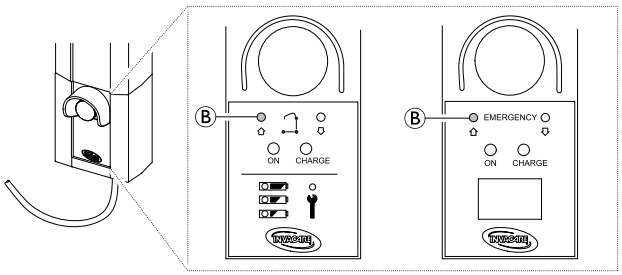

Če upravljalnik zataji, lahko previsni nosilec dvignete s krožnim stikalom za dviganje v sili. Za pritisk gumba uporabite oster predmet, kot je svinčnik.

1. Previsni nosilec dvignete tako, da na sprednji strani upravljalne enote pritisnete in zadržite gumb Ⓑ.
2. Dviganje previsnega nosilca ustavite tako, da spustite gumb.

5.8.5 Aktiviranje mehanskega spuščanja v sili

Če funkcija spuščanja v sili na upravljalni enoti ne deluje, je na voljo mehansko spuščanje v sili kot rezerva. To se lahko zgodi v primeru delnega ali celotnega izpada energije ali ko se akumulator izprazni med uporabo.

OPOZORILO!
Nevarnost telesne poškodbe ali nastanka škode
Večkratno mehansko spuščanje v sili lahko povzroči močno povečanje hitrosti spuščanja.
- Mehansko spuščanje v sili uporabljajte kot rezervo le, ko spuščanje v sili na upravljalni enoti ne deluje.
- Mehanskega spuščanja v sili ne uporabljajte večkrat zaporedoma.
- Bolnika vedno spustite na podporno površino, kot je postelja ali stol.
- Po mehanskem spuščanju v sili je treba pregledati dvigalo in odpraviti okvaro upravljalne enote.

1. Poiščite rdeče zasilno držalo Ⓐ na dnu bata aktuatorja.
2. Počasi povlecite rdeče zasilno držalo Ⓐ in ga zadržite na mestu, dokler ni zagotovljena varna hitrost spuščanja v sili.
3. Če do spuščanja kljub popolnoma iztegnjenemu zasilnemu držalu Ⓐ ne pride, previsni nosilec istočasno potisnite navzdol.

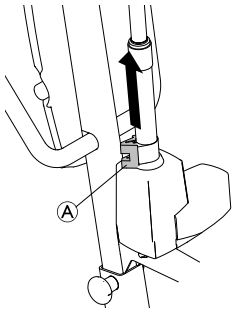

Dejanska hitrost spuščanja je odvisna od bolnikove teže. Če je hitrost prenizka ali previsoka, jo lahko prilagodite glede na bolnikovo težo.
Nastavljanje hitrosti spuščanja:

1. Poiščite vijak v spodnji odprtini rdečega zasilnega držala Ⓐ.
2. Za povečanje hitrosti matico vijaka obrnite v smeri urnega kazalca.
3. Za zmanjšanje hitrosti vijak obrnite v smeri urnega kazalca.

5.9 Napajanje akumulatorja

OBVESTILO!
- Prepričajte se, da med polnjenjem akumulatorja zaustavljanje v sili ni aktivirano.
- Polnjenje akumulatorja naj poteka v sobi z dobrim prezračevanjem.
- Ko je dvigalo priklopljeno na napajalni vir, električne funkcije ne delujejo.
- Če je ohišje akumulatorja poškodovano, dvigala ne uporabljajte.
- Pred nadaljnjo uporabo zamenjajte poškodovano ohišje akumulatorja.
- Dvigala ne premikajte, ne da bi pred tem kabel izključili iz vtičnice.

Priporočamo, da akumulator polnite vsak dan, saj tako zagotovite optimalno delovanje dvigala in podaljšate življenjsko dobo akumulatorja. Priporočamo tudi, da akumulator napolnite, preden dvigalo prvič uporabite.

5.9.1 Upravljalna enota CBJ Home

Upravljalna enota je opremljena z zvočnim signalom. Pisk opozarja, da je zmogljivost akumulatorja zmanjšana, vendar je spuščanje bolnika še vedno mogoče. Priporočamo, da akumulator napolnite, takoj ko zaslišite pisk.

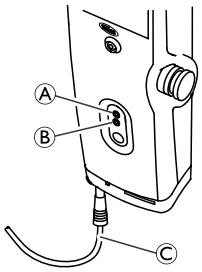

1. Napajalni kabel Ⓒ priključite v vtičnico.

   Akumulator se napolni v približno 4 urah. Ko je akumulator v celoti napolnjen, se polnjenje samodejno ustavi.
   Zgornja rumena lučka Ⓐ med polnjenjem utripa in začne neprestano svetiti, ko je akumulator v celoti napolnjen.
   Spodnja zelena lučka Ⓑ neprekinjeno sveti, ko je upravljalna enota povezana z električnim omrežjem, in zasveti, ko pritisnete kateri koli gumb na upravljalniku ali ko je aktiviran način za električno spuščanje v sili.

2. Ko je akumulator v celoti napolnjen, napajalni kabel izključite iz vtičnice.

5.9.2 Upravljalne enote CBJ Care, CBJ1 in CBJ2

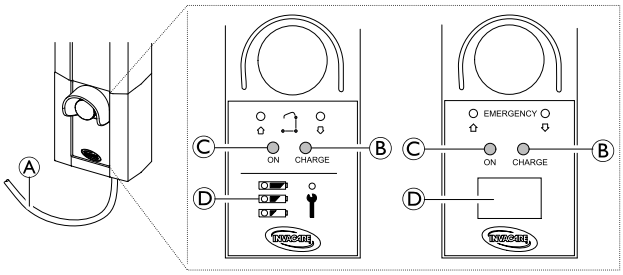

Upravljalna enota je opremljena z zvočnim signalom. Pisk opozarja, da je zmogljivost akumulatorja zmanjšana, vendar je spuščanje bolnika še vedno mogoče. Priporočamo, da akumulator napolnite, takoj ko zaslišite pisk.

1. Napajalni kabel Ⓐ priključite v vtičnico.

   Akumulator se napolni v približno 4 urah. Ko je akumulator v celoti napolnjen, se polnjenje samodejno ustavi.
   Desna rumena lučka Ⓑ med polnjenjem stalno sveti in se izklopi, ko je akumulator v celoti napolnjen.
   Ko je upravljalna enota priključena na električno omrežje, leva zelena lučka Ⓒ stalno sveti.

2. Ko je akumulator v celoti napolnjen, napajalni kabel Ⓐ izključite iz vtičnice.

Kazalnik napolnjenosti akumulatorja

Upravljalna enota je lahko opremljena s kazalnikom napolnjenosti akumulatorja Ⓓ, ki prikazuje preostalo zmogljivost akumulatorja.

CBJ Care

Prikaz kazalnika napolnjenosti akumulatorja	Stanje akumulatorja	Opis
	V celoti napolnjen	Akumulator je napolnjen – polnjenje ni potrebno (100–50 %). Zgornja lučka LED je ZELENA.
	Delno napolnjen	Akumulator je treba napolniti (50–25 %). Srednja lučka LED je RUMENA.
	Skoraj prazen	Akumulator je treba napolniti (manj kot 25 %). Ko pritisnete gumb, zaslišite zvočni signal. Spodnja lučka LED je RUMENA.
	Skoraj prazen (lučka LED utripa)	Akumulator je treba napolniti. Nekatere funkcije dvigala niso na voljo, lahko samo spustite previsni nosilec.

CBJ1 in CBJ2 z zaslonom LCD

Prikaz kazalnika napolnjenosti akumulatorja	Stanje akumula-torja	Opis
0 25 50 75 100% CAPACITY	V celoti napolnjen (100 %)	Akumulator je napolnjen – polnjenje ni potrebno (100 %).
0 25 50 75 100% CAPACITY	Delno napolnjen (75 %)	Akumulator je napolnjen – polnjenje ni potrebno (75 %).
0 25 50 75 100% CAPACITY	Delno napolnjen (50 %)	Akumulator je treba napolniti (50 %).
0 25 50 75 100% CAPACITY	Skoraj prazen (25 %)	Akumulator je treba napolniti (25 %). Ko pritisnete gumb, zaslišite zvočni signal.
STOP 0 25 50 75 100% CAPACITY	Skoraj prazen (0 %)	Akumulator je treba napolniti. Nekatere funkcije dvigala niso na voljo, lahko samo spustite previsni nosilec.

Izbirni upravljalnik

Izbirni upravljalnik z indikatorjem napolnjenosti je na voljo za CBJ Care.

Prikaz kazalnika napolnjenosti akumulatorja	Stanje akumula-torja	Opis
	V celoti napolnjen	Akumulator je napolnjen – polnjenje ni potrebno (100–50 %). Desna lučka LED je ZELENA.
	Delno napolnjen	Akumulator je treba napolniti (50–25 %). Srednja lučka LED je RUMENA.
	Skoraj prazen	Akumulator je treba napolniti (manj kot 25 %). Ko pritisnete gumb, zaslišite zvočni signal. Leva lučka LED je RUMENA.
	Skoraj prazen (lučka LED utripa)	Akumulator je treba napolniti. Nekatere funkcije dvigala niso na voljo, lahko samo spustite previsni nosilec.

5.9.3 Izbirni polnilnik za akumulator

(samo za upravljalno enoto s snemljivim akumulatorjem)

Postopek nameščanja in odstranjevanja akumulatorja je isti kot za upravljalno enoto in polnilnik.

Odstranjevanje akumulatorja

1. 2.

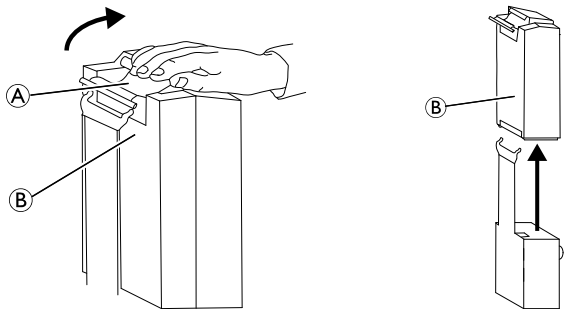

1. Dvignite ročico Ⓐ na zadnjem delu akumulatorja Ⓑ.
2. Akumulator dvignite in odstranite iz upravljalne enote ali polnilnika.

Nameščanje akumulatorja

PREVIDNO!
Neustrezna namestitev akumulatorja lahko povzroči telesne poškodbe ali poškodbe opreme.
– Ko akumulator nameščate na upravljalno enoto ali polnilnik, se prepričajte, da se slišno zaskoči, in tako potrdite ustrezno namestitev.

1. Akumulator Ⓑ namestite na upravljalno enoto ali polnilnik, kot je prikazano, in se prepričajte, da se slišno zaskoči.

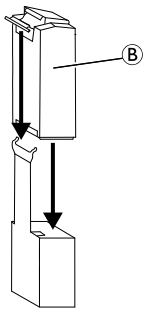

Ko je akumulator nameščen na polnilnik, zasveti lučka LED za polnjenje. Ko je polnjenje končano, se lučka LED za polnjenje izklopi.

Polnjenje popolnoma izpraznjenega akumulatorja traja približno štiri ure.

6 Premikanje bolnika

6.1 Splošne varnostne informacije

OPOZORILO!
Nevarnost telesne poškodbe ali nastanka škode
Nepravilna uporaba tega izdelka lahko povzroči telesno poškodbo ali nastanek škode.
- Preden bolnika premestite na nepremičen predmet (invalidski voziček, posteljo, stranišče ali drugo površino), preverite, ali je največja dovoljena obremenitev predmeta glede na težo bolnika ustrezna.
- Kjer je to ustrezno, morajo biti deli za zaviranje na nepremičnem predmetu (invalidskem vozičku, postelji ipd.) v zaklenjenem položaju, preden bolnika spustite na ta predmet oz. ga dvignete z njega.
- Če dvigalo uporabljate v kombinaciji s posteljami ali invalidskimi vozički, pazite na položaj dvigala, da se ne zaplete z drugimi napravami.
- Preden noge dvigala za bolnike postavite pod posteljo, se prepričajte, da na tem območju ni nobenih ovir.

OPOZORILO!
Nevarnost telesne poškodbe ali nastanka škode
Nepravilna uporaba tega izdelka lahko povzroči telesno poškodbo ali nastanek škode.
- Za potiskanje in vlečenje dvigala vedno uporabljajte potisno prečko na dvižnem stebru.
- Dvigala ne uporabljajte na klančini. Družba Invacare priporoča, da izdelek uporabljate samo na ravni površini.
- Ko bolnik med premikanjem visi v dvigovalni vreči, pritrjeni na dvigalo, dvigala ne zapeljite na neravno površino, zaradi katere bi se lahko prevrnilo.
- Ko bolnik visi v dvigovalni vreči, nogi kar najbolj razprite za najboljšo stabilnost. V primeru premikanja skozi ozek prehod nogi zaprite le tako dolgo, kot je potrebno, in takoj ko je možno, nogi spet kar najbolj razprite.

OPOZORILO!
Nevarnost telesne poškodbe ali nastanka škode
Poškodbe delov dvigala (upravljalnika, krmilnih kolesc itd.), ki jih povzroči udarec ob tla, steno ali druge nepremične predmete, lahko povzročijo škodo na izdelku in telesno poškodbo.
- Preprečite, da bi deli dvigala udarili ob tla, stene ali druge nepremične predmete.
- Vedno pravilno shranite upravljalnik, ko ga ne uporabljajte.

OPOZORILO!
Nevarnost telesnih poškodb
Lahko pride do poškodbe bolnika in/ali oskrbovalca.
- Vedno bodite pozorni na položaj dvižne ročice in bolnika.
- Vedno bodite pozorni na položaj stopalke, še posebej na bolnikov položaj na stopalki.
- Preden noge dvigala za bolnike postavite okoli bolnika, se prepričajte, da bolnikova stopala niso v napoto stopalki.
- Pred premikanjem bolnika vedno poskrbite, da so stopalka in bolnikova stopala suha.

OPOZORILO!
Nevarnost priščipanja ali zadušitve
Kabel upravljalnika lahko povzroči telesno poškodbo, če ni pravilno nameščen in pritrjen.
- Vedno pazite na položaj kabla upravljalnika glede na bolnika in negovalce.
- Preprečite, da bi se kabel upravljalnika ovil okoli bolnika in negovalcev.
- Upravljalnik mora biti pravilno pritrjen. VEDNO pravilno shranite upravljalnik, ko ga ne uporabljajte.

OPOZORILO!
Nevarnost priščipanja ali zadušitve
Zaradi predmetov okoli bolnika lahko med dvigovanjem pride do priščipanja ali zadušitve. Za preprečevanje priščipanja ali zadušitve:
- pred dvigovanjem se prepričajte, da je okolica bolnika neovirana.

OPOZORILO!
Nevarnost priščipanja
Obstaja tveganje, da se med držali na obešalniku in dvigovalno vrečo priščipnete.
- Bodite pozorni pri dvigovanju.
- Rok in prstov med dvigovanjem nikoli ne polagajte v kavlje ali v njihovo bližino.
- Pred dvigovanjem se prepričajte, da bolnikove roke in prsti niso v bližini kavljev.

OPOZORILO!
Nevarnost telesnih poškodb
Lahko pride do poškodbe bolnika in/ali oskrbovalca:
- če dvižna ročica in/ali podpora za noge ni pravilno nastavljena glede na bolnikovo višino,
- če prilagajanje dvižne ročice ni zaklenjeno, je poškodovano ali ima obrabljene dele.

OBVESTILO!
Vse postopke premikanja, opisane v nadaljevanju, lahko izvede en (1) oskrbovalec. Vendar pa družba Invacare priporoča, da postopke izvedeta dva (2) oskrbovalca, kadar je to mogoče.

Bolnika dvignite le toliko, kolikor je potrebno. Zaradi nižjega težišča je dvigalo bolj stabilno, zato se bolnik počuti bolj varno. Poleg tega boste lažje premikali dvigalo.

6.2 Pritrjevanje dvigovalne vreče na dvigalo

OPOZORILO!
Nevarnost telesnih poškodb
Zaradi uporabe neustreznih ali poškodovanih dvigovalnih vreč lahko bolnik pade ali se oskrbovalec poškoduje.
- Za udobje in varnost osebe, ki jo dvigujete, uporabite dvigovalno vrečo, katere uporabo je odobrila družba Invacare in jo priporoča posameznikov zdravnik, medicinska sestra ali bolničar.
- Dvigovalne vreče družbe Invacare in pripomočki za dviganje bolnikov so posebej oblikovani za uporabo v kombinaciji z dvigali družbe Invacare za bolnike.
- Po vsakem pranju (v skladu z navodili na dvigovalni vreči) dvigovalne vreče preglejte, da niso morda obrabljene, strgane in da šivi niso popustili.
- Beljene, strgane, prerezane, razcefrane ali poškodovane dvigovalne vreče niso varne in njihova uporaba lahko povzroči telesne poškodbe. Take vreče nemudoma zavrzite.
- Dvigovalnih vreč NE spreminjajte.

OPOZORILO!
Nevarnost telesnih poškodb
Zaradi nepravilno pritrjenih ali prilagojenih dvigovalnih vreč lahko bolnik pade ali se oskrbovalec poškoduje.
- Preverite namestitev dvigovalne vreče vsakič, ko jo odstranite in zamenjate, ter tako zagotovite, da je ustrezno pritrjena, preden bolnika premaknete z nepremičnega predmeta (postelje, stola ali stranišča).
- Ko bolnik sedi v vreči, NE uporabljajte plenic za inkontinenco ali blazin za sedenje s plastičnim spodnjim delom, saj bolnik lahko med premikanjem zdrsne iz dvigovalne vreče.
- Bolnika namestite v dvigovalno vrečo tako, kot je opisano v navodilih za uporabo dvigovalne vreče.
- Prilagoditve za varnost in udobje bolnika morate izvesti pred premikanjem bolnika.

Zanke dvigovalne vreče so lahko opremljene z barvnimi trakovi, ki določajo različne dolžine, s katerimi lahko bolnika namestite v različne položaje. Za enakomerno dviganje bolnika povežite ustrezne barve na vsaki strani dvigovalne vreče.

Dvigovalna vreča Invacare® Stand Assist

OPOZORILO!
Nevarnost telesnih poškodb
- Dvigovalno vrečo Stand Assist lahko uporabljate le pri bolnikih, ki lahko podpirajo večino lastne teže.
- Prepričajte se, da je spodnji rob dvigovalne vreče Stand Assist nameščen na križ bolnika ter da bolnikove roke niso v dvigovalni vreči.
- Pas mora biti tesno prilagojen, da preprečite zdrs bolnika iz dvigovalne vreče.

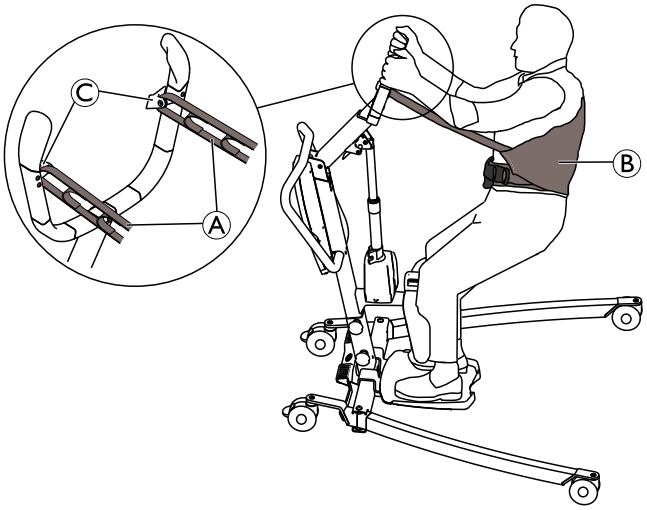

1. Zanke Ⓐ dvigovalne vreče Ⓑ namestite v kavlje Ⓒ na dvižni ročici.

Dvigovalna vreča Invacare® Transfer Stand Assist

OPOZORILO!
Nevarnost telesnih poškodb
- Prepričajte se, da je spodnji rob dvigovalne vreče Transfer Stand Assist nameščen na spodnji del bolnikove hrbtenice ter da bolnikove roke niso v dvigovalni vreči.
- Bolnika z dvigovalno vrečo Transfer Stand Assist ne dvigujte v popolnoma stoječ položaj.

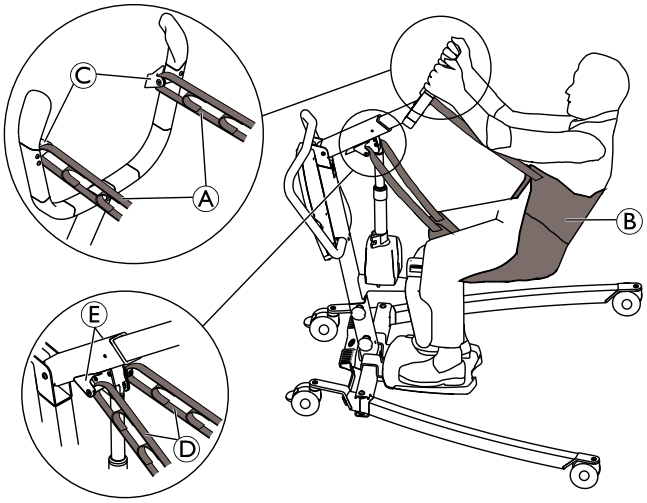

1. Zgornji zanki Ⓐ dvigovalne vreče Ⓑ namestite v kavlja Ⓒ na dvižni ročici.
2. Spodnji zanki Ⓓ dvigovalne vreče Ⓑ namestite v kavlja Ⓔ na previsnem nosilcu.

6.3 Premikanje bolnika

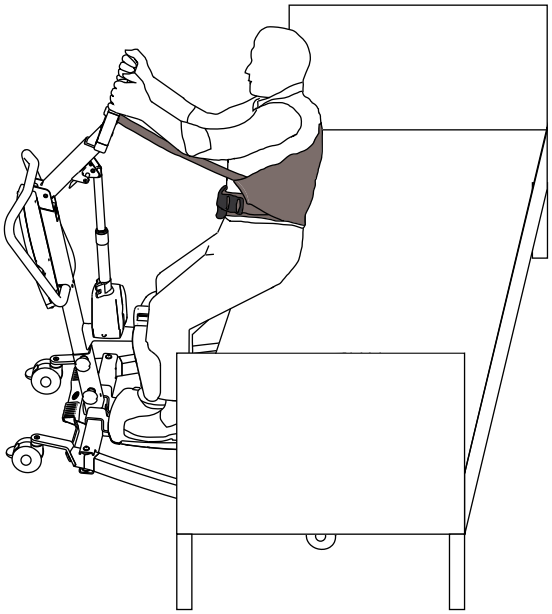

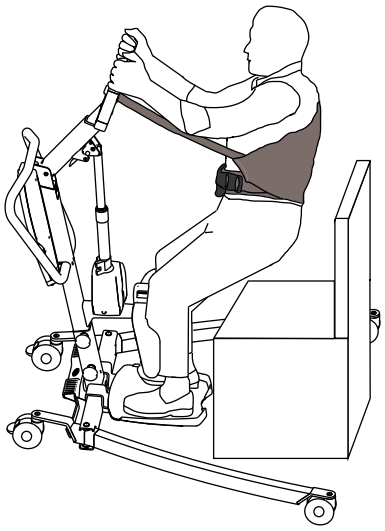

Dvigovanje s sedežne površine

1. Preden nadaljujete, preglejte informacije ter upoštevajte vsa navodila, ki so navedena v poglavjih *2 Varnost, stran 6* in *6 Premikanje bolnika, stran 20*.
2. Kjer je to ustrezno, se prepričajte, da so zavore na nepremičnem predmetu (npr. invalidskem vozičku, postelji ipd.) v zaklenjenem položaju.
3. Dvigovalno vrečo namestite okoli bolnika. Glejte navodila za uporabo dvigovalne vreče.
4. Prilagodite dvižno ročico glede na bolnikovo višino, če je ustrezno. Glejte *5 Uporaba, stran 15*.
5. Odklenite zadnji krmilni kolesci dvigala. Glejte *5 Uporaba, stran 15*.
6. Razprite nogi dvigala na največjo možno širino. Glejte *5 Uporaba, stran 15*.
7. Za premikanje dvigala v želeni položaj uporabite potisno prečko.
   - Pri premikanju bolnika s postelje noge dvigala postavite pod posteljo.
   - Pri premikanju bolnika z invalidskega vozička, stranišča, stola itd. noge dvigala postavite na vsako stran nepremičnega predmeta.
8. Bolnika prosite, naj položi stopala na stopalko in nasloni spodnji del nog na podporo za noge. Če je ustrezno, bolniku pomagajte in zagotovite pravilno namestitev stopal na stopalko.
9. Preverite, ali je zgornji rob blazine podpore za noge približno 2 prsta pod bolnikovima pogačicama (lat. patella). Prilagodite višino podpore za noge, če je ustrezno. Glejte *5 Uporaba, stran 15*.
10. Kjer je to ustrezno, prilagodite trak za noge in ga položite okoli spodnjega dela bolnikovih nog. Glejte *5 Uporaba, stran 15*.
11. Za lažje pritrjevanje dvigovalne vreče spustite dvigalo za bolnike v nižji položaj. Glejte *5 Uporaba, stran 15*.
12. Zaklenite zadnja krmilna kolesca dvigala. Glejte *5 Uporaba, stran 15*
13. Namestite dvigovalno vrečo. Glejte *6.2 Pritrjevanje dvigovalne vreče na dvigalo, stran 21*
14. Odklenite zadnji krmilni kolesci dvigala. Glejte *5 Uporaba, stran 15*.
15. Bolnika prosite, naj se oprime potisnih ročajev na obeh straneh dvižne ročice.
16. Bolnika prosite, naj se nagne nazaj v dvigovalno vrečo.
17. Za dviganje bolnika nad nepremični predmet pritisnite gumb s puščico GOR na upravljalniku. Glejte *5 Uporaba, stran 15*
18. Pred premikanjem bolnika znova preverite, ali je dvigovalna vreča ustrezno nameščena v kavlje na dvižni ročici. Če kateri od nastavkov ni ustrezno nameščen, spustite bolnika nazaj na nepremični predmet in odpravite težavo.
19. S potisno prečko premaknite dvigalo stran od nepremičnega predmeta.

Spuščanje na sedežno površino

1. Preden nadaljujete, preglejte informacije ter upoštevajte vsa navodila, ki so navedena v poglavjih *2 Varnost, stran 6* in *6 Premikanje bolnika, stran 20*.
2. Prepričajte se, da ste bolnika dvignili dovolj visoko nad površino, na katero ga boste premaknili. Bolnika dvignite in/ali spustite nepremični predmet, če je ustrezno.
3. Kjer je to ustrezno, se prepričajte, da so zavore na nepremičnem predmetu (npr. invalidskem vozičku, postelji ipd.) v zaklenjenem položaju.
4. Bolnika premaknite tako, da bo čim bolj nad sedežno površino.
   - Pri premikanju bolnika na posteljo noge dvigala postavite pod posteljo.
   - Pri premikanju bolnika na invalidski voziček, stranišče, stol itd. noge dvigala postavite na vsako stran nepremičnega predmeta.
5. Za spuščanje bolnika na sedežno površino pritisnite gumb s puščico DOL. Glejte *5 Uporaba, stran 15*
6. Zaklenite zadnja krmilna kolesca dvigala. Glejte *5 Uporaba, stran 15*
7. Snemite dvigovalno vrečo z vseh nastavkov za pritrjevanje na pripomočku za stojo.
8. Kjer je to ustrezno, odstranite trak za noge, ki je nameščen okoli spodnjih delov bolnikovih nog. Glejte *5 Uporaba, stran 15*
9. Bolnika prosite, da stopala dvigne s stopalke. Po potrebi bolniku pomagajte.
10. Odklenite zadnji krmilni kolesci dvigala. Glejte *5 Uporaba, stran 15*

11. Dvigalo odmaknite od nepremičnega predmeta.
12. Odstranite dvigovalno vrečo okoli bolnika.

Med uporabo stranišča bolnik lahko ostane v dvigovalni vreči Invacare® Stand Assist. V tem primeru dvigovalna vreča ne sme biti znova nameščena okoli bolnika pred dvigovanjem s stranišča.

7 Prevoz in shranjevanje

7.1 Splošne informacije

Med prevozom ali ko dvigala za bolnike dalj časa ne uporabljate, naj bo gumb za zaustavitev v sili pritisnjen.

Dvigalo lahko za namene prevoza in shranjevanja zložite ali razstavite v prvotno embalažo.

Dvigalo za bolnike shranjujte pri običajni sobni temperaturi. Če ga shranite v vlažnem, mrzlem ali mokrem prostoru, lahko motor in drugi sestavni deli korodirajo. Glejte *11.4 Okoljske razmere, stran 32*.

7.2 Razstavljanje dvigala

1. Če je ročica za razpiranje nog nameščena, jo odstranite.
2. Spustite previsni nosilec in popolnoma zaprite obe nogi.
3. Aktivirajte gumb za zaustavitev v sili in zategnite zavore krmilnih kolesc.
4. Nastavite dvižno ročico na najmanjšo dolžino. Glejte *5.5 Prilagajanje dvižne ročice glede na bolnikovo višino, stran 15*.
5. V obratnem vrstnem redu izvedite postopek, opisan v razdelku *Nameščanje podpore za noge*.
6. V obratnem vrstnem redu izvedite postopek, opisan v razdelku *4.3 Nameščanje dvižnega stebra na podvozje, stran 12*.
7. V obratnem vrstnem redu izvedite postopek, opisan v razdelku *4.4 Nameščanje stopalke, stran 13*.

8 Vzdrževanje

8.1 Splošne informacije o vzdrževanju

PREVIDNO!
Nevarnost telesne poškodbe ali nastanka škode
– Ne izvajajte nobenih vzdrževalnih ali servisnih postopkov, ko je izdelek v uporabi.

Če želite, da bo vaš izdelek neprestano deloval, upoštevajte vzdrževalne postopke, ki so opisani v tem priročniku.

Nadaljnji vzdrževalni postopki in postopki za pregled, ki jih mora opraviti usposobljeni tehnik, so opisani v priročniku za servisiranje tega izdelka. Servisne priročnike lahko pridobite pri družbi Invacare.

8.2 Dnevni pregledi

OPOZORILO!
Nevarnost telesne poškodbe ali nastanka škode
Poškodovani ali obrabljeni deli lahko vplivajo na varnost dvigala.
– Dvigalo za bolnike je treba preveriti pred vsako uporabo.
– Dvigala ne uporabljajte, če je poškodovano ali če menite, da kateri del dvigala ni varen za uporabo. Nemudoma se obrnite na svojega prodajalca izdelkov Invacare in zagotovite, da dvigalo ni v uporabi, dokler ni popravljeno.

Kontrolni seznam za dnevni pregled

- ❑ Dvigalo za bolnike vizualno preglejte. Preglejte vse dele in preverite, ali je kateri obrabljen oziroma ima poškodovano zunanjost.
- ❑ Pri vseh pritrditvenih delih, stičnih točkah pritrditev in obremenjenih delih, kot so dvigovalne vreče, kavlji in vse vrtljive točke, preverite, ali so obrabljeni, imajo razpoke, so razcefrani, deformirani ali razpadajo.
- ❑ Preverite, ali upravljalnik deluje (dvigovanje in premikanje nog).
- ❑ Akumulator polnite vsak dan uporabe dvigala.
- ❑ Preverite funkcijo zaustavitve v sili.
- ❑ Preverite servisno lučko (samo pri upravljalni enoti CBJ Care).

Servisna lučka je prikazana kot simbol ključa na upravljalni enoti in na upravljalniku (če je na voljo).

– Če servisna lučka utripa rumeno, je dvigalo treba servisirati. Dvigala ne uporabljajte, za servisiranje se obrnite na svojega prodajalca izdelkov Invacare.
– Če servisna lučka ne utripa, je dvigalo pripravljeno za uporabo.

8.3 Čiščenje in razkuževanje

8.3.1 Splošne varnostne informacije

PREVIDNO!
Nevarnost okužbe
– Upoštevajte previdnostne ukrepe in uporabljajte primerno zaščitno opremo.

PREVIDNO!
Nevarnost električnega udara in poškodbe izdelka
– Izklopite invalidski voziček in odklopite napajalni kabel, če je ustrezno.
– Pri čiščenju elektronskih sestavnih delov upoštevajte varnostni razred glede vdora vode.
– Prepričajte se, da pljuski vode ne pridejo v stik s kablom invalidskega vozička ali vtičnico.
– Vtičnice se ne dotikajte z mokrimi rokami.

OBVESTILO!
Z napačnimi tekočinami ali postopki se izdelek lahko poškoduje ali okvari.
– Vsa čistilna sredstva in sredstva za razkuževanje morajo biti učinkovita, medsebojno združljiva ter morajo ščititi materiale, ki se s temi sredstvi čistijo.
– Nikoli ne uporabljajte korozivnih tekočin (baz, kislin ipd.) ali abrazivnih čistilnih sredstev. Priporočamo, da invalidski voziček čistite z običajnim gospodinjskim čistilnim sredstvom, kot je detergent za pomivanje posode, če ni drugače določeno v navodilih za čiščenje.
– Nikoli ne uporabljajte topil (celuloznih razredčil, acetona ipd.), ki spremenijo strukturo plastike ali raztopijo prilepljene oznake.
– Pred ponovno uporabo se vedno prepričajte, da je izdelek popolnoma suh.

Za čiščenje in razkuževanje v kliničnem okolju ali okolju za dolgoročno oskrbo upoštevajte interne postopke.

8.3.2 Intervali za čiščenje

OBVESTILO!
Redno čiščenje in razkuževanje pripomoreta k brezhibnemu delovanju invalidskega vozička, podaljšata njegovo življenjsko dobo in preprečujeta okužbo.
Čiščenje in razkuževanje izdelka:
– redno, kadar je v uporabi,
– pred in po katerem koli servisnem posegu,
– kadar pride v stik s katerimi koli telesnimi tekočinami,
– pred uporabo za novega uporabnika.

8.3.3 Navodila za čiščenje

OBVESTILO!
– Izdelek ne prenaša čiščenja v avtomatskih čistilnih sistemih, čiščenja z visokotlačno čistilno napravo ali paro.

Čiščenje dvigala

Način: Obrišite z vlažno krpo ali mehko krtačo.

Najvišja dovoljena temperatura: 40 °C

Topilo/kemikalije: običajno gospodinjsko čistilno sredstvo in voda.

Sušenje: do suhega obrišite z mehko krpo.

Čiščenje dvigovalne vreče

Za podrobne informacije o čiščenju glejte navodila za pranje dvigovalne vreče in navodila za uporabo dvigovalne vreče.

8.3.4 Navodila za razkuževanje

V domači oskrbi

- Sredstvo za razkuževanje: Priporočamo uporabo razkužila za površine na osnovi alkohola (s 70–90-odstotno vsebnostjo alkohola).

  Preberite navodila na nalepki razkužila. Navaja informacije o spektru aktivnosti (bakterije, glivice in/ali virusi), združljivosti z materiali in ustreznem času izpostavljenosti.

1. Pred razkuževanjem poskrbite, da so površine očiščene.
2. Navlažite mehko krpo in z razkužilom obrišite vse dostopne površine ter jih pustite vlažne tako dolgo, kot je navedeno na nalepki razkužila.
3. Izdelek pustite, da se posuši na zraku.

V institucionalni oskrbi

Sledite internim postopkom in uporabljajte le sredstva in načine za razkuževanje, ki so določeni znotraj teh postopkov.

8.4 Interval za izvajanje servisnih del

OPOZORILO!
Tveganje telesne poškodbe ali nastanka škode
Servisna dela mora izvesti samo usposobljeni tehnik.
– Za servisiranje se obrnite na prodajalca izdelkov Invacare.

Servisna dela se morajo izvesti na vsaj 12 mesecev, razen če lokalni predpisi zahtevajo drugače.

9 Po uporabi

9.1 Ravnanje z odpadno opremo

OPOZORILO!
Nevarnost za okolje
Naprava vsebuje akumulator.
Izdelek lahko vsebuje snovi, ki so okolju nevarne, če jih odložite na mestih (odlagališčih), ki za to po predpisih niso primerna.
– Akumulatorja NE odlagajte med običajne kuhinjske odpadke.
– Baterij NE mečite v ogenj.
– Akumulator MORATE odložiti na za to namenjeno mesto. Vračilo je določeno z zakonom in je brezplačno.
– Med odpadke odložite le izpraznjene akumulatorje.
– Preden litijski akumulator odložite, priključke prekrijte.
– Za več informacij o vrsti akumulatorja glejte oznako na akumulatorju ali poglavje *11 Tehnični Podatki, stran 30*.

Bodite odgovorni do okolja in izdelek po koncu življenjske dobe odnesite na zbirno mesto za recikliranje.

Izdelek in njegove sestavne dele razstavite tako, da je različne materiale mogoče ločiti in ločeno reciklirati.

Odstranjevanje ter recikliranje rabljenih izdelkov in embalaže morata biti v skladu z zakoni in predpisi o ravnanju z odpadki v posamezni državi. Za več informacij se obrnite na lokalno podjetje za ravnanje z odpadki.

9.2 Menjava obrabljenih delov

Ta izdelek je primeren za ponovno uporabo. Če želite pripraviti voziček za novega uporabnika, storite naslednje:

- Kontrolni pregled
- očistite ga in razkužite

Za več informacij glejte *8 Vzdrževanje, stran 25* in servisni priročnik izdelka.

Novemu uporabniku skupaj z vozičkom izročite tudi navodila za uporabo.

Če opazite poškodbo ali okvaro, izdelka ne uporabljajte.

10 Odpravljanje težav

10.1 Prepoznavanje napak in možnih rešitev

Znaki	Napake	Rešitev
Dvigalo za bolnike ni stabilno	Dvižni steber/podvozje ni dobro pritrjeno	Znova privijte povezovalno točko med dvižnim stebrom in podvozjem. Glejte *4.3 Nameščanje dvižnega stebra na podvozje, stran 12*
	Ročica za ročno razpiranje nog ni dobro pritrjena	Obrnite se na svojega prodajalca izdelkov Invacare.
Krmilna kolesca/zavore so glasne ali se težko premikajo.	V ležajih se je nabral odvečni material ali prah.	S krmilnih kolesc očistite prah in odvečni material.
	Krmilna kolesca/zavore so poškodovane.	Obrnite se na svojega prodajalca izdelkov Invacare.
Iz vrtljivih zglobov se sliši glasen ali suh zvok.	Vrtljivi zglobi so obrabljeni ali poškodovani.	Obrnite se na svojega prodajalca izdelkov Invacare.
Ob pritisku gumba električni aktuator ne izvede dviganja ali spuščanja previsnega nosilca, ali pa se nogi ne razpreta ali zapreta.	Priključek upravljalnika ali aktuatorja ni dobro pritrjen.	Priključite priključek upravljalnika ali aktuatorja. Prepričajte se, da so priključki pravilno in dobro priključeni.
	Akumulator je skoraj prazen.	Napolnite akumulator. Glejte *5.9 Napajanje akumulatorja, stran 18*
	Gumb za zaustavitev v sili je pritisnjen.	Gumb za zaustavitev v sili zavrtite v smeri urnega kazalca, dokler ne izskoči.
	Akumulator ni pravilno priklopljen na upravljalno enoto.	Akumulator ponovno priklopite na upravljalno enoto. Glejte *5.9.3 Izbirni polnilnik za akumulator, stran 19*
	Priključki so poškodovani.	Obrnite se na svojega prodajalca izdelkov Invacare.
	Napajalni kabel je priključen v vtičnico.	Napajalni kabel izključite iz vtičnice.
	Aktuator previsnega nosilca ali aktuator noge je poškodovan.	Obrnite se na svojega prodajalca izdelkov Invacare.
	Presežena je največja dovoljena obremenitev.	Zmanjšajte obremenitev (in dvigalo bo normalno delovalo).
Aktuator oddaja neobičajen zvok.	Aktuator je poškodovan.	Obrnite se na svojega prodajalca izdelkov Invacare.
Previsni nosilec se ne spusti ob aktivaciji ročnega načina spuščanja v sili.	Previsni nosilec je iz najvišjega položaja mogoče spustiti, če je obremenjen z najmanjšo določeno težo.	Previsni nosilec rahlo potegnite navzdol.
Upravljalna enota med dviganjem piska in motor se ustavi.	Presežena je največja dovoljena obremenitev.	Zmanjšajte obremenitev (in dvigalo bo normalno delovalo).
Akumulator se ne polni.	Napajalni kabel ni pravilno priključen na upravljalno enoto in/ali v vtičnico.	Prepričajte se, da so priključki pravilno in dobro priključeni. Glejte *5.9 Napajanje akumulatorja, stran 18*
	Napajalni kabel je poškodovan.	Obrnite se na svojega prodajalca izdelkov Invacare.
Ni mogoče prilagoditi dvižne ročice.	Rdeča ročica na previsnem nosilcu ni potisnjena in pridržana navzgor.	Glejte *5.5 Prilagajanje dvižne ročice glede na bolnikovo višino, stran 15*
	Dvižna ročica je že v najbolj odprtem ali zaprtem položaju.	Glejte *5.5 Prilagajanje dvižne ročice glede na bolnikovo višino, stran 15*
	Mehanizem za prilagajanje je poškodovan.	Obrnite se na svojega prodajalca izdelkov Invacare.

Znaki	Napake	Rešitev
	Previsni nosilec je v napačnem položaju.	Premaknite previsni nosilec v vodoravni položaj. Glejte *5.3 Dviganje/spuščanje električnega dvigala, stran 15*
Podpore za noge ni mogoče namestiti ali prilagoditi.	Ročica za sprostitev ni potisnjena in pridržana navzgor.	Glejte *Nameščanje podpore za noge*
	Mehanizem za prilagajanje je poškodovan.	Obrnite se na svojega prodajalca izdelkov Invacare
	Trak za noge ovira zadnji del podpore za noge.	Sprostite zadnji del podpore za noge.
Dvižnega stebra ni mogoče pritrditi na podvozje.	Previsni nosilec kaže v napačno smer.	Previsni nosilec postavite v pravilen položaj. Glejte *4.3 Nameščanje dvižnega stebra na podvozje, stran 12*
Dvigalo se ne zapelje.	Krmilna kolesca so zaklenjena.	Odklenite krmilna kolesca, glejte *5.2 Zaklepanje/odklepanje zadnjih krmilnih kolesc, stran 15*

Če z zgoraj navedenimi dejanji ne odpravite težav, se obrnite na svojega prodajalca izdelkov Invacare.

11 Tehnični Podatki

11.1 Največja varna obremenitev med delovanjem

	ISA™ COMPACT	ISA™ STANDARD	ISA™ PLUS	ISA™ XPLUS
Največja varna obremenitev med delovanjem (vključno z bolnikom in dvigovalno vrečo)	140 kg	160 kg	180 kg	200 kg

11.2 Mere in teža

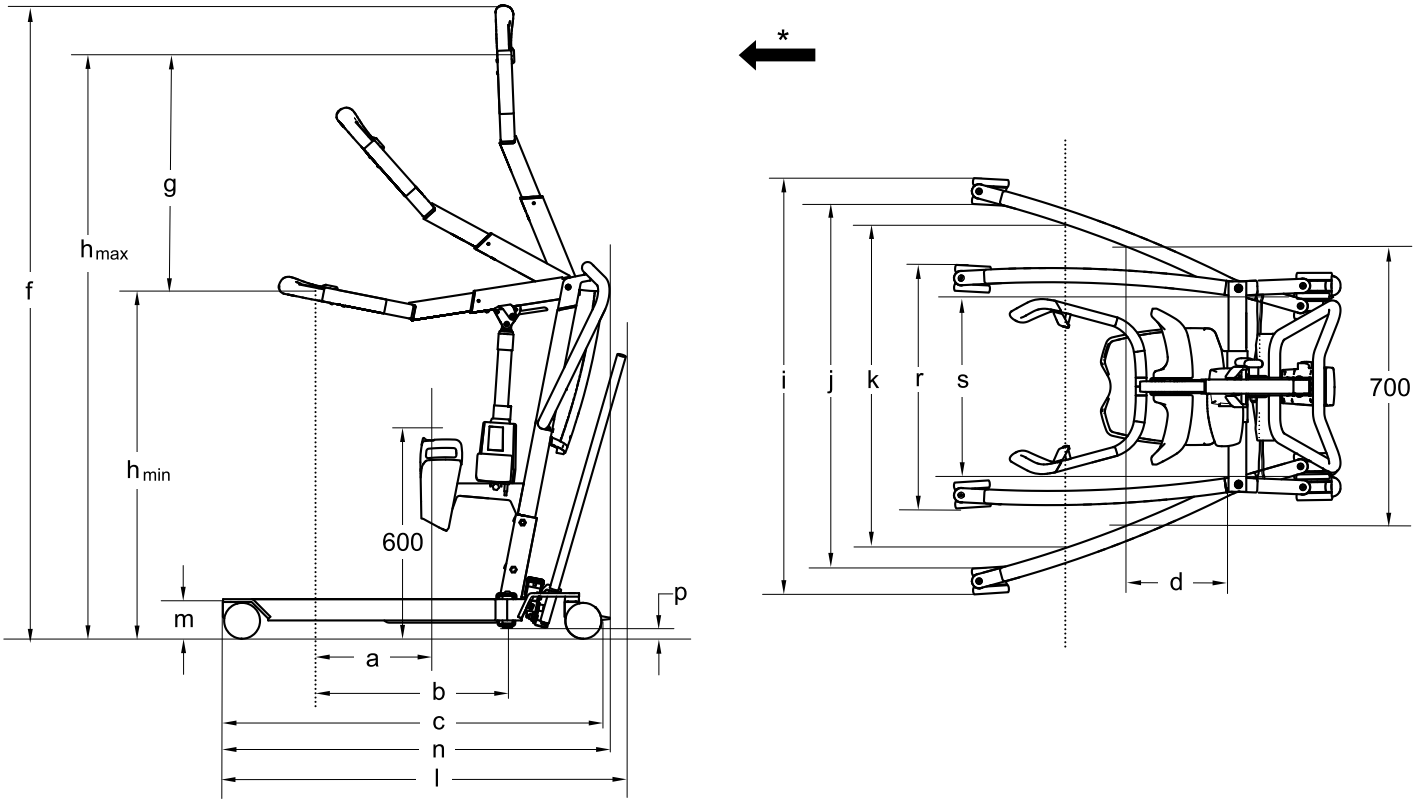

* V smeri naprej

Mere [mm]	ISA COMPACT		ISA STANDARD	ISA PLUS	ISA XPLUS
Premer sprednjih/zadnjih krmilnih kolesc	75 / 75	100 / 100	100 / 100	100 / 100	100 / 125
Največji doseg pri 600 mm (a)*	110 - 270	110 - 270	110 - 270	110 - 270	110 - 270
Največji doseg od podvozja (b)*	340 - 500	340 - 500	340 - 500	340 - 500	340 - 500
Dolžina podvozja (c)	900	925	1080	1220	1280
Skupna dolžina brez ročice (n)	925	925	1090	1230	1280
Skupna dolžina z ročico (l)*	980 - 1000	980 - 1000	1145	1290	ni na voljo
Doseg od podvozja z nogama, razprtima do 700 mm (d)	420	420	225	225	225
Največja višina (f)*	1635 - 1785	1650 - 1800	1650 - 1800	1650 - 1800	1650 - 1800
Razpon dviganja (g)*	505 - 675	505 - 675	505 - 675	505 - 675	505 - 675
Najmanjša višina pri nameščanju dvigovalne vreče (h_{min})*	945 - 970	960 - 985	960 - 985	960 - 985	960 - 985
Največja višina pri nameščanju dvigovalne vreče (h_{max})*	1475 - 1620	1490 - 1635	1490 - 1635	1490 - 1635	1490 - 1635

Mere [mm]	ISA COMPACT		ISA STANDARD	ISA PLUS	ISA XPLUS
Skupna širina (z razprtima nogama), zunanja mera (i)	865	885	1110	1170	1170
Skupna širina (z razprtima nogama), notranja mera (j)	755	735	960	1020	1020
Skupna širina (z zaprtima nogama), zunanja mera (r)	515	535	635	640	640
Najmanjša notranja širina (s)	380	380	495	495	495
Notranja širina pri največjem dosegu (k)*	640 - 725	640 - 725	775 - 870	775 - 870	775 - 870
Premer zavoja	1060	1060	1260	1400	1430
Višina do zgornjega dela nog (m)	100	115	115	115	115
Najmanjša prosta višina (p)	20	35	35	35	35

* Razpon je odvisen od popolnoma skrajšanega ali iztegnjenega položaja dvižne ročice

Teža – glavni deli [kg]	ISA COMPACT	ISA STANDARD	ISA PLUS	ISA XPLUS
Skupna teža*	43 - 45	48 - 50	49 - 51	52
Teža, dvižni steber z enoto CBJ Home	19			ni na voljo
Teža, dvižni steber z enoto CBJ1/CBJ2/CBJ Care, vključno s svinčevo-kislinskim akumulatorjem	20			
Teža predela za ročno razpiranje nog	15	20	21	ni na voljo
Ročica za ročno razpiranje nog	1			ni na voljo
Teža predela za električno razpiranje nog	ni na voljo	20	21	23
Podpora za noge	5			
Stopalka (dvignjena, spuščena in nagnjena)	4			

* Razpon je odvisen od konfiguracije

11.3 Električni sistem

	ISA COMPACT	ISA STANDARD	ISA PLUS	ISA XPLUS
Izhodna napetost	24 V, enosmerni tok			
Napajalna napetost	100–240 V, izmenični tok, 50/60 Hz			
Največji vhodni tok	280 mA (za CBJ Home) / 400 mA (za CBJ2)	280 mA (za CBJ Home) / 400 mA (za CBJ1 in CBJ2)	280 mA (za CBJ Home) / 400 mA (za CBJ1, CBJ2 in CBJ Care)	400 mA (za CBJ1 in CBJ care)
Varnostni razred (celotna naprava)	IPX4 – sistem je zavarovan pred pljuski vode iz katere koli smeri.			
Razred izolacije	Oprema razreda II			
Uporabljeni del tipa B	Uporabljeni del je skladen z navedenimi zahtevami za zaščito pred električnim udarom, ki jih določa standard IEC60601-1.			
Raven hrupa	45–50 dB(A)			
Zmogljivost	82 celotnih dvigov (z akumulatorjem pri celotni zmogljivosti od 100 % do 50 %)			
S prekinitvami (periodično delovanje motorja)	10 %, največ 2 min/18 min			
Specifikacije akumulatorja	2 x 12 V/2,9 Ah			
Vrsta akumulatorja	Svinčevo-kislinski (brez servisiranja, hermetični)			
Ročno spuščanje v sili	Da (pri spodnjem delu aktuatorja)			

	ISA COMPACT	ISA STANDARD	ISA PLUS	ISA XPLUS
Električno spuščanje/dviganje v sili	Da/Ne (za CBJ2 in CBJ Home)	Da/Da (za CBJ1) Da/Ne (za CBJ2 in CBJ Home)	Da/Da (za CBJ1 in CBJ Care) Da/Ne (za CBJ2 in CBJ Home)	Da/Da (za CBJ1 in CBJ care)
Poraba energije	med polnjenjem: največ 19 W v stanju pripravljenosti: največ 2,5 W			
Hitrost dviganja – brez obremenitve*	38–51 mm/s			
Hitrost dviganja – z osebo, težko 80 kg*	36–46 mm/s			

* Razpon je odvisen od popolnoma skrajšanega ali iztegnjenega položaja dvižne ročice

11.4 Okoljske razmere

	Shranjevanje in prevoz	Uporaba
Temperatura	od –10 °C do +50 °C	od +5 °C do +40 °C
Relativna vlažnost	od 20 % do 80 %, brez kondenzacije	
Atmosferski tlak	od 700 hPa do 1060 hPa	

ℹ Pred uporabo počakajte, da izdelek doseže delovno temperaturo:
- ogrevanje z najnižje temperature shranjevanja lahko traja dlje kot 30 minut.
- ohlajanje z najvišje temperature shranjevanja lahko traja dlje kot 5 minut.

11.5 Materiali

Sestavni del	Material
Podvozje, nogi dvigala, dvižni steber in previsni nosilec	Jeklo, prašno barvano
Priključek previsnega nosilca, vijaki in matice	Jeklo, pocinkano
Potisni ročaji	TPE
Kavlji dvigovalne vreče	TPU
Blazina podpore za noge	Selfskin PU
Prevleka stopalke	PVC, PU
Ohišje aktuatorja, upravljalnik, zaščita dvižnega stebra, krmilna kolesca in drugi plastični deli	Material v skladu z oznakami (PA, PP, PE)
Trak za noge	PA, PES, PVC, PU

Vsi sestavni deli izdelka so odporni ali zaščiteni proti koroziji.

11.6 Sile za upravljanje krmilnih elementov

Stikalo	Sila pri upravljanju
Gumbi na upravljalni enoti	4 N
Gumbi na upravljalniku	4 N
Stopalka pri modelu ISA™ COMPACT s krmilnimi kolesci velikosti 100 mm*	270 N
Ročica za razpiranje nog pri modelu ISA™ COMPACT	64 N
Ročica za razpiranje nog pri modelu ISA™ STANDARD	70 N
Ročica za razpiranje nog pri modelu ISA™ PLUS	85 N

* Ročica za ročno razpiranje nog je obvezna pri vseh drugih modelih in velikostih krmilnih kolesc.

12 Elektromagnetna združljivost (EMC)

12.1 Splošne informacije o elektromagnetni združljivosti

Medicinsko električno opremo je treba namestiti in uporabljati v skladu z informacijami o elektromagnetni združljivosti, ki so opisane v tem priročniku.

Ta izdelek je bil preskušen in preskus je pokazal, da je skladen z omejitvami elektromagnetne združljivosti, ki jih za opremo razreda B določa standard IEC/EN 60601-1-2.

Prenosna in mobilna oprema za radiofrekvenčno komunikacijo lahko vpliva na delovanje tega izdelka.

Delovanje drugih naprav je lahko moteno tudi zaradi nizkih ravni elektromagnetnih emisij, ki jih zgornji standard dovoljuje. Če želite ugotoviti, ali emisije tega izdelka motijo delovanje, izdelek vklopite in izklopite. Če pri tem motnje v delovanju druge naprave izginejo, motnje povzroča ta izdelek. V teh redkih primerih lahko motnje zmanjšate ali jih odpravite z naslednjimi dejanji:

- Premaknite ali prestavite napravi oz. povečajte razdaljo med njima.

12.2 Elektromagnetne emisije

Smernice in izjava proizvajalca

Ta izdelek je namenjen za uporabo v spodaj opisanem elektromagnetnem okolju. Kupec ali uporabnik tega izdelka mora zagotoviti uporabo v takem okolju.

Preskus emisij	Skladnost	Elektromagnetno okolje – smernice
Radiofrekvenčne emisije CISPR 11	Skupina I	Ta izdelek uporablja radiofrekvenčno energijo samo za notranje delovanje. Zato so njegove radiofrekvenčne emisije zelo nizke in predvidoma ne morejo povzročiti motenj v delovanju elektronske opreme v bližini.
Radiofrekvenčne emisije CISPR 11	Razred B	Ta izdelek je primeren za uporabo v vseh ustanovah, vključno z gospodinjstvi in ustanovami, ki so neposredno priključene na javno nizkonapetostno omrežje, ki dovaja električno energijo stanovanjskim zgradbam.
Harmonične emisije IEC 61000-3-2	Razred A	
Nihanja napetosti/utripajoče sevanje IEC 61000-3-3	Skladno	

12.3 Elektromagnetna odpornost

Smernice in izjava proizvajalca

Ta izdelek je namenjen za uporabo v spodaj opisanem elektromagnetnem okolju. Kupec ali uporabnik tega izdelka mora zagotoviti uporabo v takem okolju.

Preskus odpornosti	Preskus/raven skladnosti	Elektromagnetno okolje – smernice
Elektrostatična razelektritev (ESR) IEC 61000-4-2	Razelektritev z dotikom ± 8 kV Zračna razelektritev ± 2 kV, ± 4 kV, ± 8 kV, ± 15 kV	Tla morajo biti izdelana iz lesa, betona ali keramičnih ploščic. Če so tla prekrita s sintetičnimi materiali, mora biti relativna vlažnost vsaj 30-odstotna.
Električni prehodni pojavi/sunek IEC 61000-4-4	± 2 kV za napajalne vode; frekvenca ponavljanja 100 kHz ± 1 kV za vhodne/izhodne vode; frekvenca ponavljanja 100 kHz	Uporabljati se mora omrežno napajanje, namenjeno gospodarskemu ali bolnišničnemu okolju.
Napetostni udar IEC 61000-4-5	± 1 kV med vodoma ± 2 kV med vodom in ozemljitvijo	Uporabljati se mora omrežno napajanje, namenjeno gospodarskemu ali bolnišničnemu okolju.

Preskus odpornosti	Preskus/raven skladnosti	Elektromagnetno okolje – smernice
Padci napetosti, kratkotrajne prekinitve in spremembe napajalne napetosti na vhodnih napajalnih vodih IEC 61000-4-11	< 0 % U_T za 0,5 cikla pri korakih po 45° 0 % U_T za 1 cikel 70 % U_T za 25/30 ciklov < 5 % U_T za 250/300 ciklov	Uporabljati se mora omrežno napajanje, namenjeno gospodarskemu ali bolnišničnemu okolju. Če uporabnik tega izdelka potrebuje neprekinjeno delovanje ob prekinitvah napajanja, priporočamo, da izdelek napajate prek brezprekinitvenega sistema napajanja ali akumulatorja. U_T označuje izmenično električno napetost pred izvedbo preskusne ravni.
Magnetno polje omrežne frekvence (50/60 Hz) IEC 61000-4-8	30 A/m	Magnetna polja omrežne frekvence morajo biti enaka značilnim ravnem, običajnim za mesta v običajnem gospodarskem ali bolnišničnem okolju.
Prevodna radiofrekvenca IEC 61000-4-6 Sevana radiofrekvenca IEC 61000-4-3	3 V od 150 kHz do 80 MHz 6 V pri pasovih industrijske, znanstvene in medicinske opreme ter radioamaterskih postaj 10 V/m od 80 MHz do 2,7 GHz 385 MHz–5785 MHz: specifikacije po preskusu za odpornost na opremo za brezžično radiofrekvenčno komunikacijo, glejte tabelo 9 standarda IEC 60601-1-2:2014	Moči polj fiksnih oddajnikov, kot so bazne postaje za radijske (mobilne/brezžične) telefone in zemeljski mobilni radio, radioamaterske postaje, radijsko oddajanje v pasovnih širinah AM in FM ter televizijski oddajniki, je nemogoče natančno teoretično predvideti. Za oceno elektromagnetnega okolja, ki ga ustvarjajo fiksni radiofrekvenčni oddajniki, bo morda treba opraviti elektromagnetni pregled mesta namestitve. Če izmerjena moč polja na mestu, na katerem se ta izdelek uporablja, presega zgoraj navedeno dovoljeno raven radiofrekvenčne skladnosti, je treba ta izdelek opazovati in preveriti, ali pravilno deluje. Če opazite nenormalno delovanje, bodo morda potrebni dodatni ukrepi, kot je drugačna usmeritev tega izdelka ali njegova premestitev. Do motenj lahko pride v bližini opreme, označene s tem simbolom: Prenosna in mobilna oprema za radiofrekvenčno komunikacijo se ne sme uporabljati v polmeru 30 cm od nobenega dela tega izdelka, vključno s kabli.

Te smernice morda ne veljajo v vseh okoliščinah. Na širjenje elektromagnetnega valovanja vplivata absorpcija in odbijanje od zgradb, predmetov in ljudi.

12.4 Specifikacije po preskusu za odpornost na opremo za brezžično radiofrekvenčno komunikacijo

IEC 60601-1-2:2014 – tabela 9

Preskusna frekvenca (MHz)	Pas [a] MHz)	Storitev [a]	Modulacija [b]	Največja moč (W)	Razdalja (m)	Preskusna raven odpornosti (V/m)
385	380 - 390	TETRA 400	Pulzna modulacija [b] 18 Hz	1,8	0,3	27
450	430 - 470	GMRS 460, FRS 460	FM [c] ± 5 kHz odstopanje 1 kHz sinus	2	0,3	28
710 745 788	704 - 787	Pas LTE 13, 17	Pulzna modulacija [b] 217 Hz	0,2	0,3	9

Preskusna frekvenca (MHz)	Pas [a] MHz)	Storitev [a]	Modulacija [b]	Največja moč (W)	Razdalja (m)	Preskusna raven odpornosti (V/m)
810 870 930	800 - 960	GSM 800/900, TETRA 800, iDEN 820, CDMA 850, pas LTE 5	Pulzna modulacija [b] 18 Hz	2	0,3	28
1720 1845 1970	1700 - 1990	GSM 1800; CDMA 1900; GSM 1900; DECT; pas LTE 1, 3, 4, 25; UMTS	Pulzna modulacija [b] 217 Hz	2	0,3	28
2450	2400 - 2570	Bluetooth, WLAN, 802.11 b/g/n, RFID 2450, pas LTE 7	Pulzna modulacija [b] 217 Hz	2	0,3	28
5240 5500 5785	5100 - 5800	WLAN 802.11 a/n	Pulzna modulacija [b] 217 Hz	0,2	0,3	9

Če mora biti dosežena preskusna raven odpornosti, se lahko razdalja med oddajno anteno in medicinsko električno opremo ali sistemom zmanjša na 1 m. Preskusna razdalja 1 m je dovoljena v skladu s standardom IEC 61000-4-3.

[a] Pri nekaterih storitvah so vključene samo frekvence uplink.

[b] Nosilni signal mora biti moduliran s pravokotnim signalom v 50 % delovnega cikla.

[c] Namesto frekvenčne modulacije se lahko uporabi 50-odstotna pulzna modulacija pri 18 Hz, pri kateri ne gre za realno modulacijo, temveč za najslabši možen primer.

United Kingdom & Ireland:
Invacare Limited
Pencoed Technology Park, Pencoed
Bridgend CF35 5AQ
Tel: (44) (0) 1656 776 200
uk@invacare.com
www.invacare.co.uk

Belgium & Luxemburg:
Invacare nv
Autobaan 22
B-8210 Loppem
Tel: (32) (0)50 83 10 10
Fax: (32) (0)50 83 10 11
marketingbelgium@invacare.com
www.invacare.be

Danmark:
Invacare A/S
Sdr. Ringvej 37
DK-2605 Brøndby
Tel: (45) (0)36 90 00 00
Fax: (45) (0)36 90 00 01
denmark@invacare.com
www.invacare.dk

Deutschland:
Invacare GmbH
Am Achener Hof 8
D-88316 Isny
Tel: (49) (0)7562 700 0
kontakt@invacare.com
www.invacare.de

Österreich:
Invacare Austria GmbH
Herzog-Odilo-Straße 101
A-5310 Mondsee
Tel: (43) 6232 5535 0
Fax: (43) 6232 5535 4
info-austria@invacare.com
www.invacare.at

Schweiz / Suisse / Svizzera:
Invacare AG
Neuhofweg 51
CH-4147 Aesch BL
Tel: (41) (0)61 487 70 80
Fax: (41) (0)61 488 19 10
switzerland@invacare.com
www.invacare.ch

España:
Invacare S.A.
Avenida del Oeste, 50 – 1º-1ª
Valencia-46001
Tel: (34) 972 493 214
contactsp@invacare.com
www.invacare.es

France:
Invacare Poirier SAS
Route de St Roch
F-37230 Fondettes
Tel: (33) (0)2 47 62 64 66
contactfr@invacare.com
www.invacare.fr

Italia:
Invacare Mecc San s.r.l.,
Via dei Pini 62,
I-36016 Thiene (VI)
Tel: (39) 0445 38 00 59
servizioclienti@invacare.com
www.invacare.it

Nederland:
Invacare BV
Galvanistraat 14-3
NL-6716 AE Ede
Tel: (31) (0)318 695 757
nederland@invacare.com
www.invacare.nl

Norge:
Besøksadresse:
(Office adresses)
Invacare AS
Brynsveien 16
0667 Oslo
Tel: (47) 22 57 95 00
norway@invacare.com
www.invacare.no

Norge:
Vareleveringsadresse:
(Storrage / Teknical dep)
Invacare AS
Østensjøveien 19
0661 Oslo
teknisk@invacare.com
www.invacare.no

Portugal:
Invacare Lda
Rua Estrada Velha, 949
P-4465-784 Leça do Balio
Tel: (+351) 225 193 360
portugal@invacare.com
www.invacare.pt

Suomi:
Camp Mobility
Patamäenkatu 5, 33900 Tampere
Puhelin 09-35076310
info@campmobility.fi
www.campmobility.fi

Sverige:
Invacare AB
Fagerstagatan 9
S-163 53 Spånga
Tel: (46) (0)8 761 70 90
Fax: (46) (0)8 761 81 08
sweden@invacare.com
www.invacare.se

Australia:
Invacare Australia Pty. Ltd.
Unit 18/12 Stanton Road,
Seven Hills, NSW 2147,
Australia
Phone: 1800 460 460
Fax: 1800 814 367
orders@invacare.com.au
www.invacare.com.au

EU Export:
Invacare Poirier SAS
Route de St Roch
F-37230 Fondettes
Tel: (33) (0)2 47 62 69 80
serviceclient_export@invacare.com
www.invacare.eu.com

New Zealand:
Invacare New Zealand Ltd
4 Westfield Place, Mt Wellington
1060
New Zealand
Phone: 0800 468 222
Fax: 0800 807 788
sales@invacare.co.nz
www.invacare.co.nz

UKRP Invacare UK Operations Limited
Unit 4, Pencoed Technology Park,
Pencoed
Bridgend CF35 5AQ
UK

Invacare Portugal, Lda
Rua Estrada Velha 949
4465-784 Leça do Balio
Portugal

60128508-C 2023-04-28

Making Life's Experiences Possible®

Yes, you can.®