Invacare® ISA™

ISA™ COMPACT, ISA™ STANDARD, ISA™ PLUS, ISA™ XPLUS

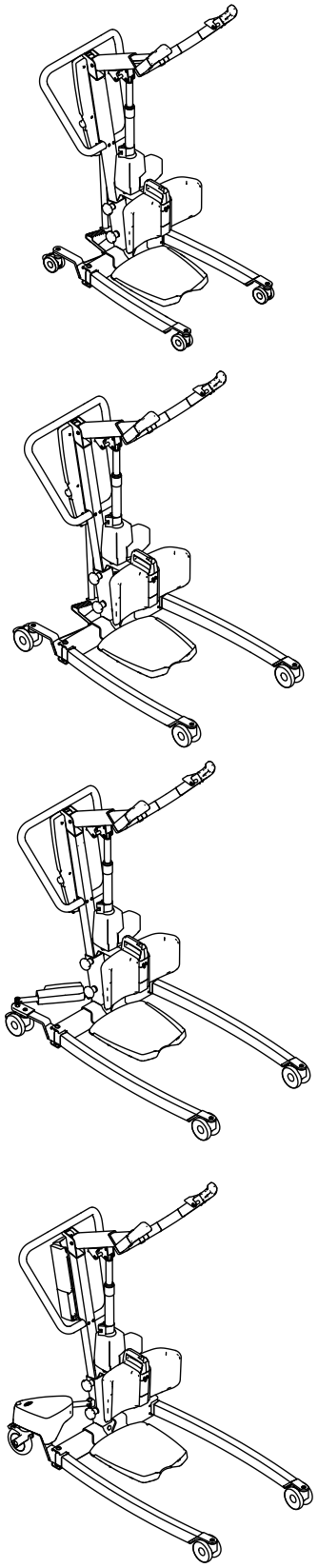

fi Seisontatukipotilasnostin Huoltokäsikirja

JÄLLEENMYYJÄ: Säilytä tämä käyttöopas.
VAIN pätevä teknikko saa suorittaa tässä käyttöoppaassa kuvatut menettelyt.

Yes, you can.

©2022 Invacare Corporation
Kaikki oikeudet pidätetään. Koko materiaalin tai sen osan uudelleenjulkaisu, jäljentäminen tai muuttaminen on kiellettyä ilman Invacaren etukäteen antamaa kirjallista lupaa. Tavaramerkit ilmoitetaan symboleilla ™ ja ®. Kaikki tavaramerkit ovat Invacare Corporationin tai sen tytäryhtiöiden omistamia tai niille lisensioituja, ellei toisin ole ilmoitettu.

Sisällysluettelo

1 Yleistä 4
1.1 Johdanto 4
1.1.1 Tässä asiakirjassa käytetyt symbolit 4
2 Turvallisuus 5
2.1 Yleisiä turvallisuustietoja 5
2.2 Potilasnostimen tärkeimmät osat 5
3 Huoltaminen 7
3.1 Huoltoväli 7
3.2 Kiristysmomentit 7
3.3 Huoltolaskurin nollaaminen 7
3.4 Huoltotarkastuksen tarkistusluettelo 8
4 Vianmääritys 10
4.1 Vikojen tunnistaminen ja korjaaminen 10
5 Ohjeet 12
5.1 75 mm:n pyörien vaihtaminen 12
5.2 100 mm:n pyörien vaihtaminen 12
5.3 125 mm:n pyörien vaihtaminen 13
5.4 Puomin ja nostovarren vaihtaminen 14
5.5 Puomin toimilaitteen vaihtaminen 15
5.6 Suojuksettoman jalaksen toimilaitteen vaihtaminen 16
5.7 Suojuksellisen jalaksen toimilaitteen vaihtaminen 17
5.8 Sähköisten jalasten vaihtaminen, kun toimilaite on suojukseton 19
5.9 Sähköisten jalasten vaihtaminen, kun toimilaitteessa on suojus 20
5.10 Polkimen ja/tai tankojen vaihtaminen 21
5.10.1 Polkimen akselin vaihtaminen 22
5.11 Manuaalisten jalasten vaihtaminen 23
5.12 CBJ Home -ohjainyksikön vaihtaminen 24
5.13 CBJ Care-, CBJ1-, CBJ2-ohjainyksikön vaihtaminen 25
5.14 Kahvojen vaihtaminen 26
5.15 Koukkujen vaihtaminen 26
5.16 Jalkatuen vaihtaminen (uudet mallit) 27
5.16.1 Jousitapin vaihtaminen 28
5.17 Jalkatuen vaihtaminen 29
5.18 Sääripehmusteiden vaihtaminen (uudet mallit) 30
5.19 Sääripehmusteiden vaihtaminen 32
5.20 Jalkalevyn vaihtaminen 34
5.21 Kantalohkon vaihtaminen 34
5.22 Manuaalisen jalasten levityslaitteen vivun asentaminen 35
5.23 Jalkanauhan asentaminen 36

1 Yleistä

1.1 Johdanto

Tämä opas sisältää tuotteen kokoonpanoa, säätöä ja erikoishuoltoa koskevia tärkeitä tietoja. Lue opas huolellisesti läpi ja noudata turvallisuusohjeita taataksesi turvallisuuden tuotetta käsiteltäessä.

Saat käyttöoppaan Invacaren verkkosivustosta tai ottamalla yhteyden Invacare-edustajaan. Osoitteet ovat tämän oppaan lopussa.

Invacare varaa oikeuden muuttaa tuotteiden teknisiä tietoja ilman erillistä ilmoitusta.

Varmista ennen oppaan lukemista, että käytössäsi on oppaan viimeisin versio. Viimeisin versio on saatavilla PDF-tiedostona Invacaren verkkosivuilta.

Katso myyntiä edeltävät tiedot ja käyttäjätiedot käyttöoppaasta.

Jos tarvitset lisätietoja tuotteesta, esimerkiksi tuoteturvallisuusilmoituksista ja tuotteiden vetämisestä markkinoilta, ota yhteyttä Invacare-edustajaan. Osoitteet ovat tämän asiakirjan lopussa.

1.1.1 Tässä asiakirjassa käytetyt symbolit

Tässä asiakirjassa käytetään symboleja ja signaalisanoja, jotka viittaavat vaaroihin tai turvattomiin käytäntöihin, jotka saattavat aiheuttaa henkilö- tai omaisuusvahinkoja. Katso alta lisätietoja signaalisanojen määritelmistä.

Tämä asiakirja on tulostettu harmaasävyinä. Käyttäjän tiedoksi turvaviesteissä käytetään seuraavaa ANSI Z535.6 -standardin mukaista värikoodausta: Vaara (punainen), varoitus (oranssi), tärkeä huomautus (keltainen) ja ilmoitus (sininen).

VAROITUS
Osoittaa vaarallisen tilanteen, joka voi johtaa vakavaan vammaan tai kuolemaan, jos sitä ei vältetä.

HUOMIO
Osoittaa vaarallisen tilanteen, joka voi johtaa pieneen tai lievään vammaan, jos sitä ei vältetä.

ILMOITUS
Osoittaa mahdollisesti vaarallisen tilanteen. Jos sitä ei vältetä, se saattaa aiheuttaa omaisuusvahingon.

Vihjeet ja suositukset
Antaa hyödyllisiä vihjeitä, suosituksia ja tietoa tehokkaasta ja ongelmattomasta käytöstä.

2 Turvallisuus

2.1 Yleisiä turvallisuustietoja

VAROITUS!
Henkilö- tai omaisuusvahingon vaara
- Oppaassa kuvattuja toimenpiteitä saa suorittaa vain pätevä huoltohenkilö.
- Käytä vain alkuperäisiä lisävarusteita ja varaosia.
- Tuotetta tai siihen saatavilla olevia lisävarusteita ei saa käsitellä ennen kuin nämä ohjeet ja mahdolliset lisäohjeet, kuten käyttöoppaat, asennusoppaat ja ohjelehtiset, jotka on toimitettu tämän tuotteen tai lisävarusteen mukana, on luettu ja niiden sisältö sisäistetty.
- Tarkista aina kokoamisen jälkeen, että kaikki liitokset on kiristetty kunnolla ja että kaikki osat toimivat oikein.

VAROITUS!
Kontaminaatioriski
- Ennen huoltamista laite on puhdistettava ja desinfioitava.

ILMOITUS!
Lisävarusteiden asentamisen kuvaus saattaa puuttua tästä huolto-oppaasta. Katso kyseiset ohjeet lisävarusteen mukana toimitetusta oppaasta.
- Lisäoppaita voi tilata Invacarelta. Osoitteet ovat tämän asiakirjan lopussa.

ILMOITUS!
Joitakin varaosia on saatavilla vain sarjana. Käytä kokonaista uutta sarjaa, kun vaihdat osaa.
- Varaosia voi tilata Invacarelta. Sähköinen varaosaluettelo (ESPC) on saatavilla oman alueesi Invacare-sivustolla.

ILMOITUS!
Katso laitteen käyttöoppaasta seuraavat tiedot:
- Tekniset tiedot
- Laitteen osat
- Merkinnät
- Turvallisuuteen liittyvät lisäohjeet
- Puhdistus- ja desinfiointiohjeet

Tämän asiakirjan tietoja voidaan muuttaa ilman erillistä ilmoitusta.

2.2 Potilasnostimen tärkeimmät osat

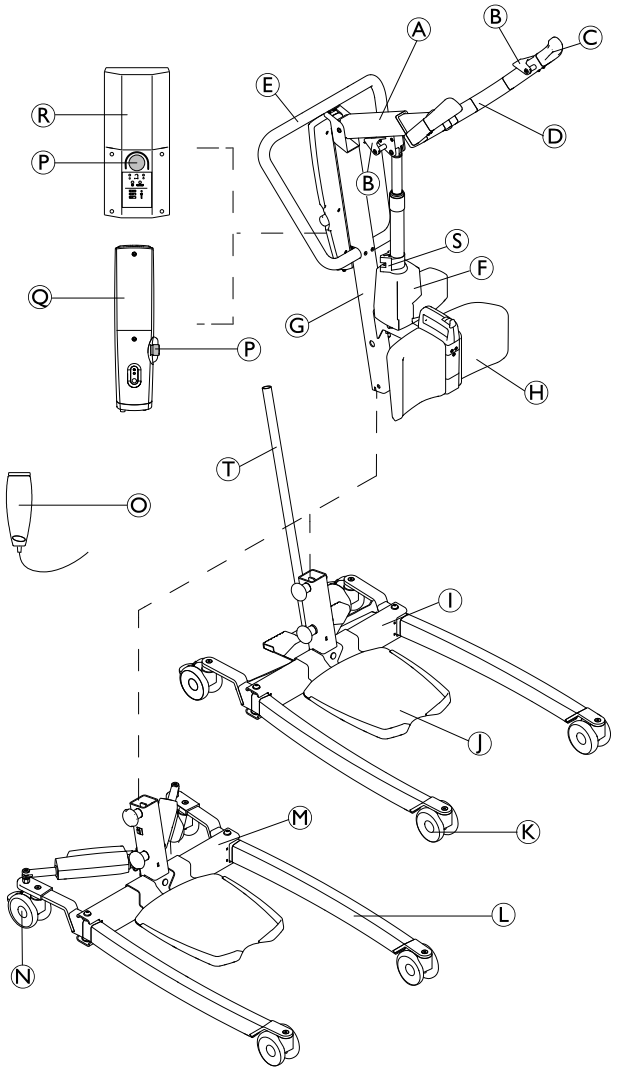

Ⓐ	Puomi
Ⓑ	Nostoliinan koukku
Ⓒ	Käsikahva
Ⓓ	Nostovarsi
Ⓔ	Työntötanko
Ⓕ	Nostimen toimilaite
Ⓖ	Masto
Ⓗ	Jalkatuki (kiinteä tai sivulle kääntyvä)
Ⓘ	Alusta, jossa on poljin manuaalista jalasten levityslaitetta varten
Ⓙ	Jalkalevy (korkea, matala tai taitettu)
Ⓚ	Etupyörät
Ⓛ	Jalas
Ⓜ	Alusta, jossa on toimilaitteet sähköistä jalasten levityslaitetta varten – toimilaitteen suojusten kanssa tai ilman
Ⓝ	Takapyörät ja jarru
Ⓞ	Käsiohjain
Ⓟ	Hätäjarru

Ⓠ	CBJ Home -ohjainyksikkö, jossa on sisäänrakennettu akku
Ⓡ	CBJ Care, CBJ1 tai CBJ2 -ohjainyksikkö, jossa on irrotettava akku

Ⓢ	Mekaaninen hätälasku
Ⓣ	Vipu manuaalista jalasten levityslaitetta varten

3 Huoltaminen

3.1 Huoltoväli

Ellei paikallisissa määräyksissä muuta määrätä, huolto on tehtävä vähintään 12 kuukauden välein ja huoltotarkastuksen tarkistusluettelon mukaisesti. Vuosi- tai määräaikaishuoltoa tehtäessä kaikki kuorman kantamiseen tarkoitetut osat on testattava vähintään enimmäiskuormalla. Kaikki turvaominaisuudet on testattava standardin ISO 10535:2006 liitteen B mukaisesti.

3.2 Kiristysmomentit

ILMOITUS!
Kiinnitysosia ei saa kiristää liikaa. Muussa tapauksessa laite voi vahingoittua.

Jos ohjeissa ei muuta ilmoiteta, seuraavat suositukset pätevät:

Kierre	Kiristysmomentti newtonmetreissä ±10 %
M4	3 Nm
M5	6 Nm
M6	10 Nm
M8	25 Nm
M10	49 Nm
M12	80 Nm
M14	120 Nm
M16	180 Nm

3.3 Huoltolaskurin nollaaminen

(vain CBJ Care -ohjainyksikkö)

Huoltolaskurin voi nollata huoltotoimenpiteen suorittamisen jälkeen:

1. Selvitä käsiohjaimen sijainti.
2. Pidä **YLÖS**- ja **ALAS**-painikkeita yhtä aikaa painettuina viisi sekuntia.
   a. Huoltolaskurin nollaamisen jälkeen kuuluu äänimerkki.

Huoltolaskuri on nyt nollattu ja ilmoittaa huollon tarpeesta 12 kuukauden tai 8 000 käyttöjakson jälkeen.

Huoltovalo syttyy joko 12 kuukauden tai 8 000 käyttöjakson jälkeen (sen mukaan, kumpi täyttyy ensin).

Jos huoltolaskuri halutaan asettaa 12 kuukautta lyhyemmälle ajalle, tarvitaan erikoiskaukosäädin ja lisäohjeita. Tilaa kaukosäädin ja ohjeet ottamalla yhteyttä Invacareen.

3.4 Huoltotarkastuksen tarkistusluettelo

INVACARE	Malli:	Viite-/sarjanumero:	1/2

! **ILMOITUS!**
Korjaustoimenpiteet saa suorittaa vain valtuutettu teknikko.
Ohjeet pääosien vaihtamiseen ja säätämiseen ovat huolto-oppaassa.

Invacare® ISA™ -laitteesta tarkistettavat asiat standardin ISO 10535:2006 liitteen B mukaan	✓	✗	**Huomautus**
Yleinen tarkastus			
Ei valtuuttamattomia muutoksia			
Kaikki merkinnät ovat paikallaan ja luettavissa. (Katso täydellinen merkintäluettelo käyttöoppaasta)			
Turvallinen työkuormitus on merkitty näkyvästi tuotekilpeen ja puomiin.			
Käyttöopas saatavilla			
Mekaanisten osien silmämääräinen tarkastus			
Ei kulumia tai vääntymiä saranapisteissä tai pulteissa (jalaksen ja alustan välinen liitäntä, maston ja puomin välinen liitäntä, toimilaitteen kiinnikkeet)			
Kaikki kiinnitysosat (ruuvit ja pultit) paikallaan ja kiristetty tai kiinnitetty asianmukaisesti			
Ei vääntymiä, halkeamia tai muita vaurioita hitsausliitoksissa			
Pinnoissa ei ole vaurioita tai korroosiota			
Ei vääntymiä metallirakenteissa (jalakset, alusta, masto, puomi ja nostovarsi)			
Ei vääntymiä, kulumista, teräviä reunoja tai muita vaurioita nostoliinan koukuissa			
Ei vääntymiä tai muita vaurioita nostovarren vivussa, jalasten levityslaitteen vivussa tai jalkatuen vapautuskahvassa			
Ei kulumia tai vaurioita kahvoissa tai sääripehmusteissa			
Pyörissä ei ole vaurioita, jäämiä tai likaa			
Sähköosien silmämääräinen tarkastus			
Kaikki kaapelit ovat vauriottomia ja reititetty oikein			
Ei vuotoja toimilaitteissa			
Ei murtumia tai muita vaurioita koteloissa (toimilaitteet, ohjainyksikkö, käsiohjain)			

INVACARE	Malli:	Viite-/sarjanumero:	2/2

Invacare® ISA™ -laitteesta tarkistettavat asiat standardin ISO 10535:2006 liitteen B mukaan	✓	✗	**Huomautus**
Toimintatarkistukset			
Pyörät kääntyvät ja pyörivät sujuvasti			
Pyöräjarrujen käyttö ja poistaminen käytöstä toimivat asianmukaisesti			
Alusta avautuu ja sulkeutuu tasaisesti			
Hätäjarru toimii, kun se painetaan sisään ja kaikki sähkötoiminnot poistuvat käytöstä.			
Hätäjarru nollataan kääntämällä painiketta myötäpäivään.			
Ohjainyksikön hätätoiminnot (hätälasku ja tarvittaessa hätänosto) toimivat asianmukaisesti			
Mekaaninen hätälaukaisin laskee puomin turvallisella nopeudella			
Onnistunut kuormitustesti (täydellinen nostojakso, jossa 65 prosenttia suurimmasta sallitusta turvallisesta työskentelykuormasta ripustetaan kahden koukun varassa täysin ojennettuun nostovarteen) ja toimilaitteen hiljainen ja tasainen toiminta			
Kaikki ohjainyksikön ja käsiohjaimen painikkeet toimivat ja käynnistävät oikean toiminnon.			
Ohjainyksikön akun merkkivalo ja LED-valot toimivat asianmukaisesti			
Nostovarren säätömekanismi toimii asianmukaisesti (vapautus, tasainen säätö ja itselukitus)			
Jalkatuen säätömekanismi toimii asianmukaisesti (vapautus, tasainen säätö ja itselukitus)			

Kokonaisarvio

□ Hyväksytty Turvallisuuteen tai toimintaan liittyviä vikoja ei havaittu.	□ Ei hyväksytty Turvallisuuteen tai toimintaan liittyviä vikoja havaittiin ja korjaustoimenpide on tarpeen. Huomautukset:

Seuraava tarkastuspäivä: _____

Nimi:_____ Päiväys/allekirjoitus:_____

4 Vianmääritys

4.1 Vikojen tunnistaminen ja korjaaminen

Häiriöt	Viat	Ratkaisu
Potilasnostin tuntuu löysältä	Maston/jalustan liitos on löysä	Tarkista ja kiristä maston/jalustan liitäntä. Katso käyttöoppaan kohta Maston asentaminen
	Maston/puomin liitos on löysä	Tarkista ja kiristä maston/puomin liitäntä. Katso *5.4 Puomin ja nostovarren vaihtaminen, sivu 14*.
	Manuaalisen jalasten levityslaitteen mekanismi löysä	Tarkista ja kiristä tankojen ja/tai polkimen ruuvit. Katso *5.10 Polkimen ja/tai tankojen vaihtaminen, sivu 21*.
Pyörät/jarrut ovat äänekkäitä tai jäykkiä	Laakereissa on pölyä tai likaa	Puhdista pöly tai lika pyöristä
	Pyörät ja jarrut ovat vahingoittuneet	Vaihda pyörät. Katso *5.1 75 mm:n pyörien vaihtaminen, sivu 12* tai *5.2 100 mm:n pyörien vaihtaminen, sivu 12*. tai *5.3 125 mm:n pyörien vaihtaminen, sivu 13*
Nivelakseleista kuuluu voimakas tai kuiva ääni	Kääntyvät osat ovat kuluneet tai vaurioituneet	Vaihda nivelakselit. Katso *5.4 Puomin ja nostovarren vaihtaminen, sivu 14*, *5.11 Manuaalisten jalasten vaihtaminen, sivu 23*, *5.8 Sähköisten jalasten vaihtaminen, kun toimilaite on suojukseton, sivu 19* tai *5.9 Sähköisten jalasten vaihtaminen, kun toimilaitteessa on suojus, sivu 20*
Sähköinen toimilaite ei pysty nostamaan tai laskemaan puomia, tai jalakset eivät levity ja sulkeudu, kun painiketta painetaan	Käsiohjaimen tai toimilaitteen liitäntä on löysä	Yhdistä käsiohjaimen tai toimilaitteen liitäntä. Varmista, että liittimet ovat asianmukaisesti paikallaan ja täysin liitettyjä
	Akun varaustaso matala	Lataa akut. Katso käyttöoppaasta Akun lataaminen.
	PUNAINEN hätäjarrupainike painettu SISÄÄN	Kierrä PUNAISTA hätäjarrupainiketta MYÖTÄPÄIVÄÄN, kunnes se ponnahtaa ulos
	Akkua ei ole liitetty kunnolla ohjainyksikköön	Yhdistä akku uudelleen ohjainyksikköön. Katso käyttöoppaasta Akun lataaminen.
	Liitäntäpäätteet ovat vahingoittuneet	Vaihda käsiohjain ja/tai ohjainyksikkö. Katso *5.12 CBJ Home -ohjainyksikön vaihtaminen, sivu 24* tai *5.13 CBJ Care-, CBJ1-, CBJ2-ohjainyksikön vaihtaminen, sivu 25*.
	Virtajohto on kytketty virtapistokkeeseen	Irrota virtajohto virtapistokkeesta
	Puomi tai jalaksen toimilaite on kulunut tai vahingoittunut tai kara on vääntynyt	Vaihda toimilaite. Katso *5.5 Puomin toimilaitteen vaihtaminen, sivu 15*, *5.6 Suojuksettoman jalaksen toimilaitteen vaihtaminen, sivu 16* tai *5.7 Suojuksellisen jalaksen toimilaitteen vaihtaminen, sivu 17*

Häiriöt	Viat	Ratkaisu
Toimilaitteesta kuuluu epätavallista ääntä	Puomi tai jalaksen toimilaite on kulunut tai vahingoittunut tai kara on vääntynyt	Vaihda toimilaite. Katso *5.5 Puomin toimilaitteen vaihtaminen, sivu 15*, *5.6 Suojuksettoman jalaksen toimilaitteen vaihtaminen, sivu 16* tai *5.7 Suojuksellisen jalaksen toimilaitteen vaihtaminen, sivu 17*
Puomi ei laskeudu ylimmästä asennosta	Puomi tarvitsee vähimmäispainokuorman, jotta se voidaan laskea ylimmästä asennosta	Vedä puomia hieman alas
Puomi ei laskeudu kiristettäessä	Nostopultti puomin ja maston liitoskohdassa ei ehkä ole kunnolla asennettu	Tarkista maston/puomin liitäntä. Katso *5.4 Puomin ja nostovarren vaihtaminen, sivu 14*.
Ohjainyksiköstä tulee piipittävä ääni noston aikana, ja moottori pysähtyy	Enimmäiskuorma on ylitetty.	Vähennä kuormaa (ja potilasnostin toimii normaalisti)
Manuaaliset jalakset eivät avaudu polkimella tai vivulla	Mekaaninen mekanismi on vaurioitunut	Vaihda poljin ja/tai tangot. Katso *5.10 Polkimen ja/tai tankojen vaihtaminen, sivu 21*.
Nostovartta ei voida säätää	Säätömekanismi on vaurioitunut	Vaihda puomi ja nostovarsi. Katso *5.4 Puomin ja nostovarren vaihtaminen, sivu 14*.
Jalkatukea ei voida asentaa tai säätää	Jalkanauha tukkii jalkatuen taustan	Tyhjennä jalkatuen tausta
	Säätömekanismi on vaurioitunut	Vaihda jalkatuki. Katso *5.17 Jalkatuen vaihtaminen, sivu 29*.

Ota yhteyttä Invacare-toimittajaan tai -edustajaan, jos edellä mainittu ei ratkaise ongelmaa.

5 Ohjeet

5.1 75 mm:n pyörien vaihtaminen

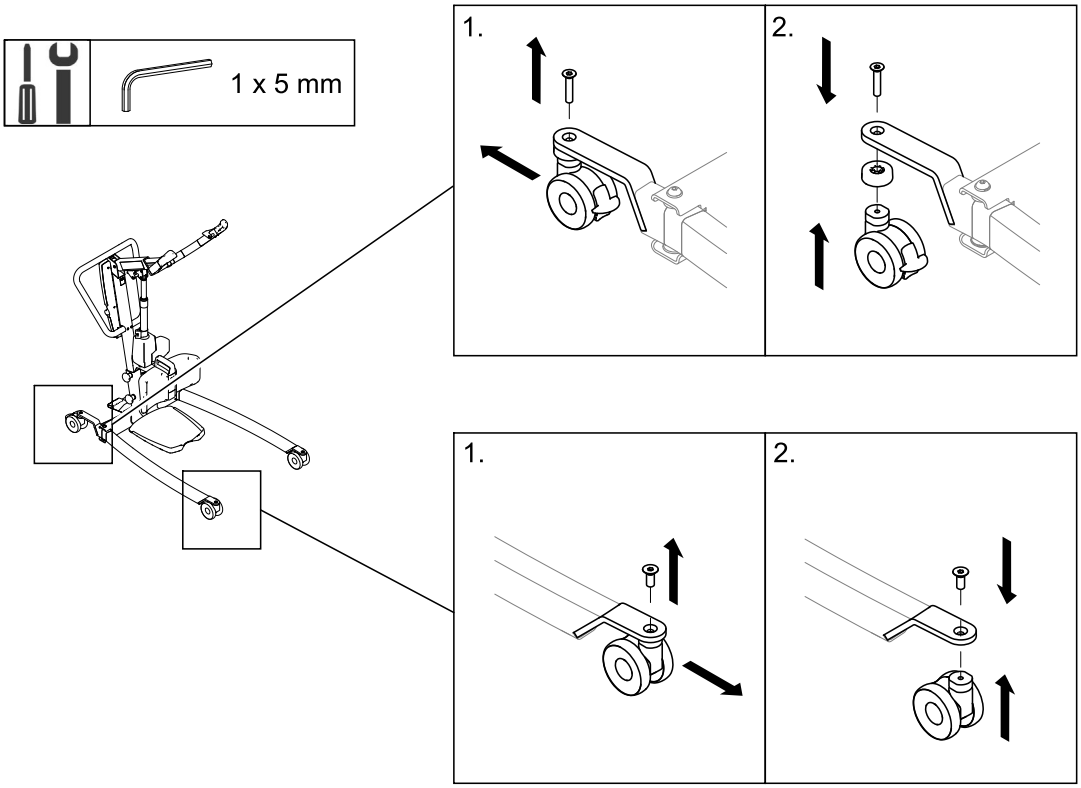

5.2 100 mm:n pyörien vaihtaminen

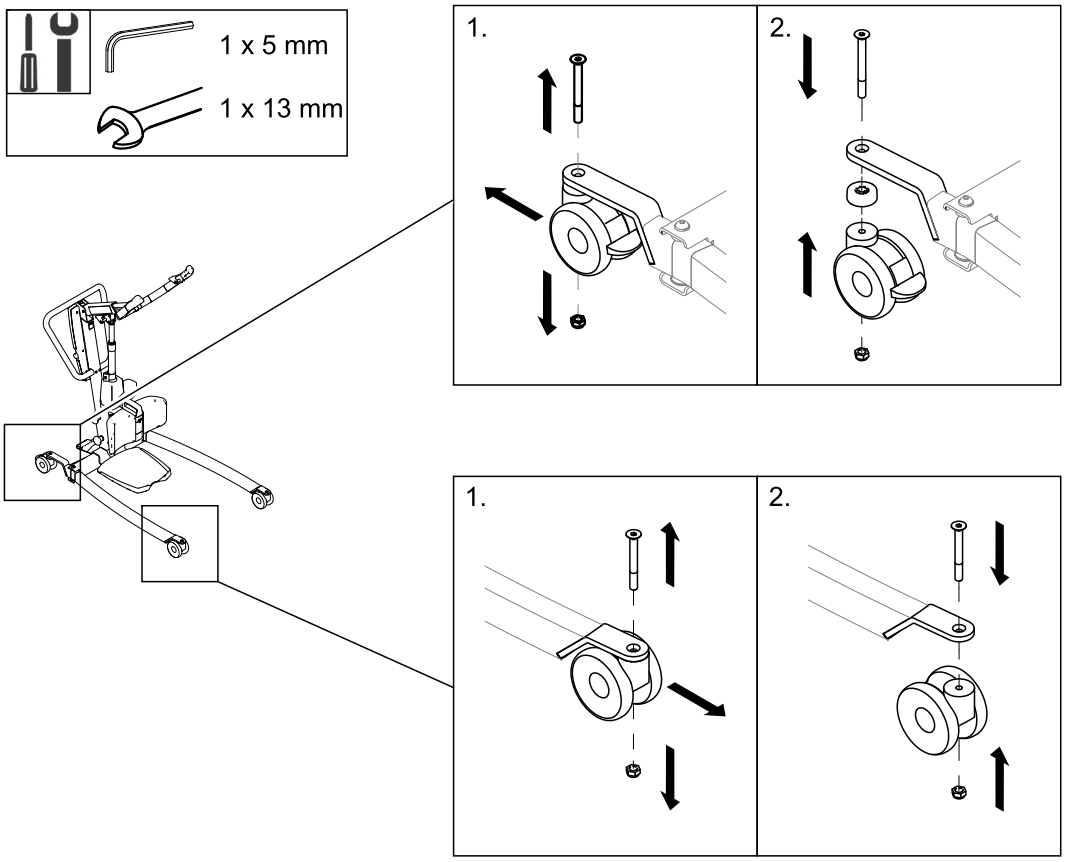

5.3 125 mm:n pyörien vaihtaminen

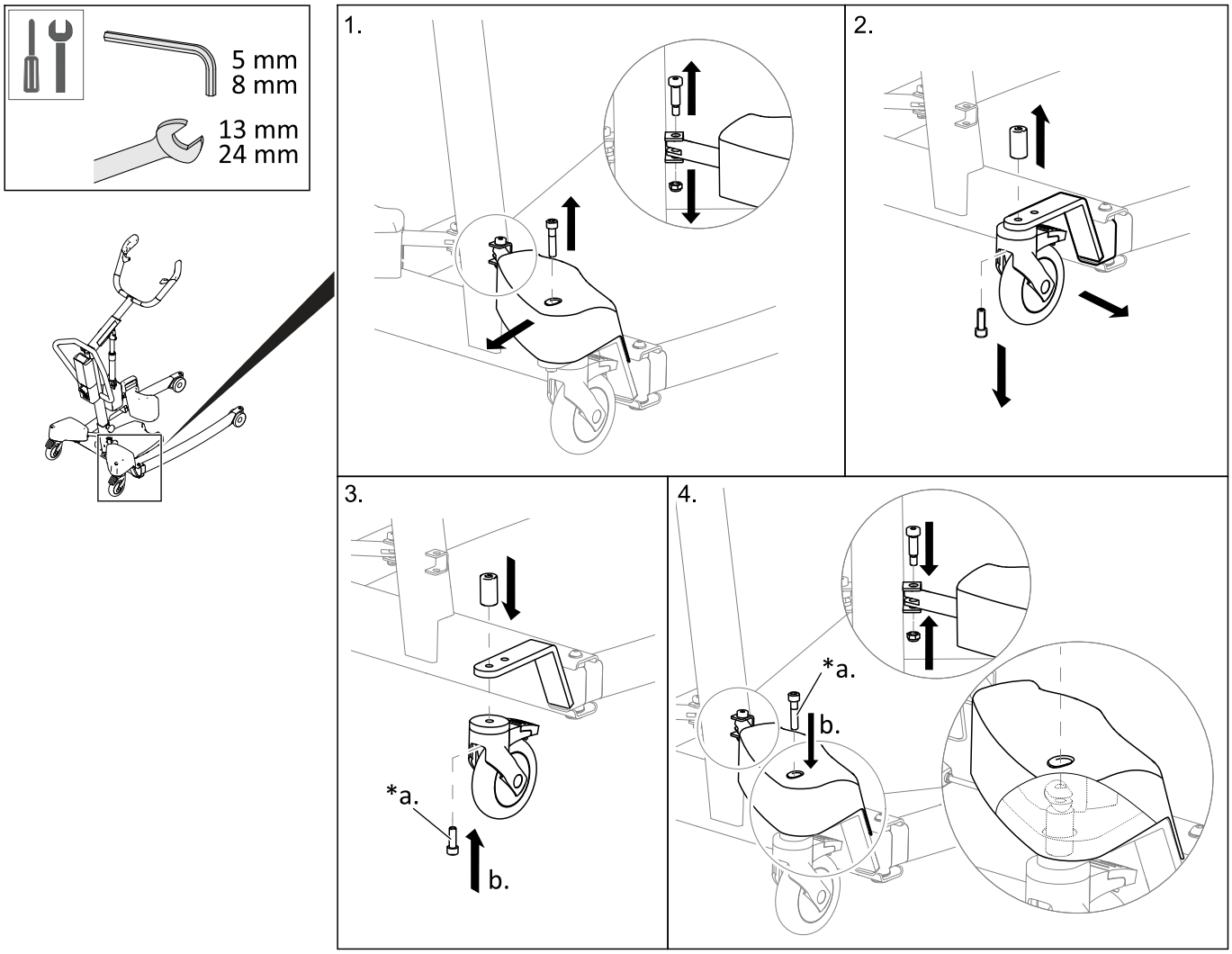

***a.** Käytä keskivahvaa kierrelukitetta.

5.4 Puomin ja nostovarren vaihtaminen

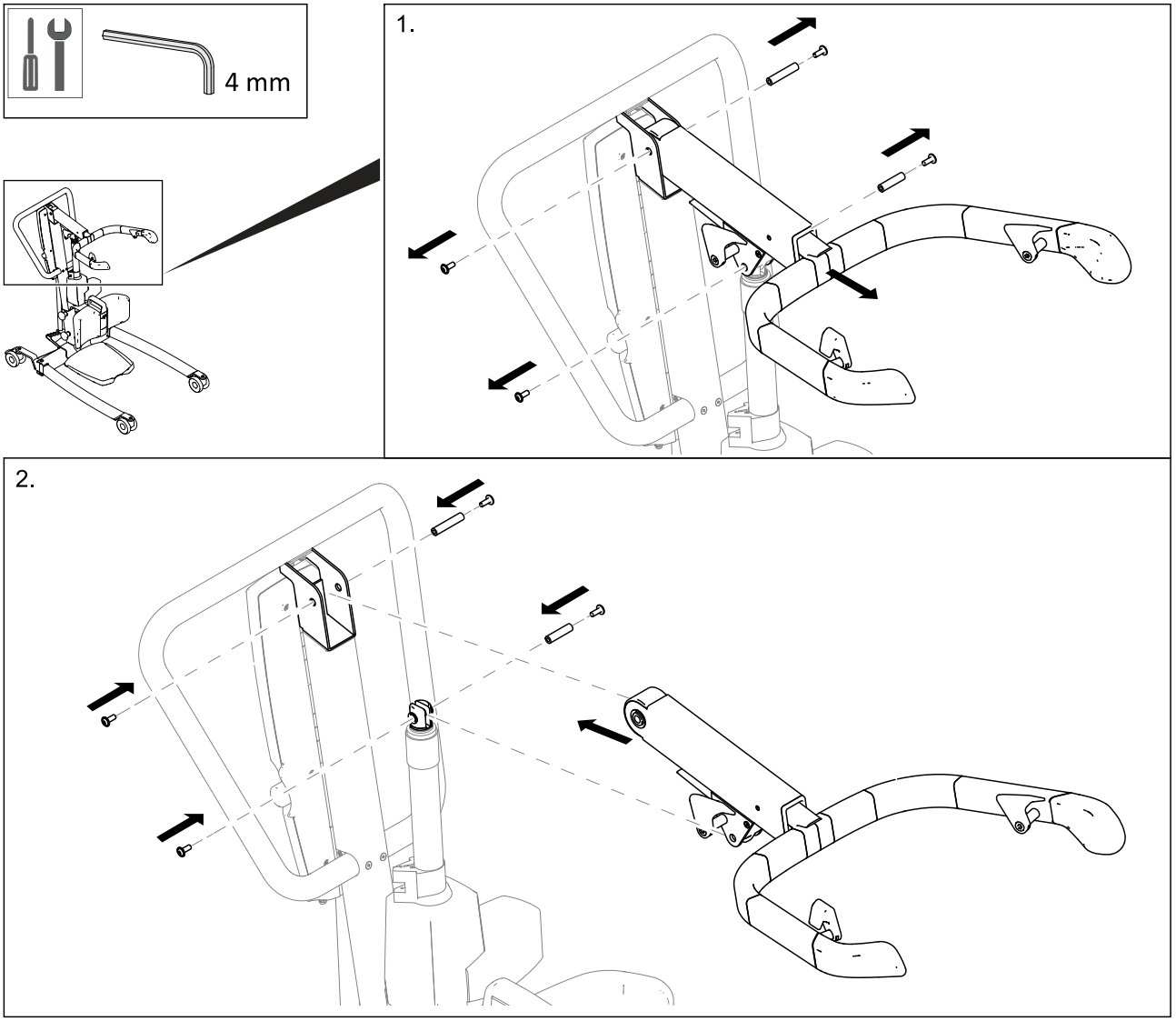

5.5 Puomin toimilaitteen vaihtaminen

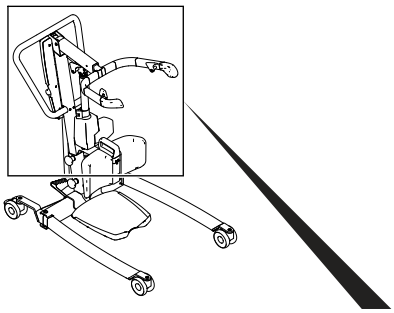

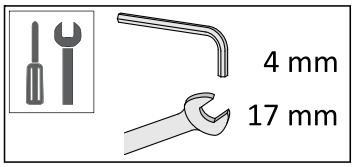

1.

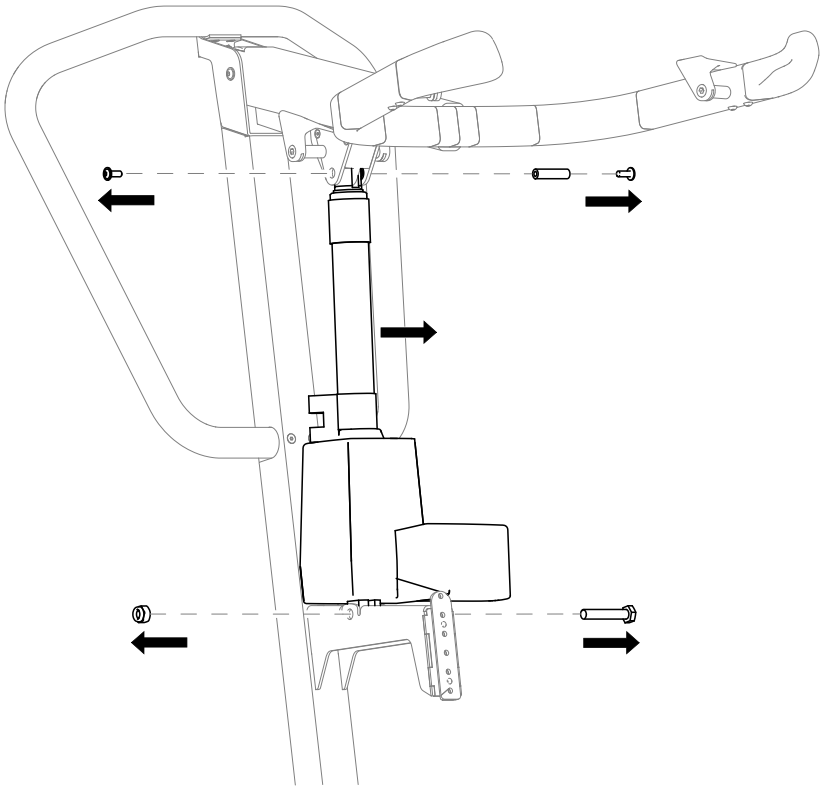

2.

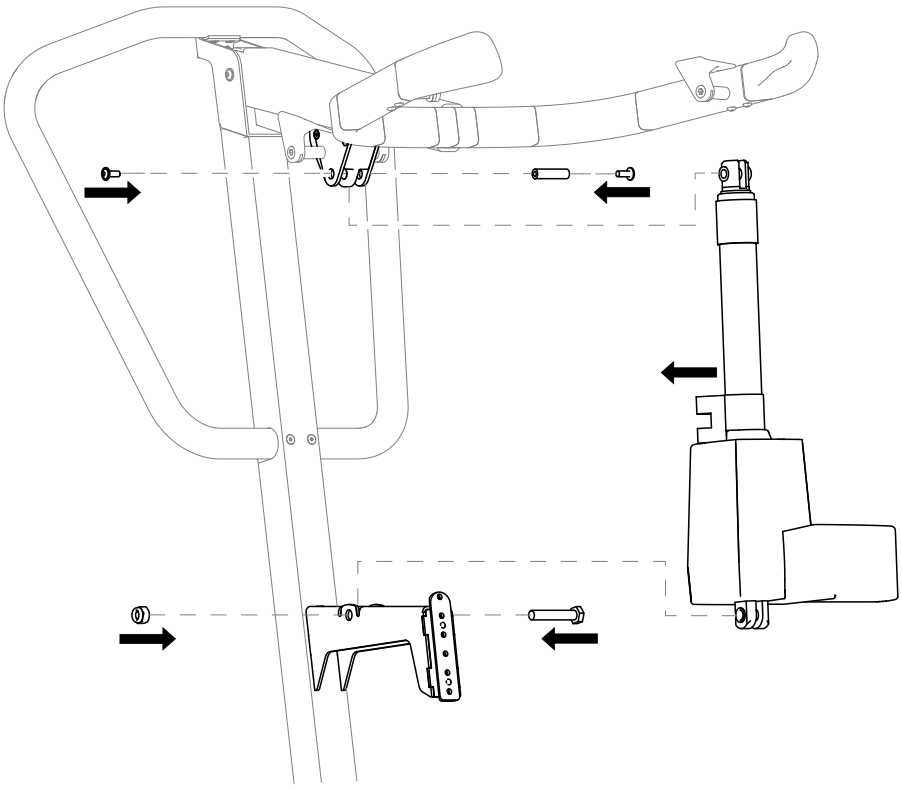

5.6 Suojuksettoman jalaksen toimilaitteen vaihtaminen

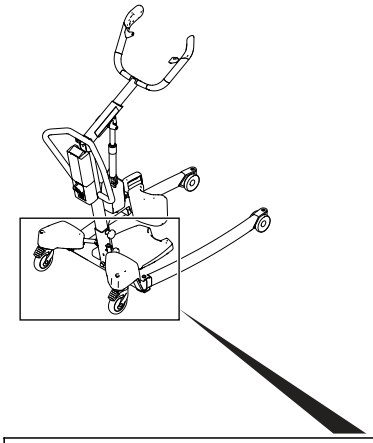

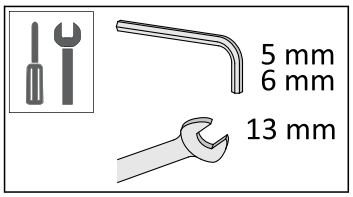

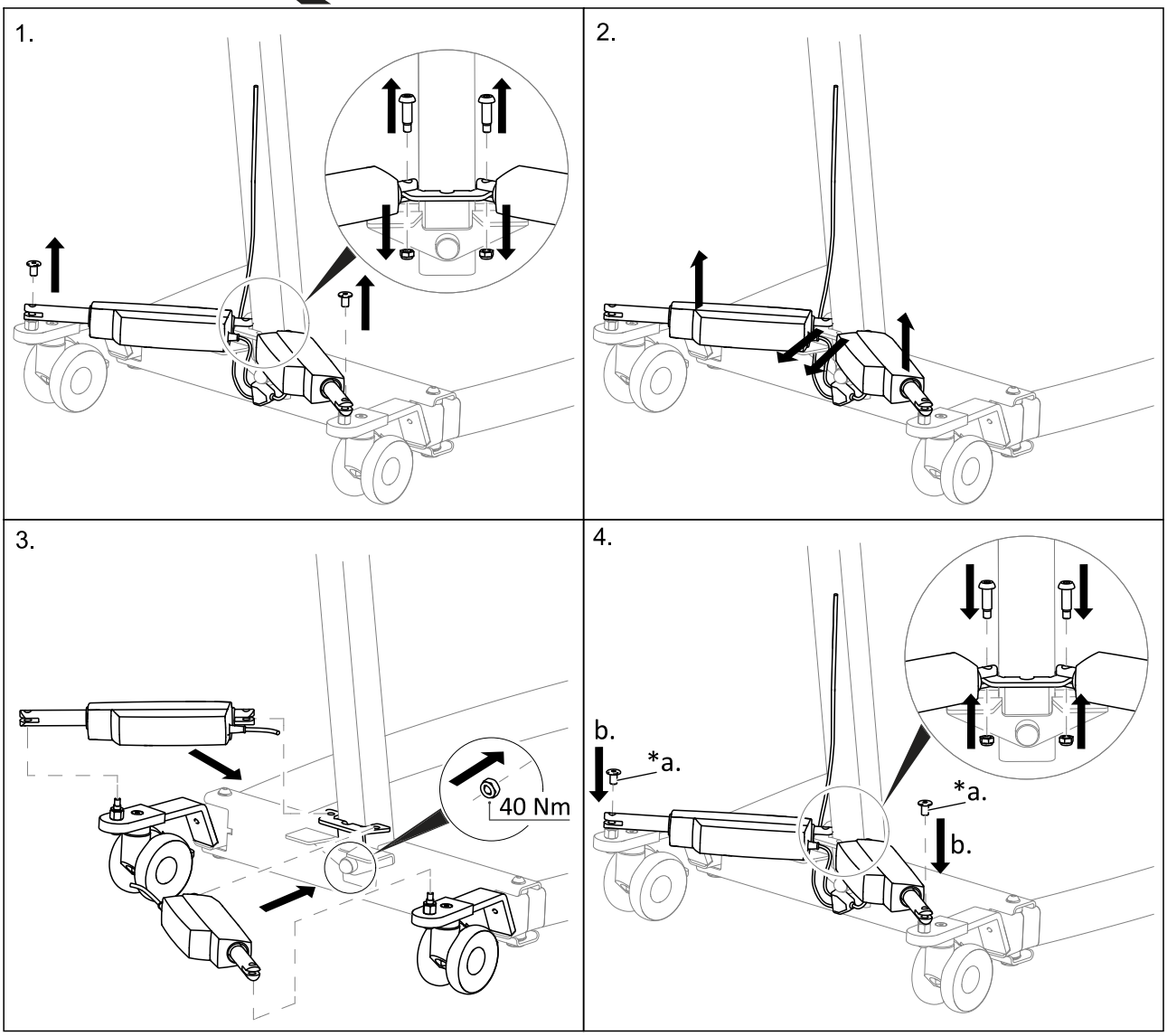

***a.** Käytä keskivahvaa kierrelukitetta.

5.7 Suojuksellisen jalaksen toimilaitteen vaihtaminen

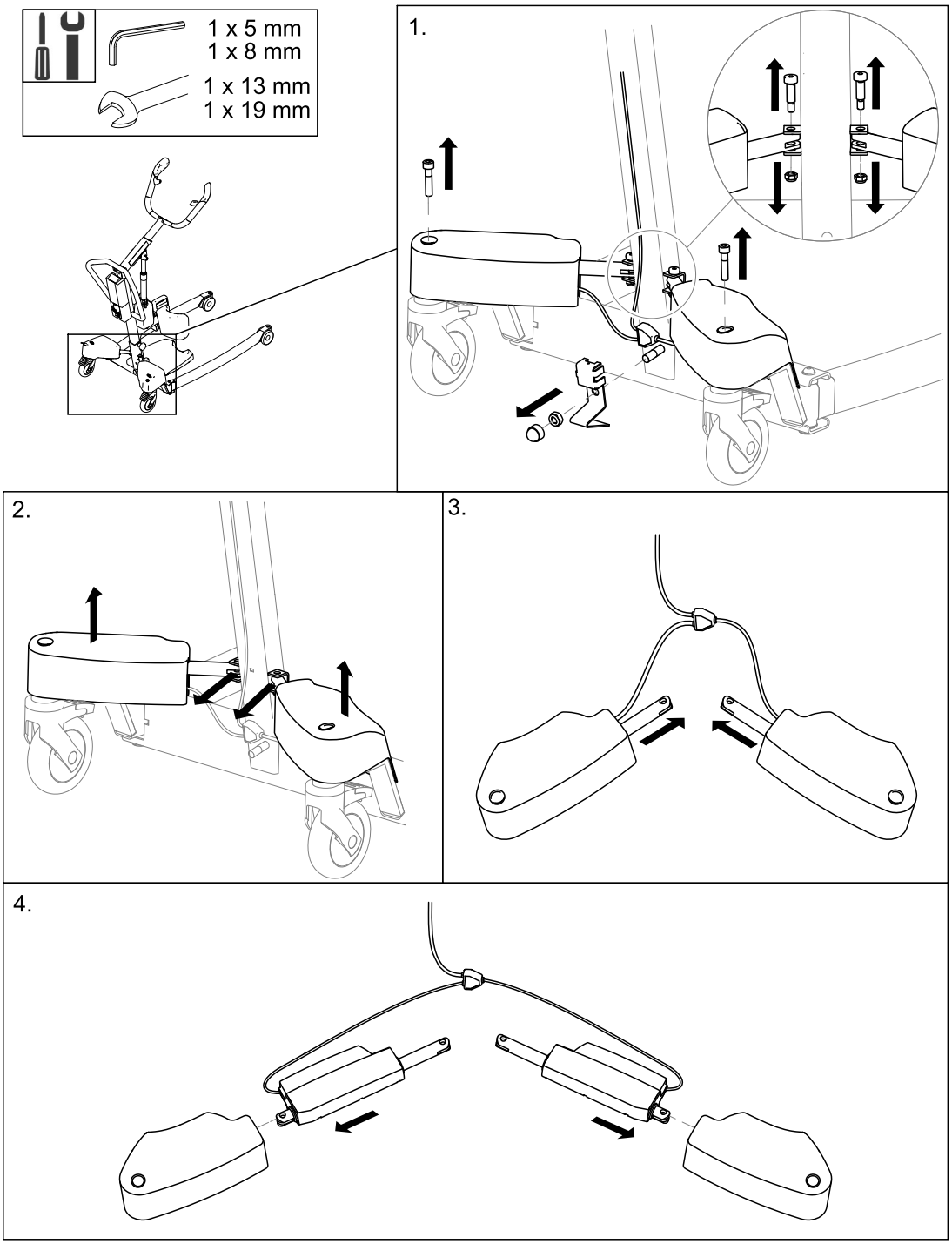

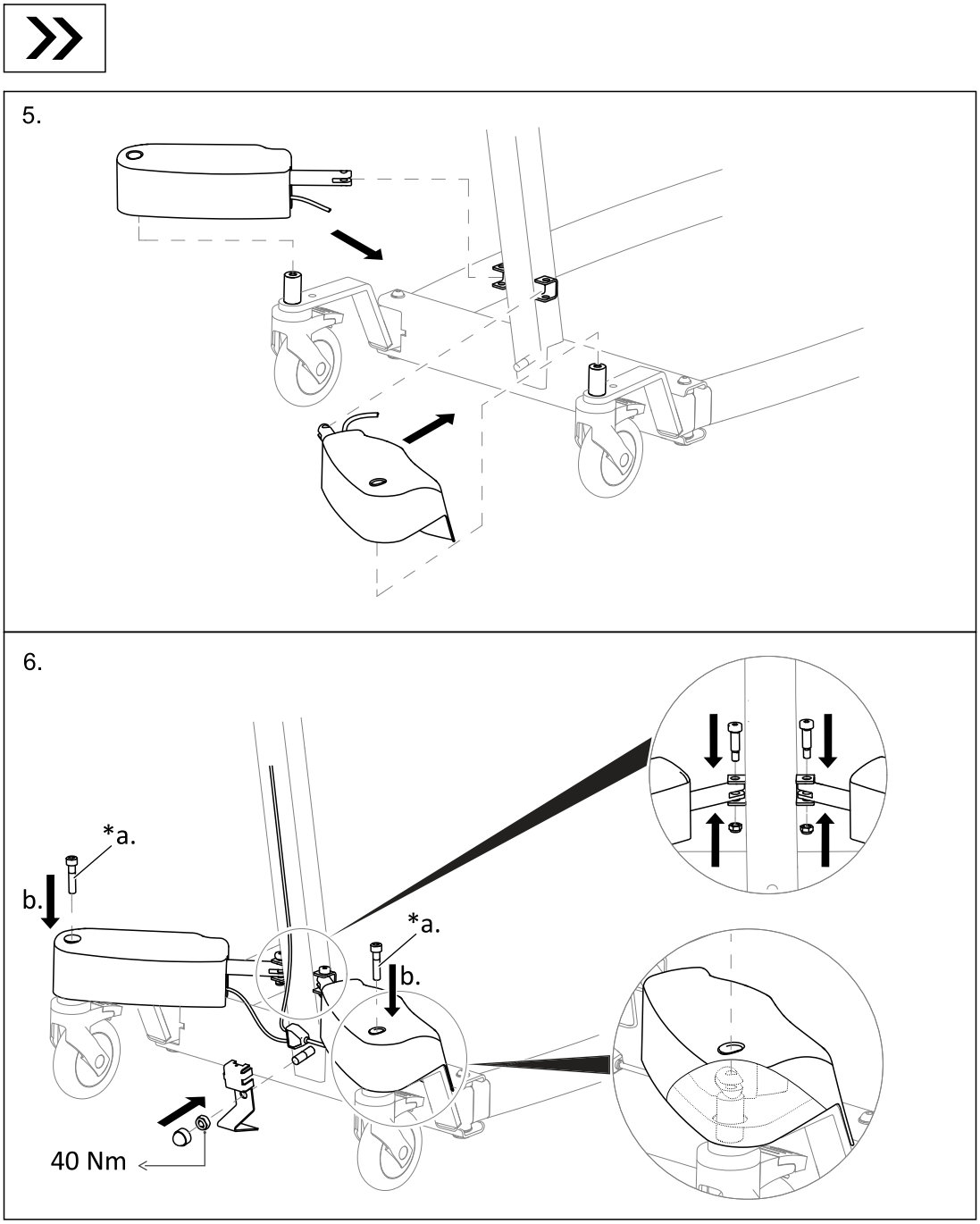

***a.** Käytä keskivahvaa kierrelukitetta.

5.8 Sähköisten jalasten vaihtaminen, kun toimilaite on suojukseton

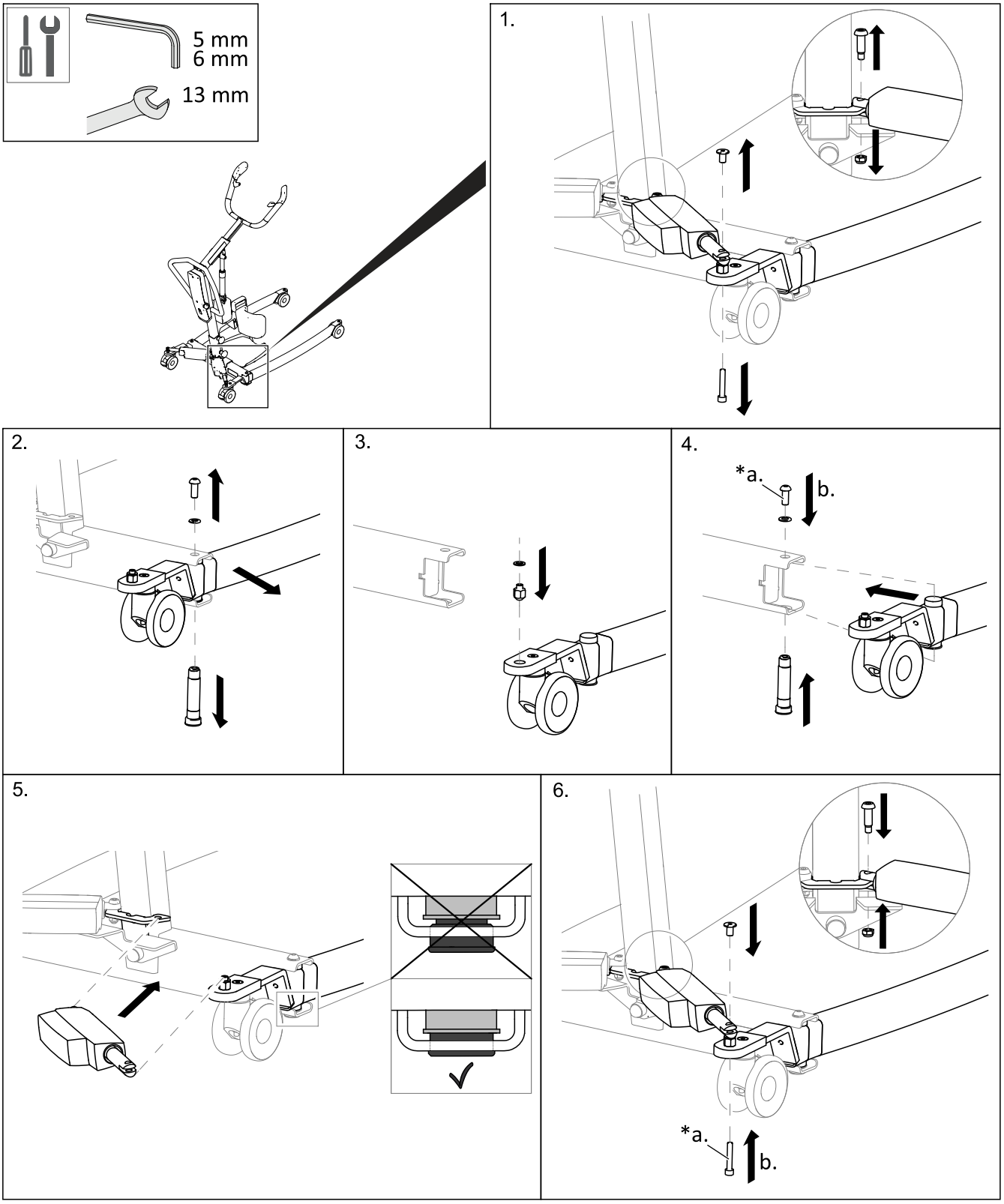

***a.** Käytä keskivahvaa kierrelukitetta.

5.9 Sähköisten jalasten vaihtaminen, kun toimilaitteessa on suojus

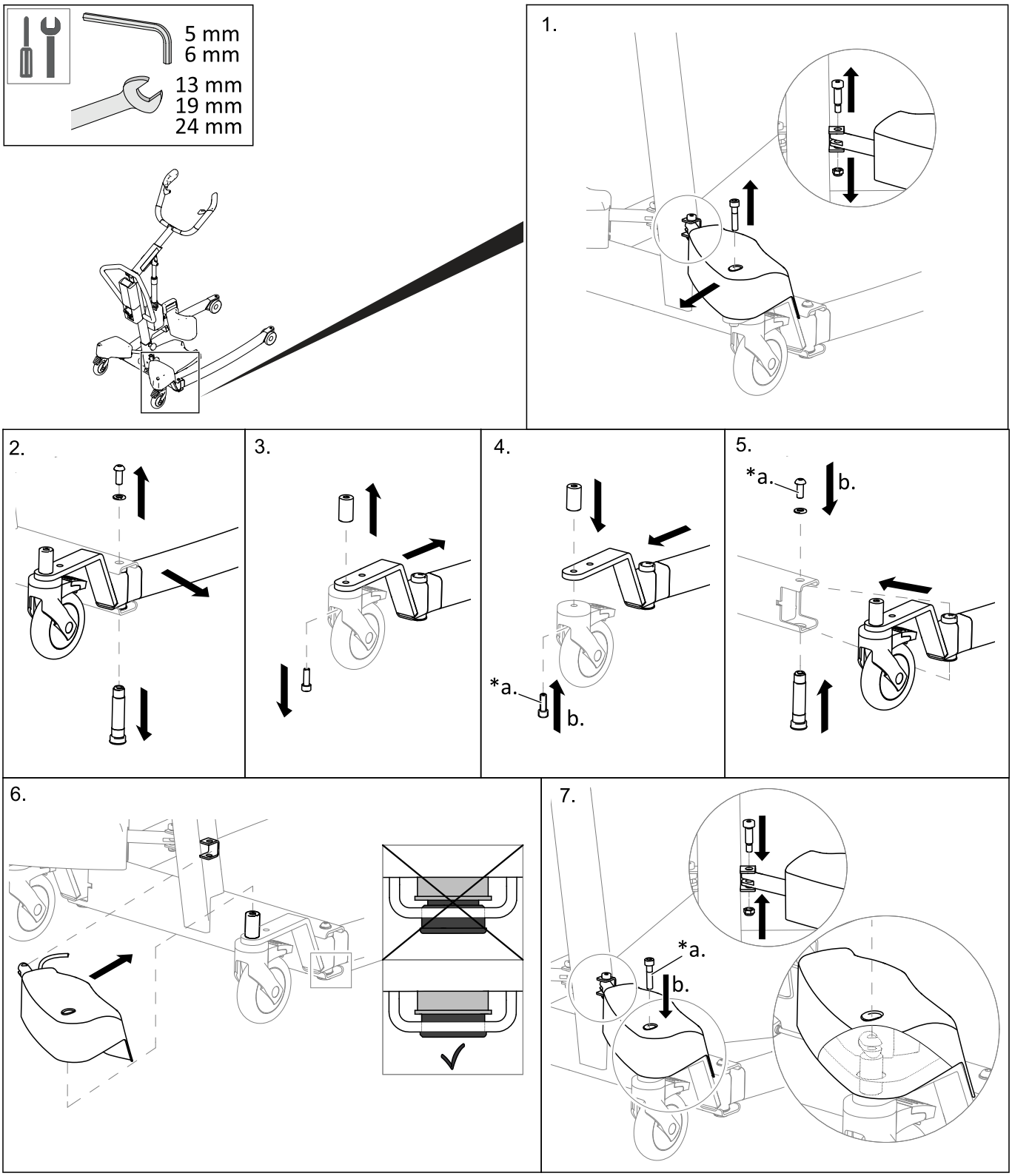

***a.** Käytä keskivahvaa kierrelukitetta.

5.10 Polkimen ja/tai tankojen vaihtaminen

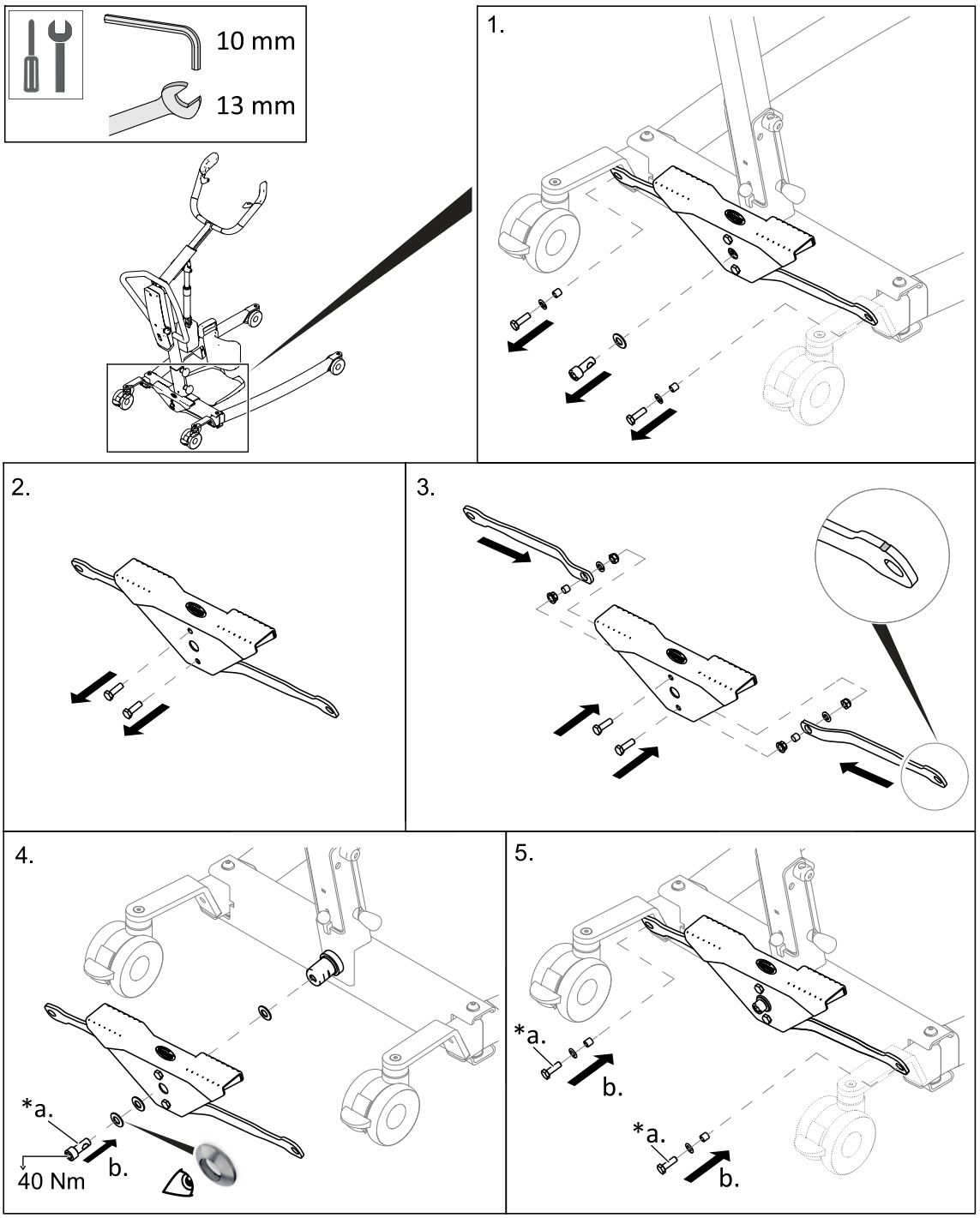

***a.** Käytä keskivahvaa kierrelukitetta.

5.10.1 Polkimen akselin vaihtaminen

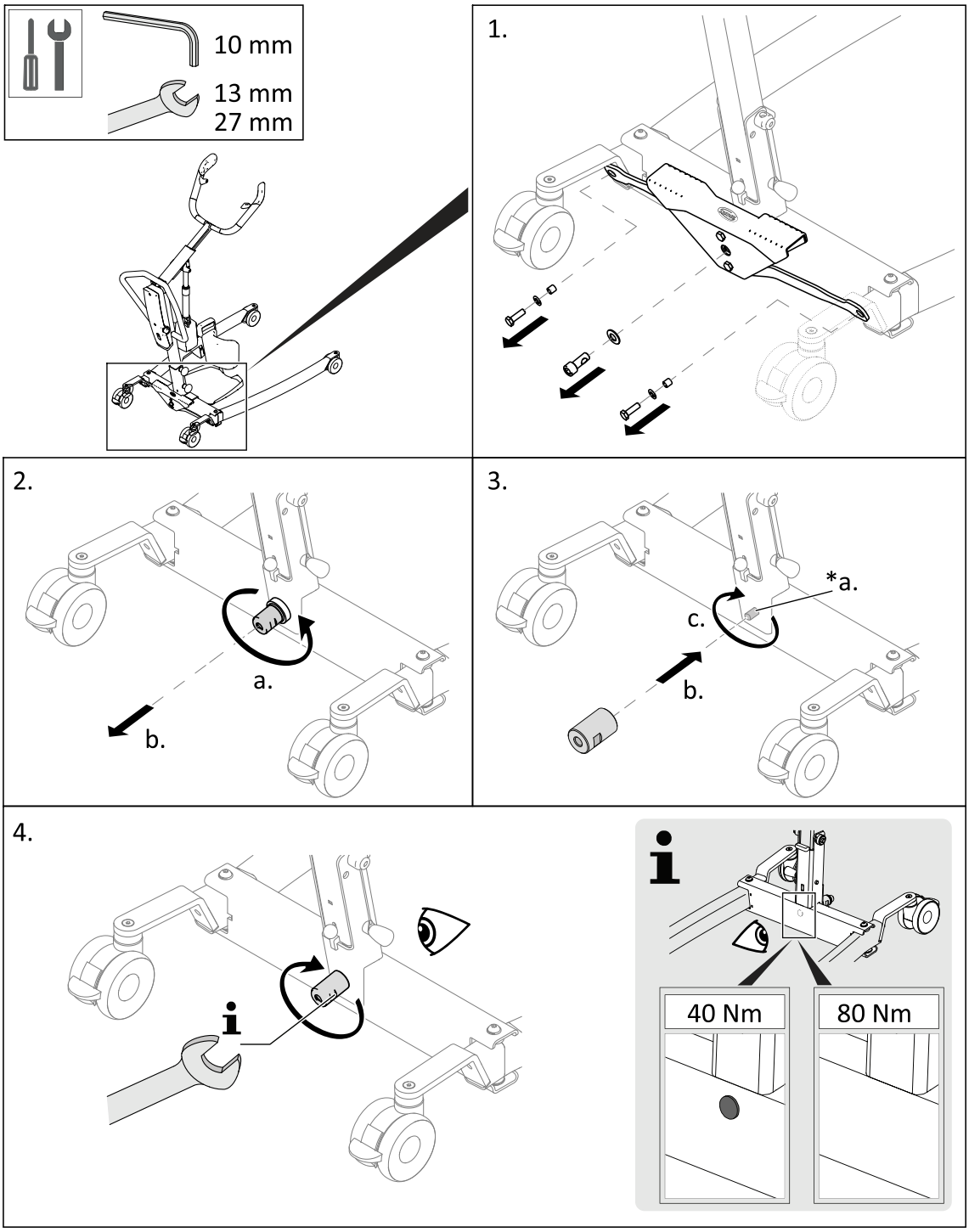

***a.** Käytä keskivahvaa kierrelukitetta.

5.11 Manuaalisten jalasten vaihtaminen

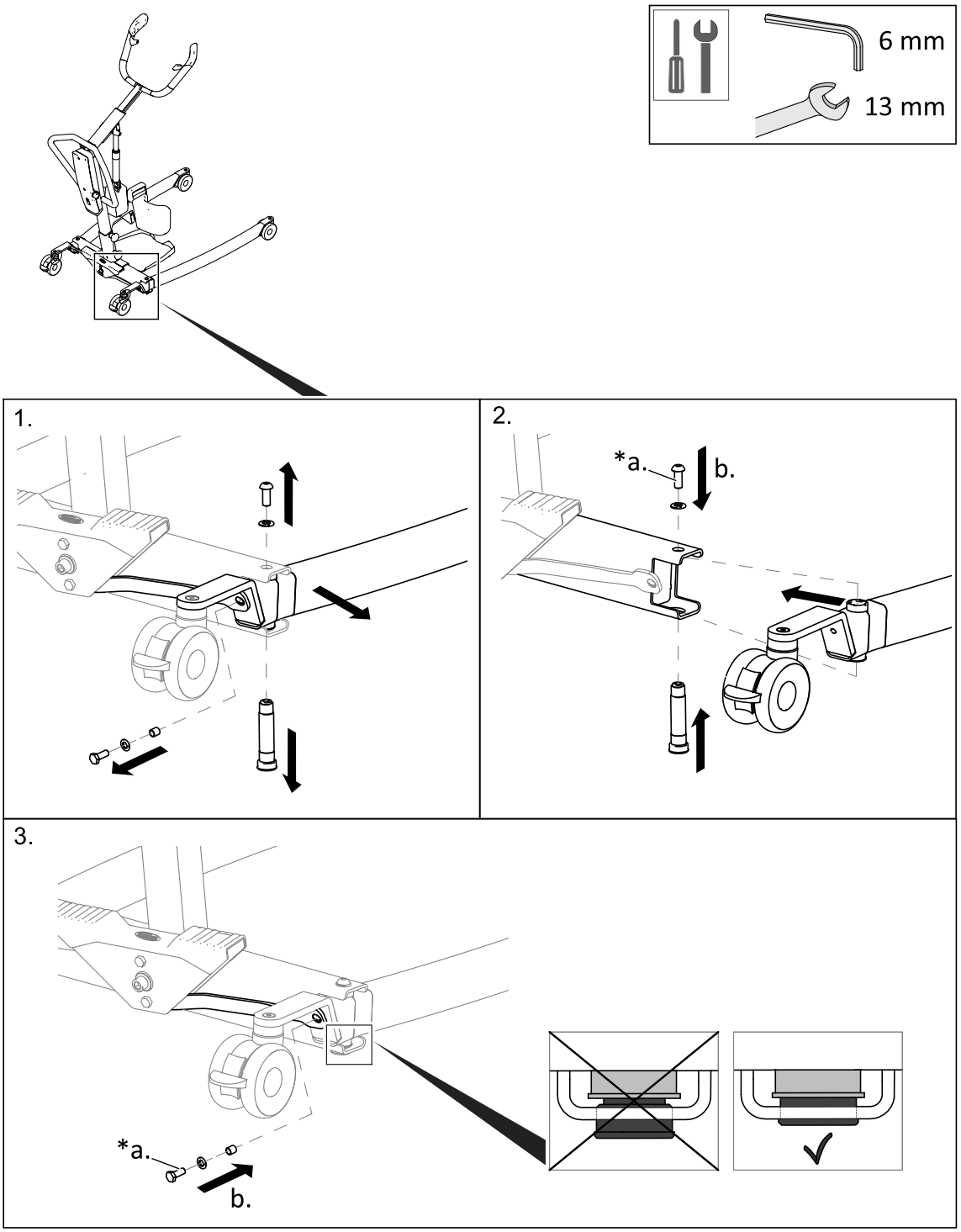

***a.** Käytä keskivahvaa kierrelukitetta.

5.12 CBJ Home -ohjainyksikön vaihtaminen

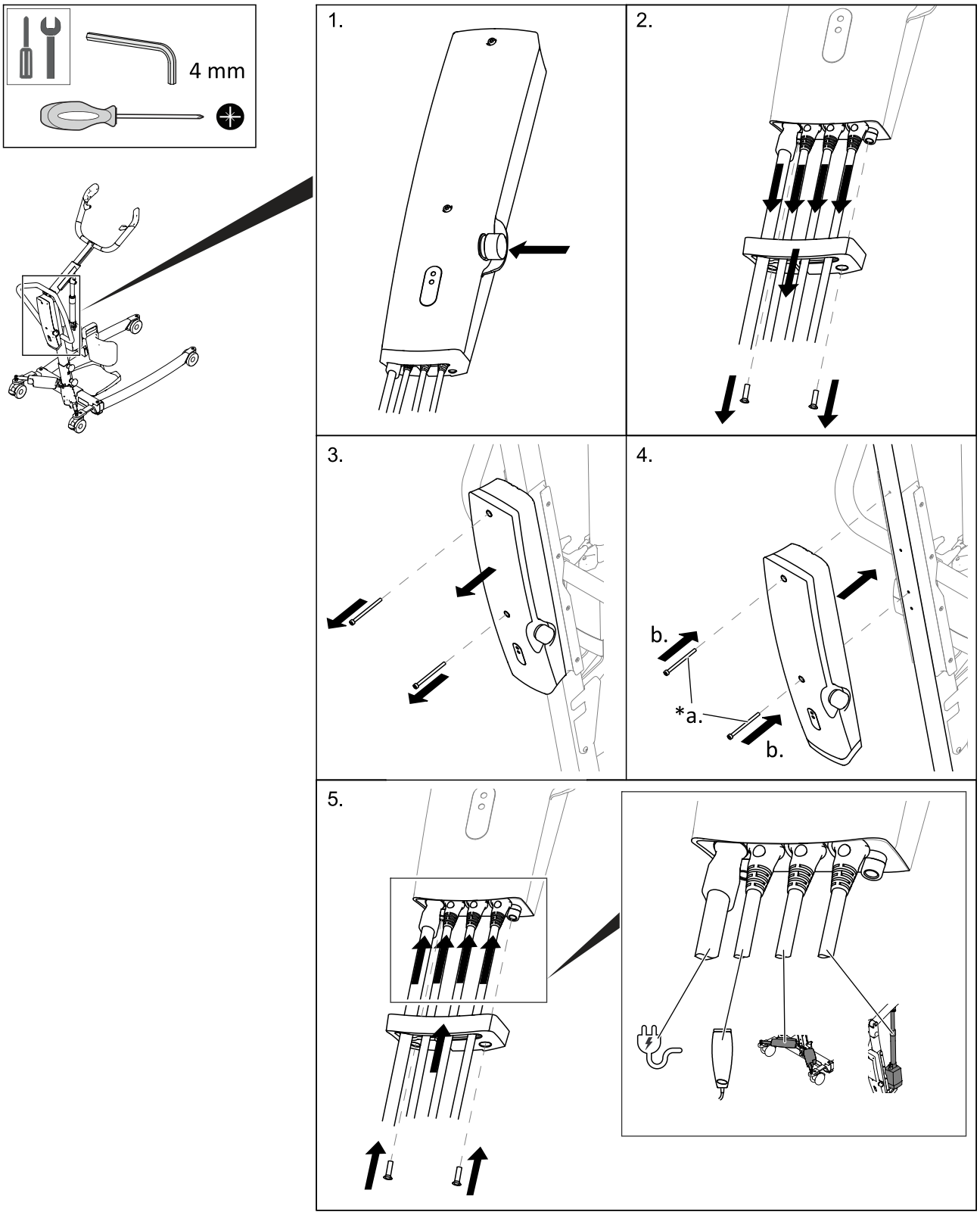

***a.** Käytä keskivahvaa kierrelukitetta.

5.13 CBJ Care-, CBJ1-, CBJ2-ohjainyksikön vaihtaminen

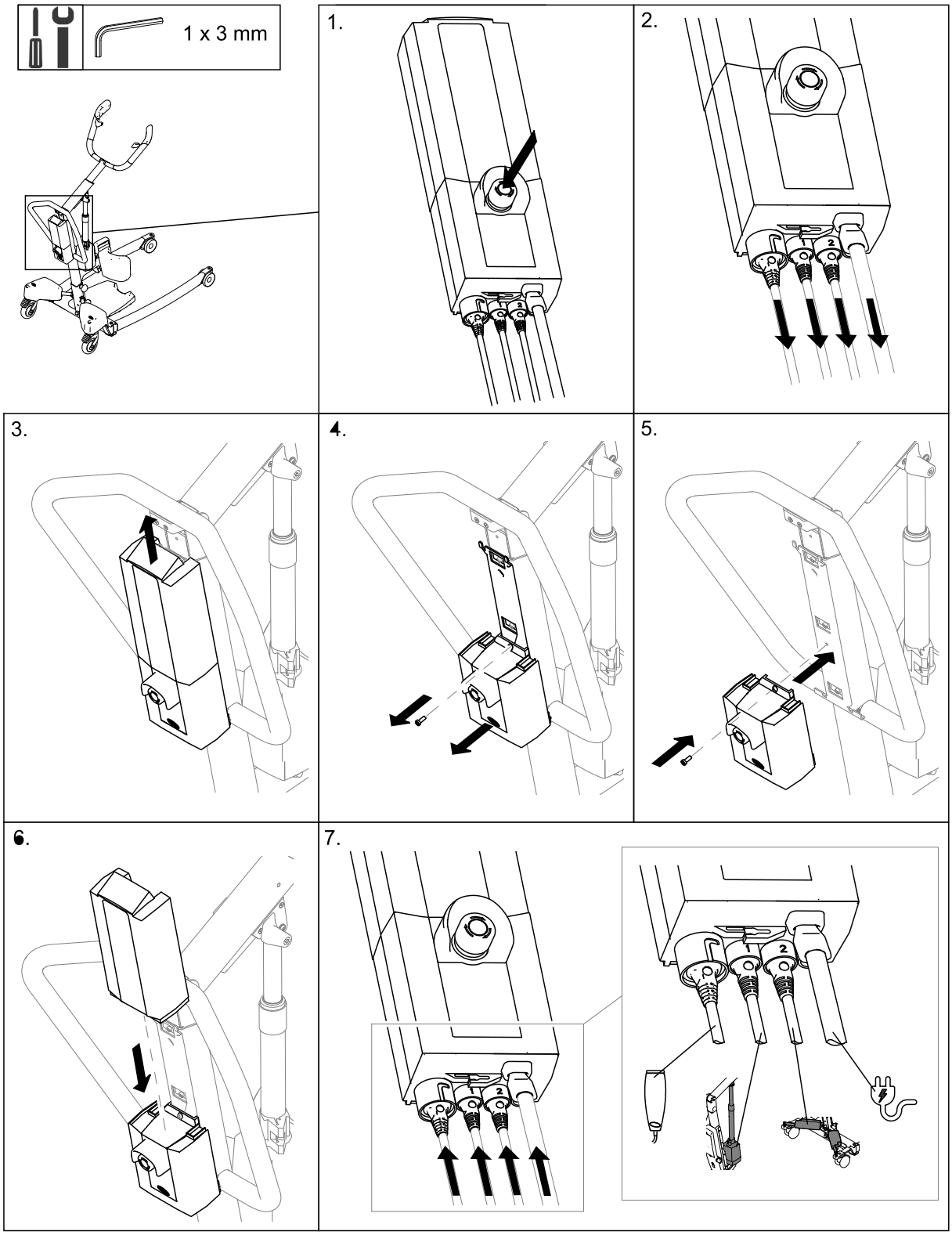

5.14 Kahvojen vaihtaminen

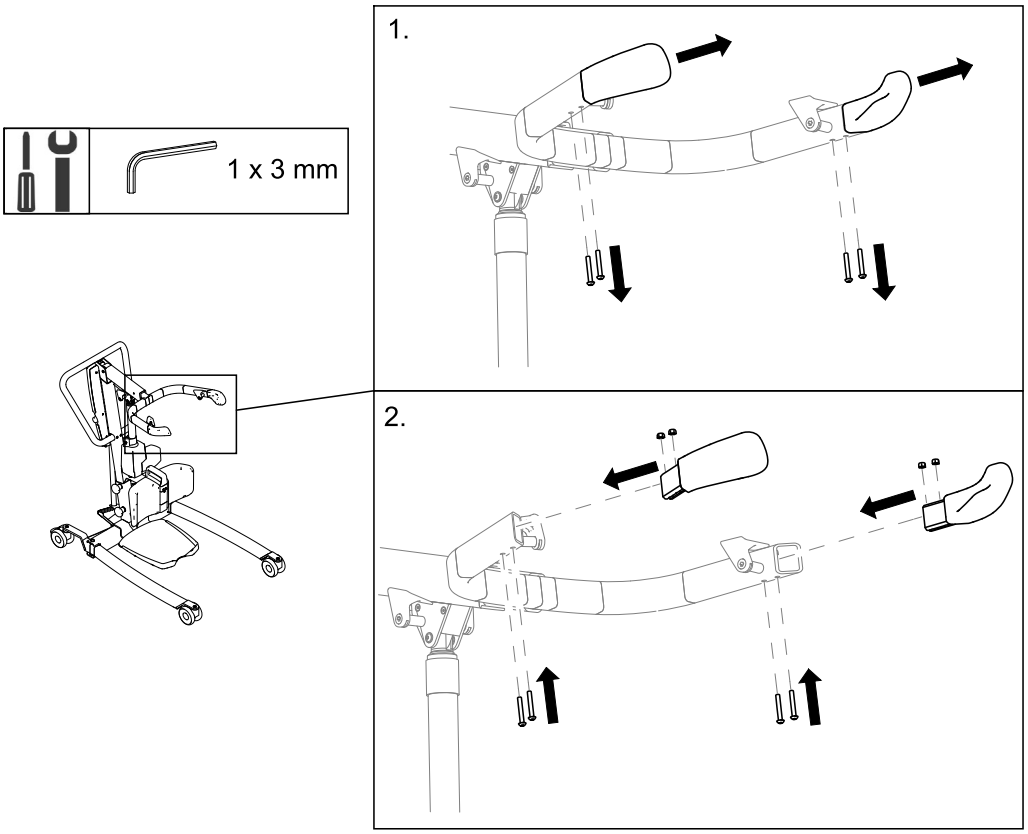

5.15 Koukkujen vaihtaminen

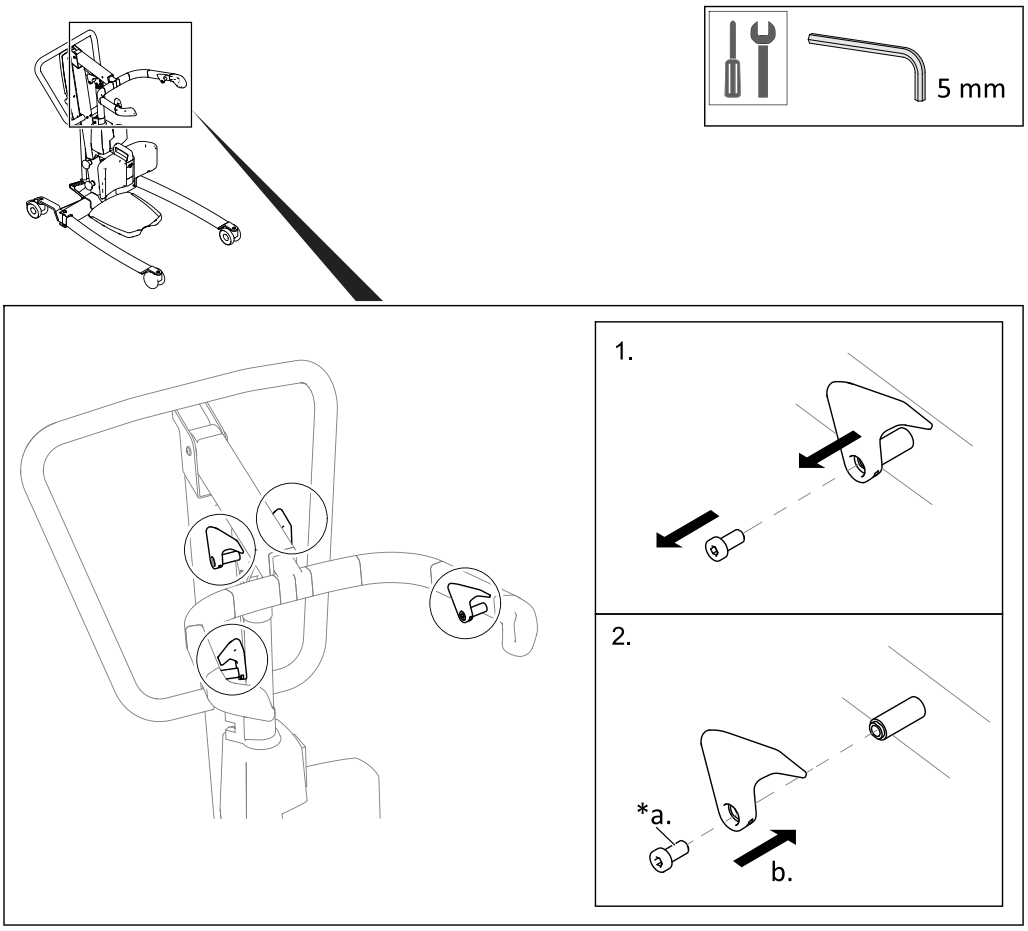

***a.** Käytä keskivahvaa kierrelukitetta.

5.16 Jalkatuen vaihtaminen (uudet mallit)

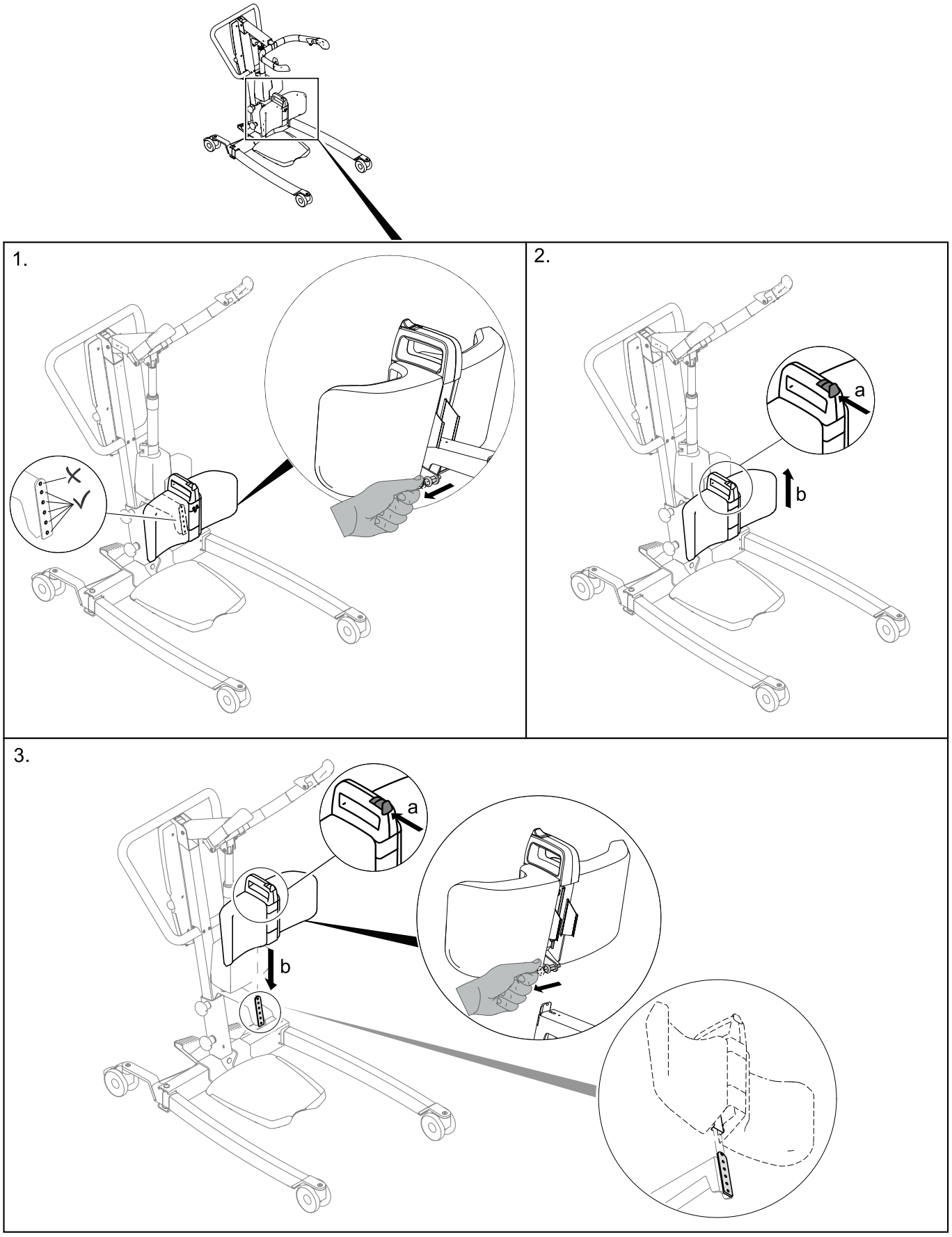

5.16.1 Jousitapin vaihtaminen

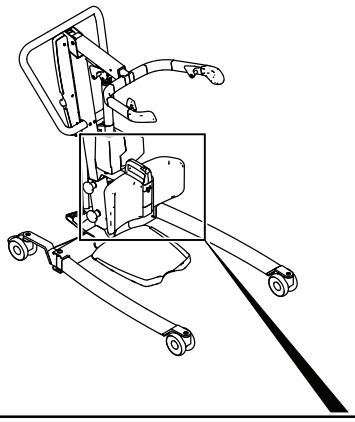

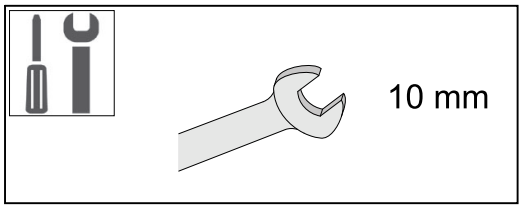

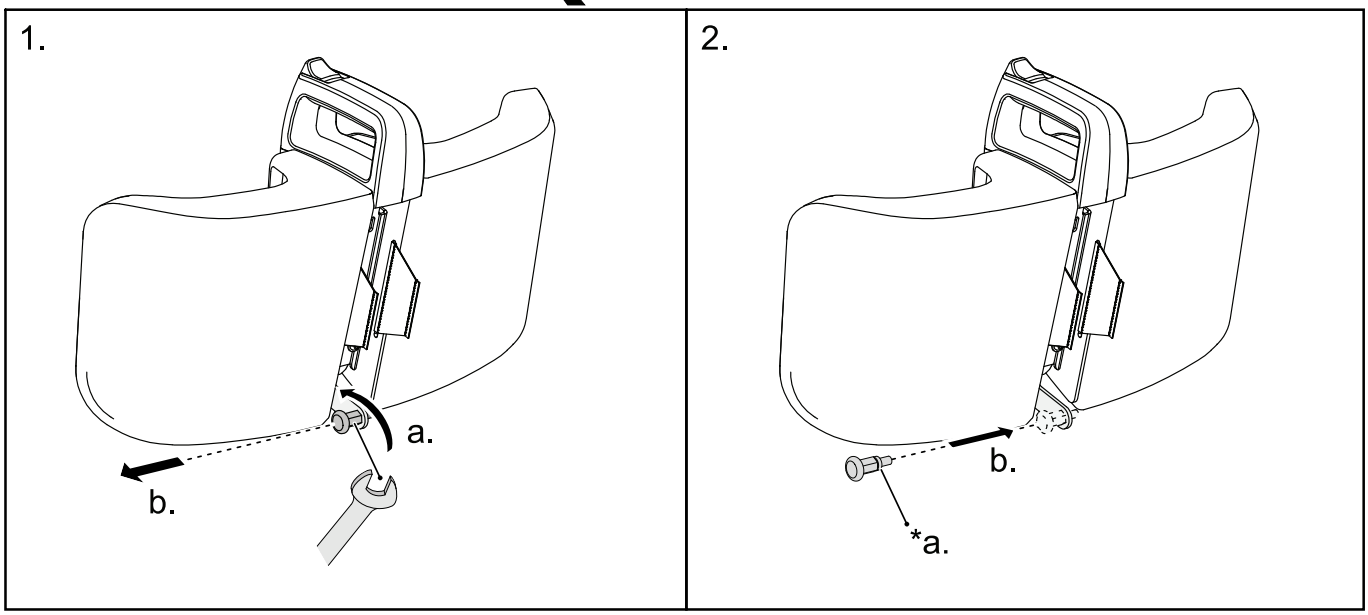

***2a.** Levitä kierrelukitetta.

5.17 Jalkatuen vaihtaminen

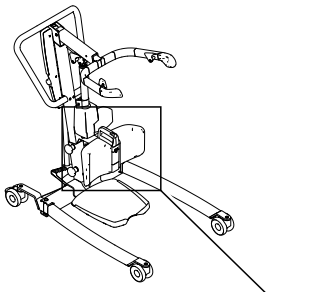

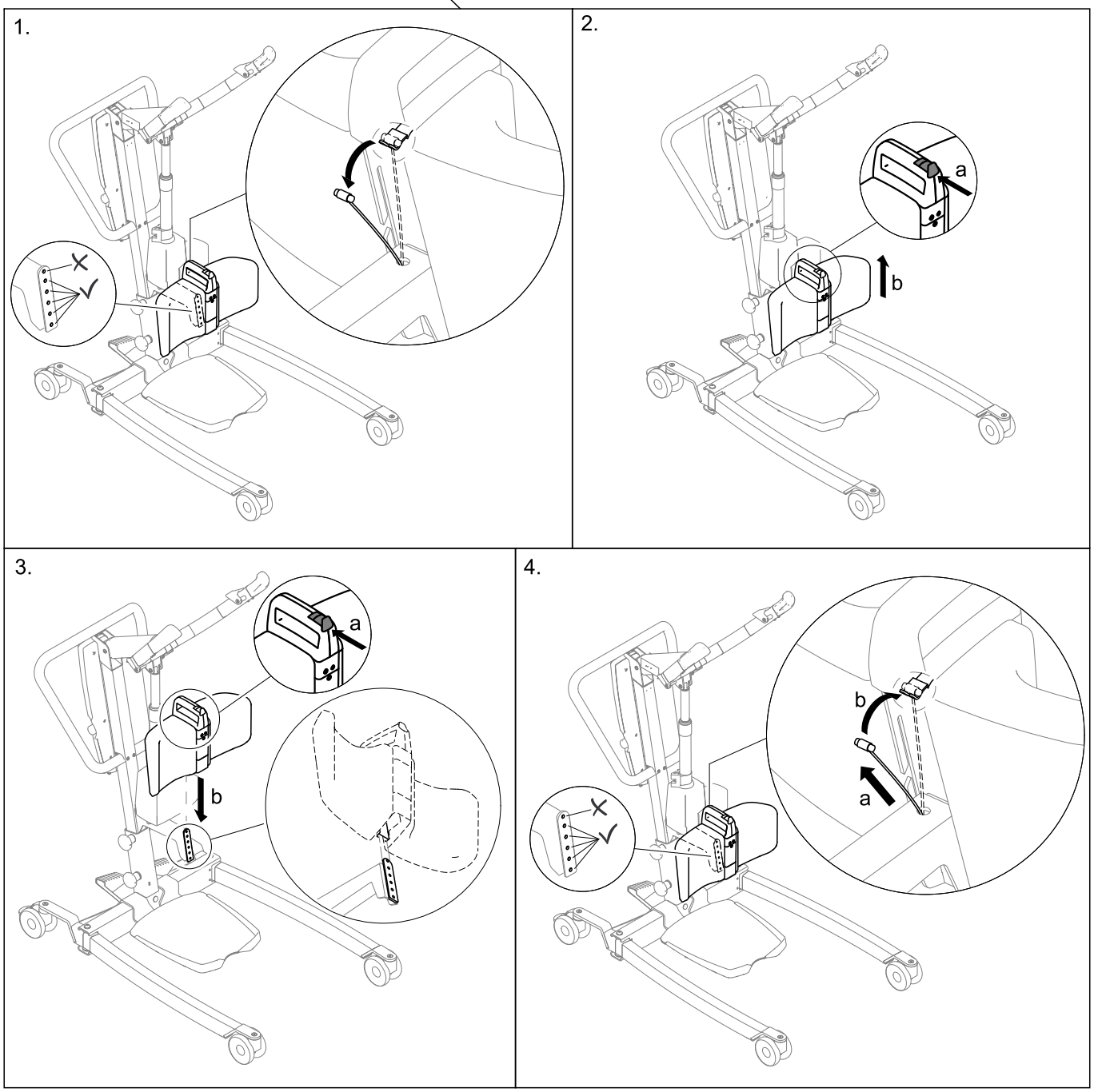

5.18 Sääripehmusteiden vaihtaminen (uudet mallit)

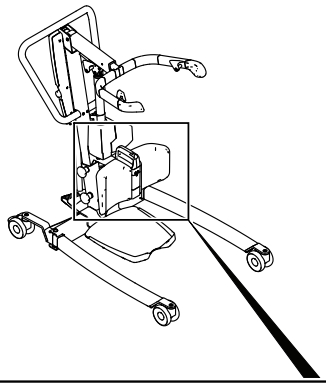

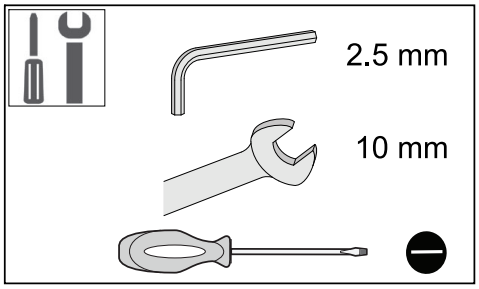

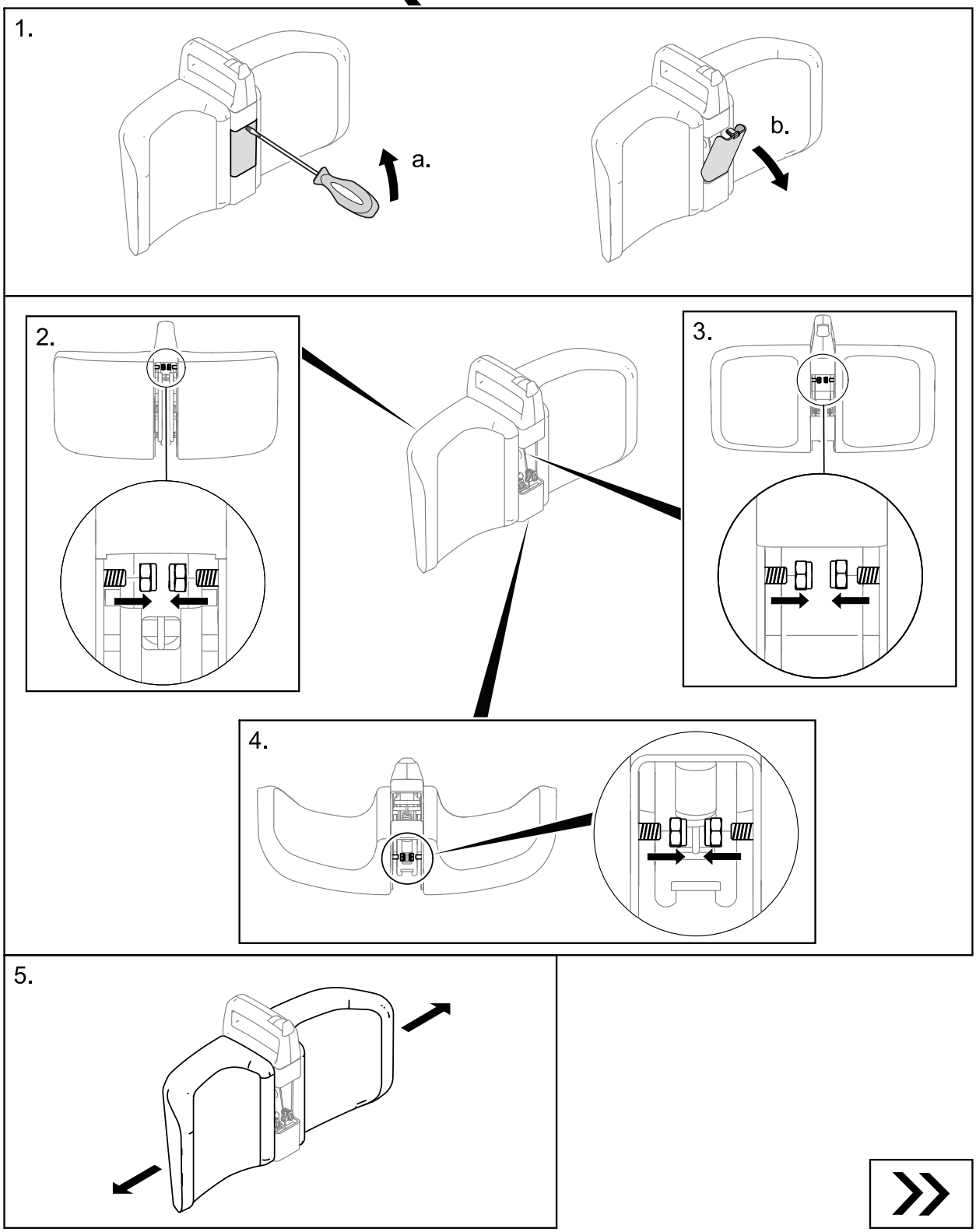

6.

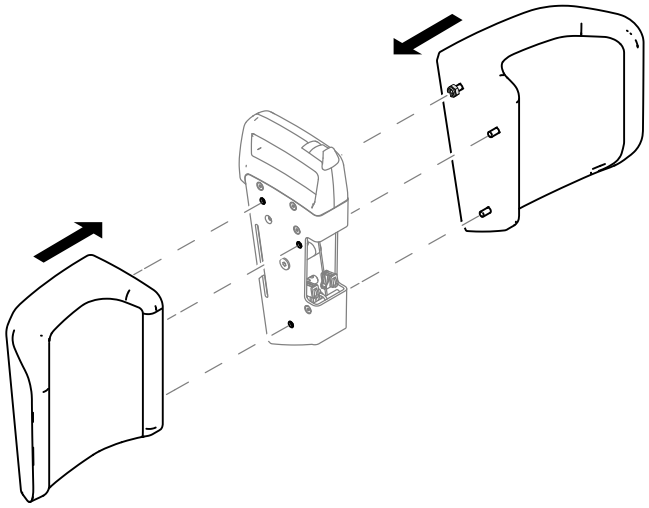

7.

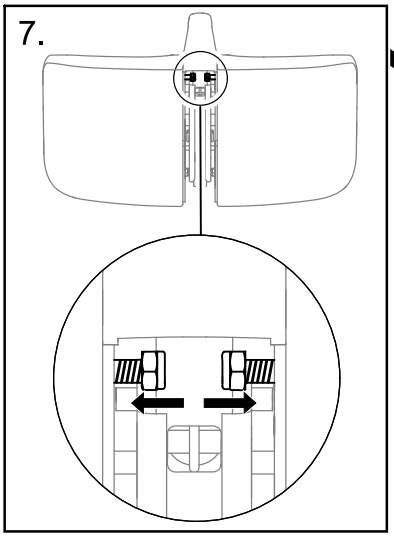

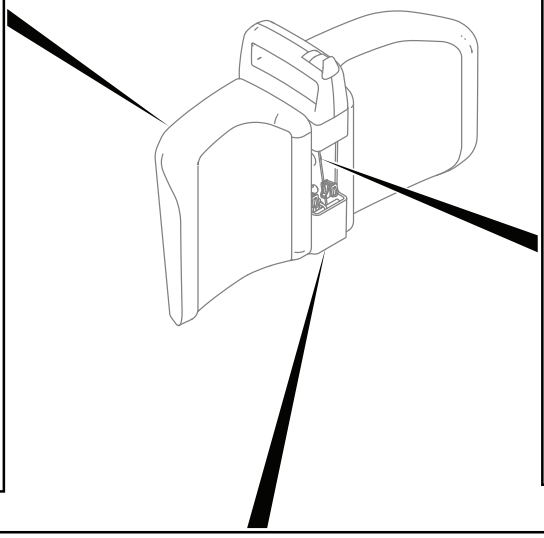

8.

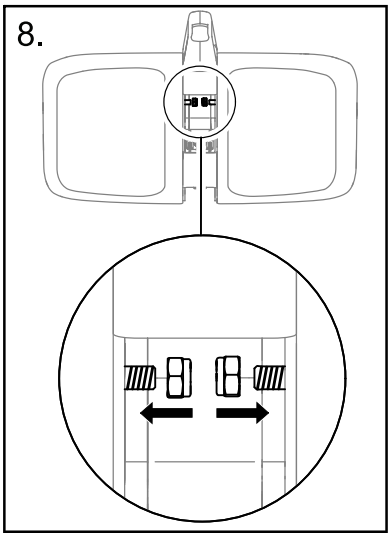

9.

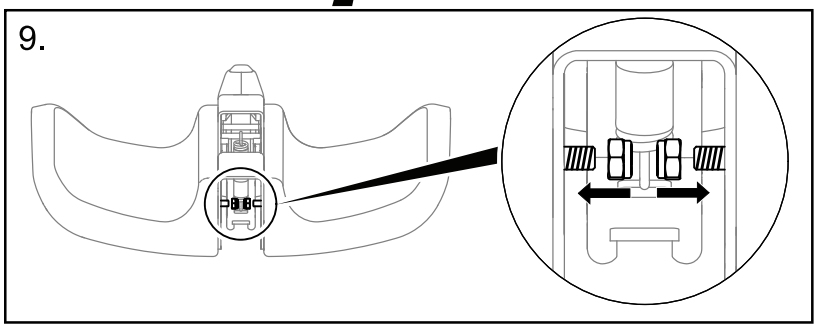

10.

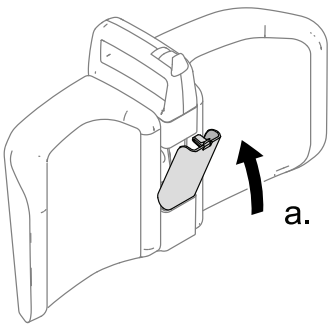

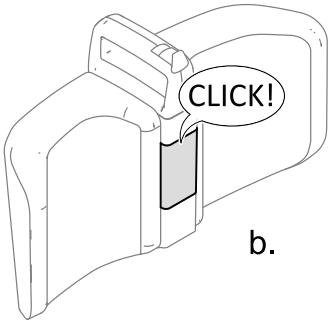

5.19 Sääripehmusteiden vaihtaminen

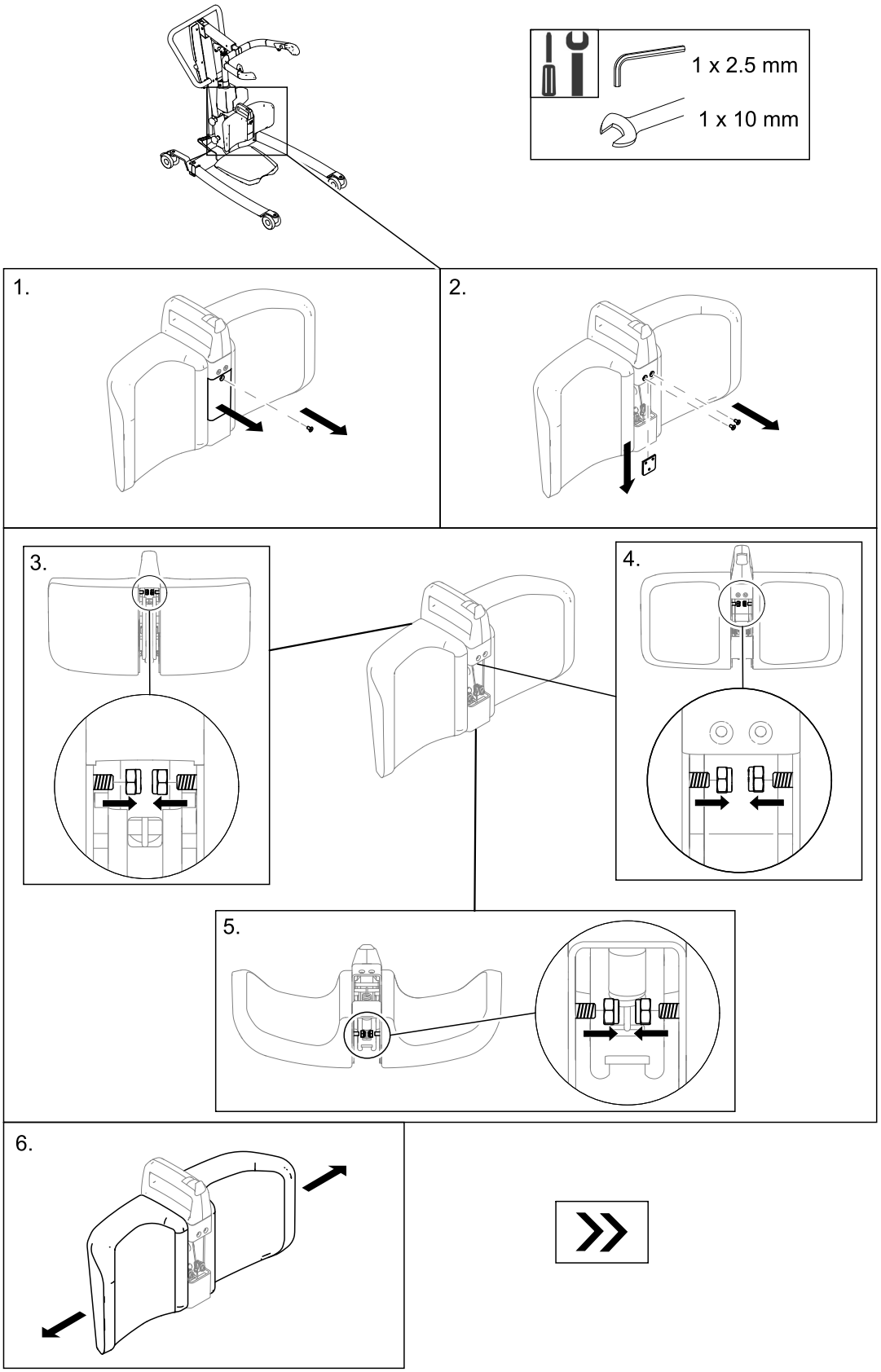

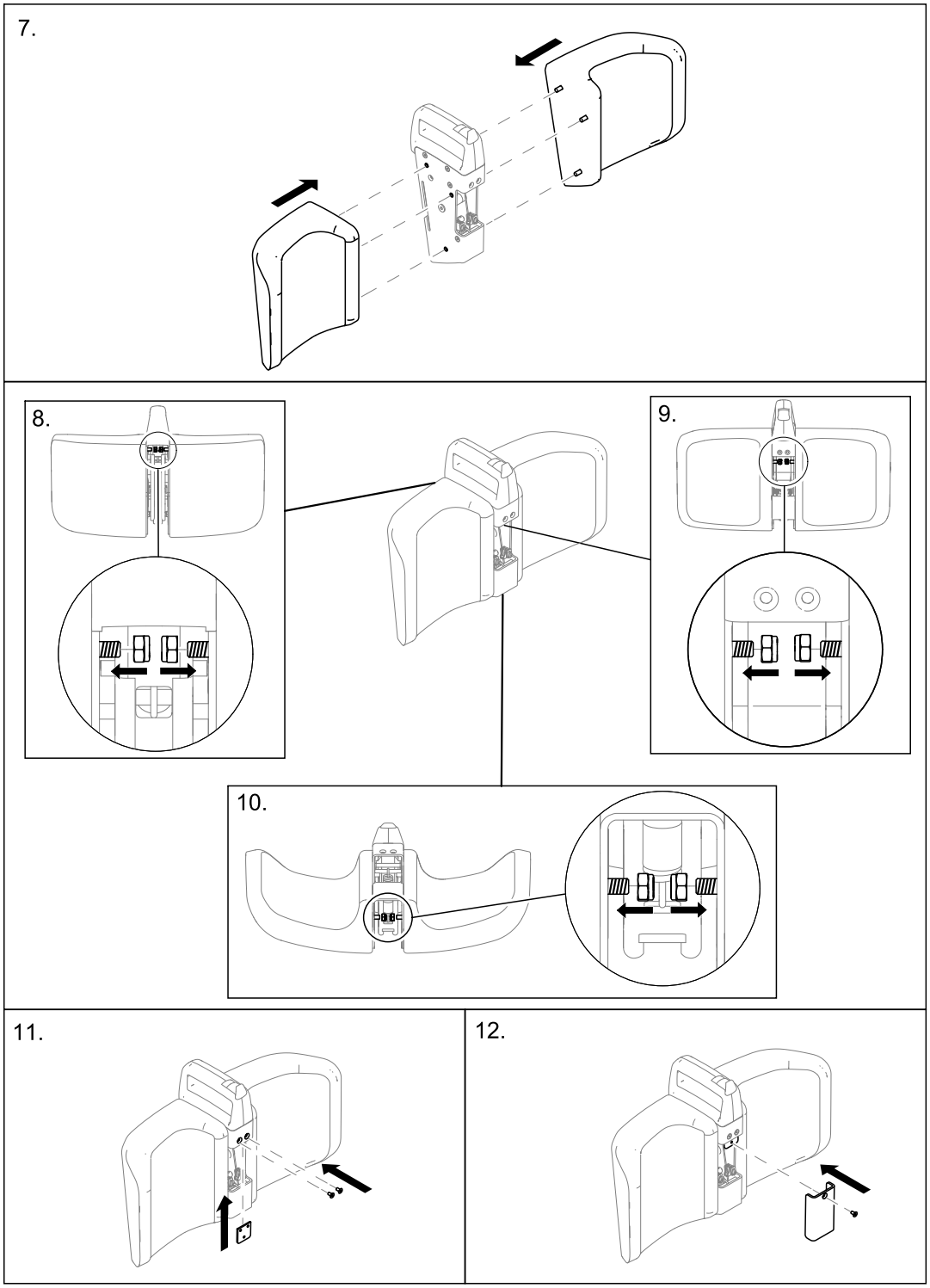
7.
8.
9.
10.
11.
12.

5.20 Jalkalevyn vaihtaminen

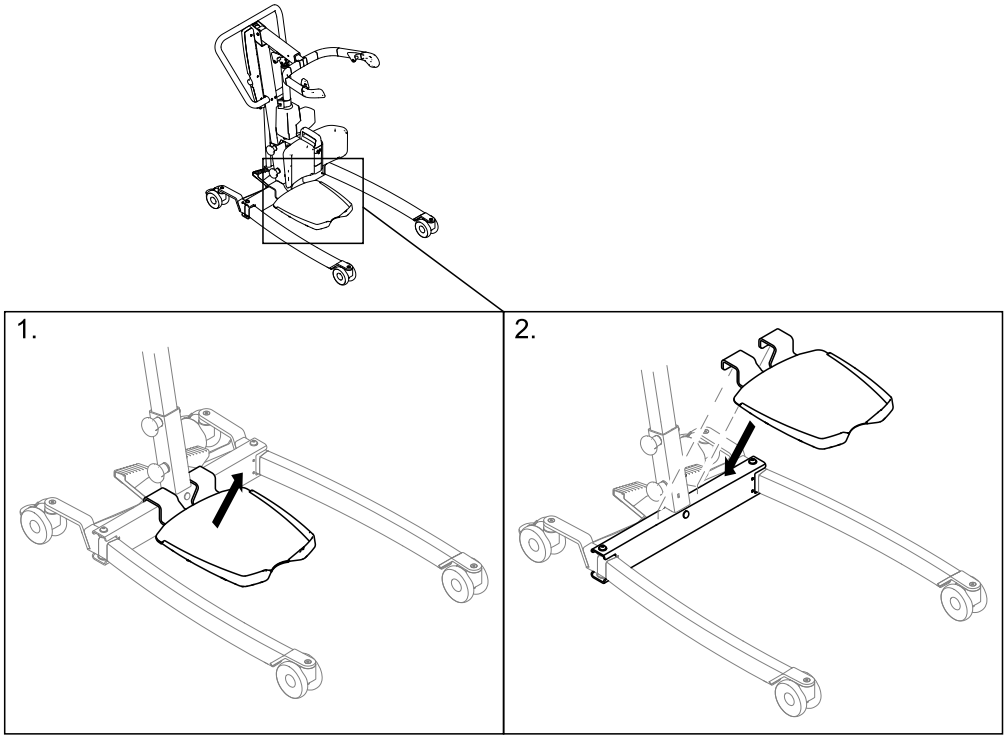

5.21 Kantalohkon vaihtaminen

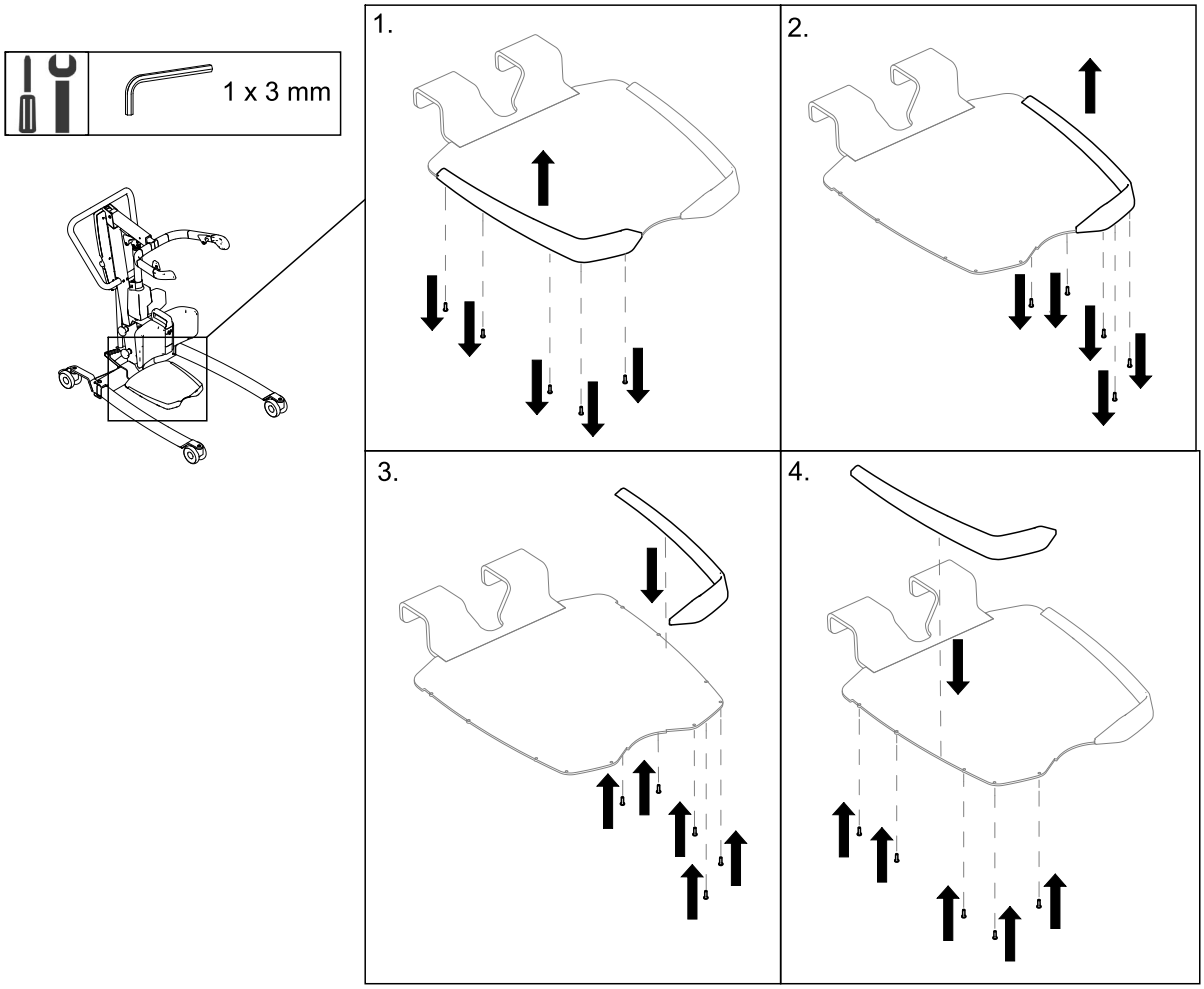

5.22 Manuaalisen jalasten levityslaitteen vivun asentaminen

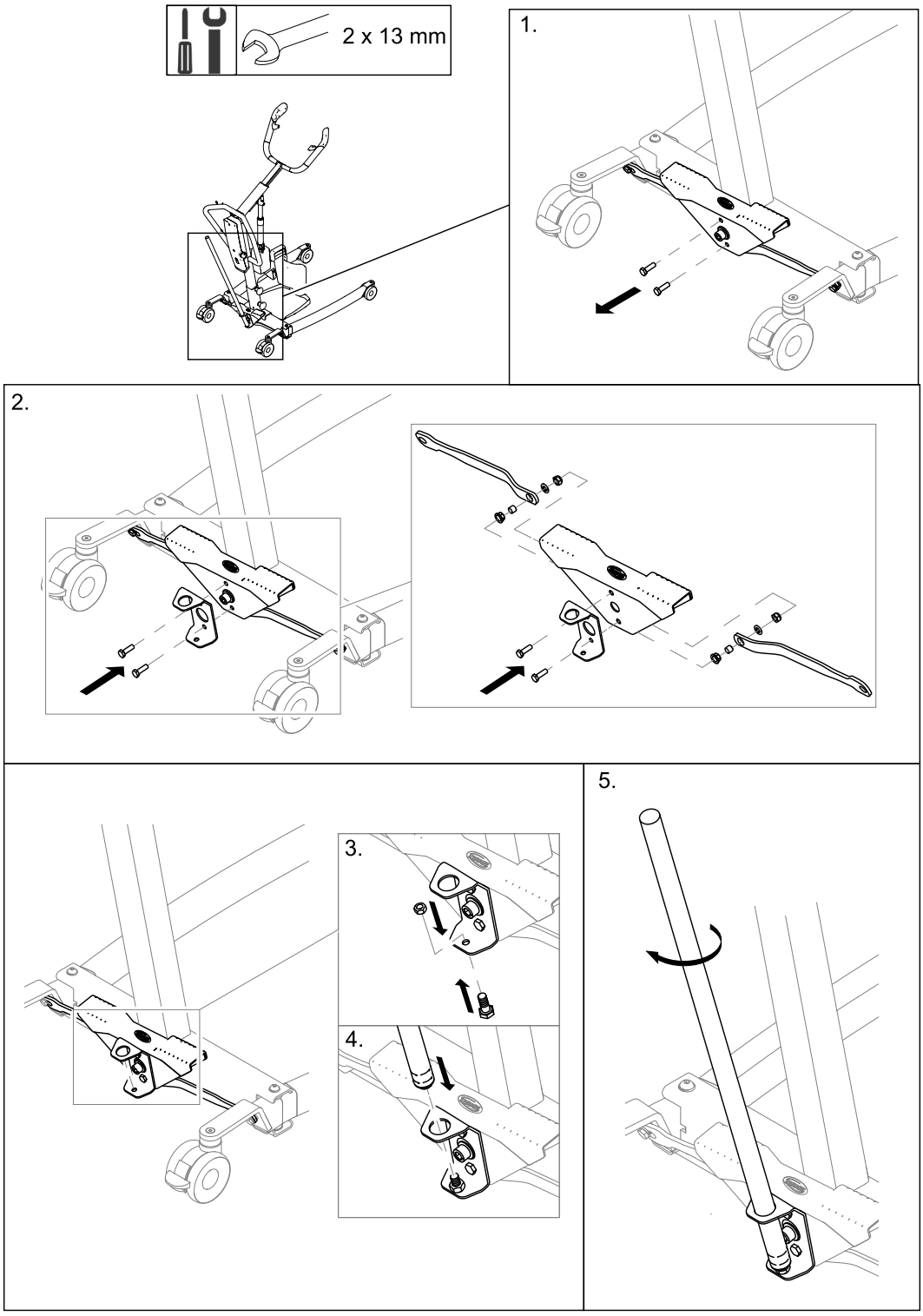

5.23 Jalkanauhan asentaminen

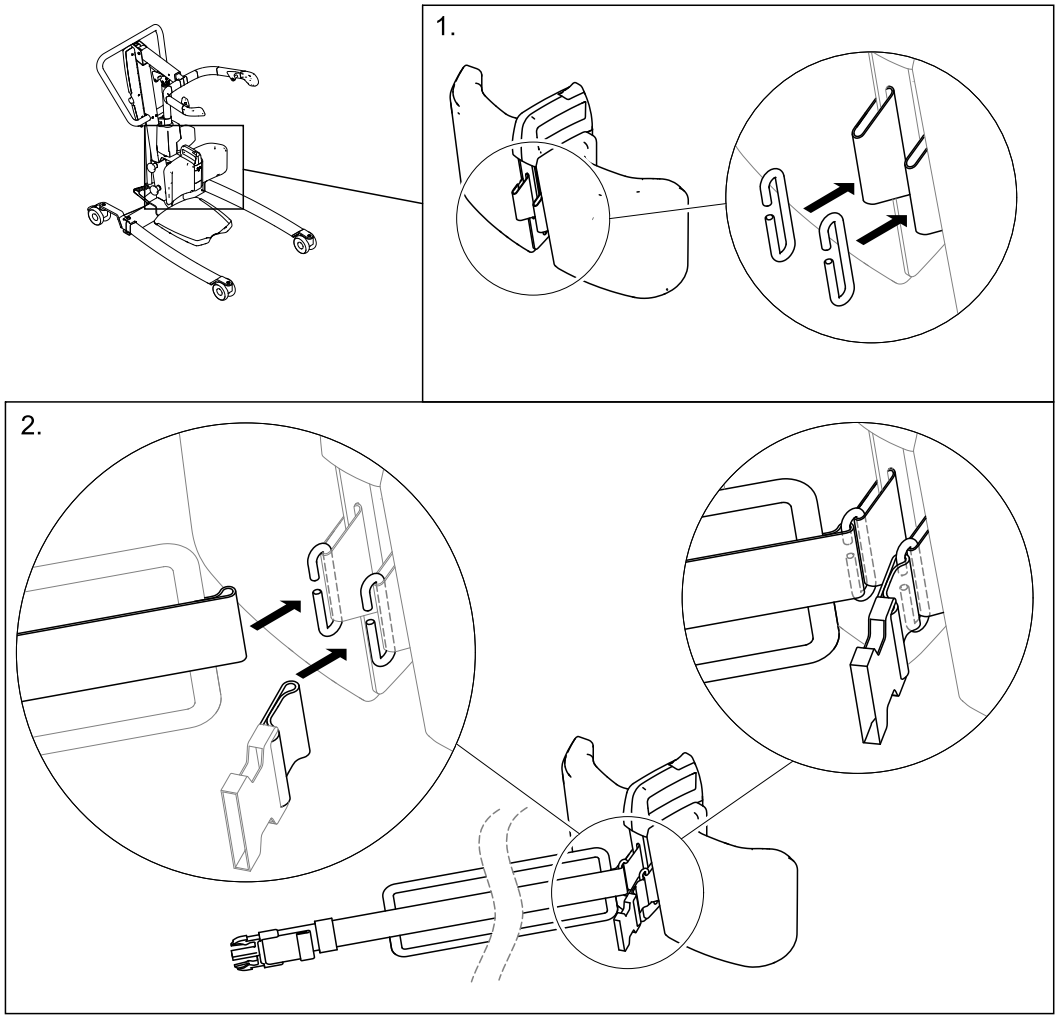

Muistiinpanoja

Muistiinpanoja

Ireland:
Invacare Ireland Ltd,
Unit 5 Seatown Business Campus
Seatown Road, Swords, County Dublin
EirCode: K67 K271 — Ireland
Tel : (353) 1 810 7084
Fax: (353) 1 810 7085
ordersireland@invacare.com
www.invacare.ie

United Kingdom:
Invacare Limited
Pencoed Technology Park, Pencoed
Bridgend CF35 5AQ
Tel: (44) (0) 1656 776 200
uk@invacare.com
www.invacare.co.uk

Danmark:
Invacare A/S
Sdr. Ringvej 37
DK-2605 Brøndby
Tel: (45) (0)36 90 00 00
Fax: (45) (0)36 90 00 01
denmark@invacare.com
www.invacare.dk

Deutschland:
Invacare GmbH
Am Achener Hof 8
D-88316 Isny
Tel: (49) (0)7562 700 0
kontakt@invacare.com
www.invacare.de

Österreich:
Invacare Austria GmbH
Herzog-Odilo-Straße 101
A-5310 Mondsee
Tel: (43) 6232 5535 0
Fax: (43) 6232 5535 4
info-austria@invacare.com
www.invacare.at

Schweiz / Suisse / Svizzera:
Invacare AG
Benkenstrasse 260
CH-4108 Witterswil
Tel: (41) (0)61 487 70 80
Fax: (41) (0)61 488 19 10
switzerland@invacare.com
www.invacare.ch

España:
Invacare S.A.
Avenida del Oeste, 50 – 1º-1ª
Valencia-46001
Tel: (34) 972 493 214
contactsp@invacare.com
www.invacare.es

France:
Invacare Poirier SAS
Route de St Roch
F-37230 Fondettes
Tel: (33) (0)2 47 62 64 66
contactfr@invacare.com
www.invacare.fr

Italia:
Invacare Mecc San s.r.l.,
Via dei Pini 62,
I-36016 Thiene (VI)
Tel: (39) 0445 38 00 59
servizioclienti@invacare.com
www.invacare.it

Nederland:
Invacare BV
Galvanistraat 14-3
NL-6716 AE Ede
Tel: (31) (0)318 695 757
nederland@invacare.com
www.invacare.nl

Belgium & Luxemburg:
Invacare nv
Autobaan 22
B-8210 Loppem
Tel: (32) (0)50 83 10 10
Fax: (32) (0)50 83 10 11
marketingbelgium@invacare.com
www.invacare.be

Norge:
Invacare AS
Brynsveien 16, Postboks 6230, Etterstad
N-0603 Oslo
Tel: (47) (0)22 57 95 00
norway@invacare.com
www.invacare.no

Portugal:
Invacare Lda
Rua Estrada Velha, 949
P-4465-784 Leça do Balio
Tel: (351) (0)225 193 360
portugal@invacare.com
www.invacare.pt

Suomi:
Camp Mobility
Patamäenkatu 5, 33900 Tampere
Puhelin 09-35076310
info@campmobility.fi
www.campmobility.fi

Sverige:
Invacare AB
Fagerstagatan 9
S-163 53 Spånga
Tel: (46) (0)8 761 70 90
Fax: (46) (0)8 761 81 08
sweden@invacare.com
www.invacare.se

Australia:
Invacare Australia Pty. Ltd.
Unit 18/12 Stanton Road,
Seven Hills, NSW 2147,
Australia
Phone: 1800 460 460
Fax: 1800 814 367
orders@invacare.com.au
www.invacare.com.au

New Zealand:
Invacare New Zealand Ltd
4 Westfield Place, Mt Wellington 1060
New Zealand
Phone: 0800 468 222
Fax: 0800 807 788
sales@invacare.co.nz
www.invacare.co.nz

Invacare Portugal, Lda
Rua Estrada Velha 949
4465-784 Leça do Balio
Portugal

60121097-D 2022-08-12

Making Life's Experiences Possible®

Yes, you can.