Küschall® K-Series

كوشال كي سيريز

ar

دليل مستخدم الكرسي المتحرك اليدوي

يجب تسليم هذا الدليل إلى مستخدم المنتج.
قبل استخدام هذا المنتج، يجب قراءة هذا الدليل وحفظه للرجوع إليه في المستقبل.

Küschall®
UNLIMIT YOUR WORLD

© 2024 Invacare Corporation

محفوظة. يحظر إعادة النشر أو النسخ أو التعديل كليا أو جزئيا دون الحصول على إذن كتابي مسبق من Invacare. يتم
م لال خ ن™ و®. جميع العلامات التجارية مملوكة لشركة Invacare أو مرخصة لها أو للشركات التابعة لها مع جميع الحقوق
لم يتم ذكر خلاف ذلك لمحيّد العلامات التجارية

إن شعار Making Life's Experiences Possible علامة تجارية مسجلة في الولايات المتحدة الأمريكية.

المحتويات

1 معلومات عامة 5
1.1 مقدمة 5
1.2 الرموز في هذه الوثيقة 5
1.3 معلومات عن الضمان 6
1.4 الامتثال 6
1.4.1 المعايير الخاصة بالمنتج 6
1.5 مدة الخدمة 6
1.6 حدود المسؤولية 6
2 السلامة 7
2.1 معلومات عن السلامة 7
2.2 العلامات والرموز الموجودة على المنتج 11
3 لمحة عامة عن المنتج 13
3.1 وصف المنتج 13
3.2 الاستخدام المتوخى 13
3.3 القطع الرئيسية للكرسي المتحرك 14
3.4 مكابح الانتظار 14
3.5 مسند الظهر 16
3.5.1 مقابض الدفع 17
3.6 مساند الذراع والقطع الجانبية 18
3.6.1 مسند ذراع أنبوبي، غير قابل للقفل، قابل لضبط الارتفاع، قابل للإزالة، دوار 19
3.6.2 مسند جانبي، ارتفاع قابل للضبط دون تدريج، غير قابل للقفل 19
3.6.3 واقي الطين 20
3.6.4 واقي الملابس 20
3.7 حزام الساق 21
3.8 وصلة تمديد العجلة الخلفية 21
3.9 محور العجلة الخلفية Vario-Ax 22
3.10 وسادة المقعد 23
4 الخيارات 24
4.1 نظام منع الانقلاب 24
4.2 حزام الوضعية 25
4.3 الملحق عند استخدام حزام التموضع 27
4.4 عجلات النقل 27
4.5 حامل العكاز 28
4.6 مساعد الإمالة 28
4.7 نظام التعليق 29
4.8 مضخة الهواء 29
4.9 الإضاءة السلبية 29
5 التركيب 30
5.1 معلومات عن السلامة 30
6 استخدام الكرسي المتحرك 31
6.1 معلومات عن السلامة 31
6.2 الكبح أثناء الاستخدام 31
6.3 ركوب الكرسي المتحرك والنزول عنه 32
6.4 قيادة وتوجيه الكرسي المتحرك 33
6.5 تخطي درج السلم والأرصفة 33
6.6 الصعود والنزول على الدرج 35
6.7 التعامل مع المدارج والمنحدرات 36
6.8 الاستقرار والتوازن عند الجلوس 37
6.9 نقل الكرسي المتحرك المشغول بالراكب في مركبة 38
7 النقل 44
7.1 معلومات عن السلامة 44
7.2 طي/فتح مسند الظهر 44
7.3 إزالة العجلات الخلفية وتركيبها 44
8 الصيانة 46
8.1 معلومات عن السلامة 46
8.2 جدول الصيانة 46
8.3 التنظيف والتطهير 49
8.3.1 معلومات عامة عن السلامة 49
8.3.2 فترات التنظيف 49
8.3.3 التنظيف 49
8.3.4 التطهير 50
9 بعد الاستخدام 51
9.1 التخزين 51
9.2 إعادة الضبط 51
9.3 التخلص 51
10 استكشاف الأخطاء وإصلاحها 52

10.1 معلومات عن السلامة 52
10.2 تحديد الأعطال وإصلاحها 53
11 البيانات التقنية 55
11.1 الأبعاد والوزن 55
11.2 الإطارات 56
11.3 المواد 57
11.4 الظروف البيئية 57

1 معلومات عامة

1.1 مقدمة

يحتوي دليل المستخدم هذا على معلومات هامة حول كيفية التعامل مع المنتج. لضمان السلامة عند استخدام المنتج، اقرأ دليل المستخدم بعناية واتبع تعليمات السلامة.

استخدم هذا المنتج فقط إذا قرأت هذا الدليل وفهمته. لمزيد من النصائح الطبية، استشر أخصائي الرعاية الصحية الذي يعرف حالتك الطبية ووضح أي أسئلة تتعلق بالاستخدام الصحيح والتعديل اللازم معه.

يُرجى ملاحظة أنه قد توجد أقسام في هذه الوثيقة لا تتعلق بمنتجك، وذلك نظرًا لأن هذه الوثيقة تنطبق على جميع الطرز المتوافرة (في تاريخ الطباعة). إذا لم يتم ذكر خلاف ذلك، فإن كل قسم في هذه الوثيقة يشير إلى كافة طرازات المنتج.

يمكنك العثور على الطرازات وعمليات التهيئة المتوفرة في بلدك في وثائق المبيعات الخاصة بكل بلد.

تحتفظ شركة Invacare بالحق في تغيير مواصفات المنتج دون إشعار لاحق.

قبل قراءة هذه الوثيقة، تأكد من حصولك على الإصدار الأحدث منها. يمكنك العثور على الإصدار الأحدث بصيغة PDF على موقع Invacare الإلكتروني.

إذا وجدت أن حجم الخط في المستند المطبوع يصعب قراءته، فيمكنك تنزيل نسخة PDF من الموقع الإلكتروني. يمكن بعد ذلك تغيير حجم ملف PDF على الشاشة إلى حجم الخط الأكثر ملاءمة لك.
لمزيد من المعلومات حول المنتج، على سبيل المثال إشعارات سلامة المنتج وسحب المنتج، اتصل بموزع Invacare الخاص بك. انظر العناوين في نهاية هذه الوثيقة.

في حالة وقوع حادث خطير مع المنتج، يجب عليك إبلاغ الشركة المصنعة والجهات المختصة في بلدك.

1.2 الرموز في هذه الوثيقة

يتم استخدام الرموز وكلمات الإشارات في هذه الوثيقة وتنطبق على المخاطر أو الممارسات غير الآمنة التي قد تؤدي إلى إصابة شخصية أو تلف الممتلكات.
راجع المعلومات أدناه للحصول على تعريفات لكلمات الإشارة.

تحذير
يشير إلى حالة خطيرة قد تؤدي إلى إصابة خطيرة أو الوفاة إذا لم يتم تجنبها.

تنبيه
يشير إلى حالة خطيرة قد تؤدي إلى إصابة بسيطة أو خفيفة إذا لم يتم تجنبها.

انتباه
يشير إلى حالة خطيرة قد تؤدي إلى تلف في المنتج إذا لم يتم تجنبها.

نصائح وتوصيات
تقدم نصائح وتوصيات ومعلومات مفيدة للاستخدام الفعال ودون مشاكل.

رموز أخرى

(لا تنطبق على جميع الأدلة)

UKRP

الشخص المسؤول في المملكة المتحدة
يشير إلى ما إذا كان المنتج غير مصنع في المملكة المتحدة.

Triman
يشير إلى قواعد إعادة التدوير والفرز (ينطبق فقط على فرنسا).

1.3 معلومات عن الضمان

نحن نقدم ضمان الشركة المصنعة للمنتج وفقًا لشروطنا وأحكامنا العامة للأعمال في البلدان المعنية.

لا يمكن تقديم مطالبات الضمان إلا من خلال المورد الذي تم الحصول على المنتج منه.

1.4 الامتثال

الجودة تشكل عنصرًا أساسيًا في عمل الشركة، حيث تعمل ضمن معيار ISO 13485.

يتميز هذا المنتج بعلامة CE، بما يتوافق مع لائحة الأجهزة الطبية 745/2017، الفئة I.

يتميز هذا المنتج بعلامة UKCA، بما يتوافق مع الجزء الثاني من لوائح الأجهزة الطبية في المملكة المتحدة لعام 2002 (كما تم تعديلها)، الفئة I.

نحن نعمل بشكل مستمر لضمان تقليل تأثير الشركة على البيئة، محليًا وعالميًا، إلى الحد الأدنى.

نحن نستخدم فقط المواد والمكونات المتوافقة مع تسجيل وتقييم وترخيص وتقييد المواد الكيميائية (REACH).

1.4.1 المعايير الخاصة بالمنتج

تم اختبار الكرسي المتحرك وفقًا لـ EN 12183. ويشمل ذلك اختبار قابلية الاشتعال.

لمزيد من المعلومات حول المعايير واللوائح المحلية، اتصل بموزع Invacare المحلي لديك. انظر العناوين في نهاية هذه الوثيقة.

1.5 مدة الخدمة

العمر المتوقع لهذا المنتج هو خمس سنوات عند استخدامه يوميًا ووفقًا لتعليمات السلامة وفترات الصيانة والاستخدام الصحيح المذكورة في هذا الدليل. يمكن أن تختلف مدة الخدمة الفعالة وفقًا لتكرار الاستخدام وكثافته.

1.6 حدود المسؤولية

لا تتحمل شركة Invacare أي مسؤولية عن الأضرار الناجمة عن:

- عدم الالتزام بدليل الاستخدام
- الاستخدام الخاطئ
- التآكل والتلف الطبيعي
- التجميع أو الإعداد غير الصحيح من قبل المشتري أو طرف ثالث
- التعديلات التقنية
- التعديلات غير المصرح بها و/أو استخدام قطع غيار غير مناسبة

2 السلامة

2.1 معلومات عن السلامة

يحتوي هذا القسم على معلومات أمان هامة لحماية مستخدم الكرسي المتحرك ومساعده وللاستخدام الآمن والخالي من المتاعب للكرسي المتحرك.

تحذير!

خطر الإصابة الخطيرة أو التلف

قد يؤدي الاستخدام غير السليم لهذا المنتج إلى حدوث إصابة أو تلف.

– إذا لم تتمكن من فهم التحذيرات أو التنبيهات أو التعليمات، فاتصل بأخصائي رعاية صحية أو مقدم خدمات قبل محاولة استخدام هذا الجهاز.
– لا تستخدم هذا المنتج أو أي جهاز اختياري متوافر دون قراءة هذه التعليمات بالكامل وفهمها أولًا وأي مواد إرشادية إضافية مثل دليل المستخدم أو دليل الخدمة أو ورقة التعليمات المرفقة مع هذا المنتج أو الجهاز الاختياري.

تحذير!

خطر الوفاة أو الإصابة الخطيرة

في حالة نشوب حريق أو دخان، يكون شاغلو الكرسي المتحرك معرضين بشكل خاص لخطر الوفاة أو الإصابة الخطيرة، عندما لا يتمكنون من الابتعاد عن مصدر الحريق أو الدخان. يمكن أن تتسبب أعواد الثقاب المشتعلة والولاعات والسجائر في اشتعال لهب مكشوف في محيط الكرسي المتحرك أو على الملابس.

– تجنب استخدام الكرسي المتحرك أو تخزينه بالقرب من اللهب المكشوف أو المنتجات القابلة للاشتعال.
– لا تدخن أثناء استخدام الكرسي المتحرك.

تحذير!

خطر الحوادث أو الإصابة الخطيرة

يمكن أن تقع حوادث تؤدي إلى إصابات خطيرة إذا تم ضبط الكرسي المتحرك بشكل غير صحيح.

– اتصل بمزود الكرسي المتحرك الخاص بك حتى يقوم تقني مؤهل بإجراء التعديلات اللازمة.

تحذير!
خطر الانقلاب
يؤثر الموضع الطولي لمحور العجلات الخلفية مقارنة بموضع مسند الظهر على استقرار الكرسي المتحرك.
– يؤدي تحريك محور العجلات الخلفية للأمام إلى جعل الكرسي المتحرك أقل استقرارًا، مما يزيد من خطر الانقلاب للخلف. ولكنها تعمل على تحسين القدرة على المناورة (القدرة على تحريك الكرسي في الأمكان الصعبة) بفضل وضع قبضة أفضل لإطار العجلة ونصف قطر دوران قصير.
– إن تحريك محور العجلات الخلفية إلى الخلف يجعل الكرسي المتحرك أكثر استقرارًا، وسوف يميل بشكل أقل سهولة. ولكنه يقلل من القدرة على المناورة.
– اعتمادًا على قدراتك الخاصة وحدود الأمان الخاصة بك، يمكنك تثبيت جهاز مضاد للانقلاب لتعويض انخفاض مستوى الاستقرار.

تحذير!
خطر الإمالة
يعد موضع محور العجلة الخلفية وزاوية مسند ظهر الكرسى المتحرك اثنين من التعديلات الرئيسية التي يمكن أن تؤثر على استقرارك.
– يجب أن يتم إجراء تغييرات في موضع العجلات الخلفية/الأمامية و/أو تعديلات محور الزاوية من قبل تقني مؤهل فقط بعد تقييم أخصائي الرعاية الصحية الخاص بك.

تحذير!
المخاطر الناجمة عن أسلوب القيادة غير المناسب للظروف البيئية.
هناك خطر الانزلاق على الأرض الرطبة أو الحصى أو التضاريس غير المستوية.
– قم دائمًا بتعديل سرعتك وأسلوب قيادتك وفقًا للظروف (الطقس، والسطح، والقدرة الفردية، وما إلى ذلك).

تحذير!
خطر الإصابة
في حالة وقوع تصادم، قد تتعرض لإصابة في أجزاء من جسمك تمتد إلى ما هو أبعد من الكرسي المتحرك (مثل القدمين أو اليدين).
– تجنب الاصطدام بدون مكابح.
– لا تصطدم أبدًا بجسم ما وجهاً لوجه.
– قم بالقيادة بحذر عبر الممرات الضيقة.

تحذير!
المخاطر الناجمة عن خروج الكرسي المتحرك عن السيطرة
عند السرعة العالية قد تفقد السيطرة على الكرسي المتحرك الخاص بك وينقلب.
– قم دائمًا بضبط سرعة قيادتك وفقًا للظروف المحددة.
– تجنب الاصطدامات بشكل عام.

تحذير!
خطر الحوادث
يمكن أن تتسبب أجهزة السلامة التي تم ضبطها بشكل غير صحيح أو التي لم تعد تعمل (المكابح، ونظام منع الانقلاب) في وقوع حوادث.
– تأكد دائمًا من أن أجهزة السلامة تعمل قبل استخدام الكرسي المتحرك، واطلب من تقني مؤهل أو مقدم خدمة فحصها بانتظام.

تنبيه!
خطر الإصابات
– –في حالة الإصابة بقرحة ضغط أو إصابة جلدية، احمِ إصابتك لتجنب الاتصال المباشر بأقمشة الجهاز. راجع أخصائي الرعاية الصحية للحصول على المشورة الطبية.

تنبيه!
خطر الإصابات
قد يؤدي استخدام الكرسي المتحرك اليدوي إلى آلام في الكتف. وتساعد التوصيات التالية على تقليل هذا التأثير:
– قم بتحريك العجلات الخلفية إلى الأمام بشكل أكبر حتى يتمكن الذراعان من التحرك ضمن النطاق التشريحي.
– تأكد من أن الشخص يجلس في وضع مريح حسب ما تسمح الإعاقة.

تنبيه!
خطر الاحتراق
يمكن أن تسخن مكونات الكرسي المتحرك عند تعرضها لمصادر خارجية للحرارة.
– لا تعرض الكرسي المتحرك لأشعة الشمس القوية قبل الاستخدام.
– قبل الاستخدام، تحقق من درجة حرارة جميع المكونات التي تلامس بشرتك.

تنبيه!
خطر انحشار الأصابع
هناك دائمًا خطر تعرض الأصابع أو الأذرع للانحشار في الأجزاء المتحركة في الكرسى المتحرك.
– تأكد عند تفعيل آليات طي أو إدخال الأجزاء المتحركة، مثل المحور القابل للإزالة للعجلة الخلفية أو مسند الظهر القابل للطى أو مانع الانقلاب، من عدم تعلق أي شيء.

تنبيه!
خطر الانقلاب
إن تعليق حمولة إضافية (حقيبة ظهر أو عناصر مماثلة) على عمود ظهر الكرسي قد يؤثر على استقرار الكرسي المتحرك من الخلف.
– توصي شركة Invacare بشدة باستخدام مانع انقلاب (متوافر كخيار) عند استخدام أعمدة ظهر الكرسي مع حمولة إضافية.

تنبيه!

خطر الإصابة

قد تؤثر الأجزاء غير الأصلية أو الخاطئة على وظيفة المنتج وسلامته.

– استخدم فقط الأجزاء الأصلية للمنتج قيد الاستخدام.
– بسبب الاختلافات الإقليمية، راجع كتالوج Invacare المحلى أو موقع الويب الخاص بك للتعرف على الخيارات المتاحة أو اتصل بموزع Invacare الخاص بك. انظر العناوين في نهاية هذه الوثيقة.

انتباه!

عند دمج هذا المنتج مع منتج آخر، تنطبق القيود الخاصة بكلا المنتجين على الجهاز الناتج عن هذا الدمج. على سبيل المثال، قد يكون الحد الأقصى لوزن المستخدم لمنتج واحد في تلك المجموعة أقل من المفترض.

– استخدم فقط التركيبات التي تسمح بها Invacare. اتصل بموزع Invacare لديك للحصول على المعلومات.
– قبل الاستخدام، اقرأ دليل المستخدم الخاص بكل منتج وتحقق من القيود والتحذيرات. الالتزام الكامل بالمعلومات والتعليمات والتوصيات الواردة في دليلي الاستخدام ضروري للاستخدام الآمن.

انتباه!

المخاطر عند استخدام إضافة لدعم عناصر دفع الكرسي المتحرك أو استخدامها كبديل عنها

– لأسباب تتعلق بالسلامة، يجب استخدامه فقط من قبل الأشخاص الذين لديهم القدرة البدنية والعقلية على تشغيل الكرسي المتحرك بأمان مع الإضافة المثبتة به في جميع المواقف الممكنة (على سبيل المثال، حركة المرور على الطرق)، وفي حالة فشل الإضافة في العمل أو تسببها في إيقاف عمله، يجب أن يكونوا قادرين على كبح الكرسي المتحرك والتوقف بأمان. أي استخدام يتعارض مع الاستخدام المقصود ينطوي على خطر التعرض لإصابة.

عند السرعة العالية قد تفقد السيطرة على الكرسي المتحرك الخاص بك وينقلب.

– تجب القيادة بحذر.
– قم دائمًا بضبط سرعتك وأسلوب قيادتك وفقًا للظروف (الطقس، والسطح، والقدرة الفردية، وما إلى ذلك).
– تجنب الاصطدام.

إن استخدام إضافة لدعم عناصر دفع الكرسى المتحرك أو استخدامها كبديل عنها يزيد من الضغط على هيكل الكرسي المتحرك.

– بعد كل استخدام لأي إضافة، افحص الكرسي المتحرك بحثًا عن أي شقوق في الإطار أو مسامير مفكوكة.
– إذا ظهرت أي علامة إجهاد على هيكل الكرسي المتحرك، فتوقف عن استخدام الكرسي المتحرك على الفور واتصل بتقني مؤهل.

2.2 العلامات والرموز الموجودة على المنتج

ملصق التعريف

ملصق التعريف مُلصق على إطار الكرسي المتحرك الكهربائي الخاص بك ويعطي المعلومات التالية:

Ⓐ عنوان الشركة المصنعة

Ⓑ الرمز الشريطي للرقم العالمي للسلع والمنتجات (EAN)/واجهة المستخدم ((HMI

Ⓒ المطابقة الأوروبية

Ⓓ مطابقة المملكة المتحدة

Ⓔ قراءة دليل المستخدم

Ⓕ جهاز طبي

Ⓖ الحد الأقصى لوزن المستخدم

Ⓗ الرمز الشريطي للرقم التسلسلي

Ⓘ الرقم التسلسلي

Ⓙ الرقم المرجعي

Ⓚ عرض المقعد

Ⓛ وصف المنتج

Ⓜ تاريخ التصنيع

رمز الخطاف السريع

ISO 7176-19	مواضع الربط التي يجب وضع أحزمة نظام التقييد فيها في حالة نقل الكرسي المتحرك المشغول في مركبة ذات محرك. يتم إرفاق هذا الرمز بالكرسي المتحرك فقط عند طلبه مع خيار مجموعة النقل.

	رمز التحذير هذا الكرسي المتحرك غير مخصص لنقل الركاب في مركبة ذات محرك. هذا الرمز مثبت على الإطار بالقرب من ملصق التعريف

ملصق تحذير مانع الانقلاب

	تحذير: قراءة دليل المستخدم اتبع تعليمات دليل المستخدم قبل استخدام جهاز منع الانقلاب.

ملصق تحذيري للأجزاء الجانبية غير القابلة للقفل

	لا ترفع الكرسي المتحرك عن طريق الأجزاء الجانبية غير القابلة للقفل.

ملصق معلومات حزام الوضعية

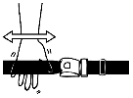	يتمتع حزام الوضعية بطول جيد، حيث توجد مساحة كافية لليد المسطحة بين الجسم والحزام.

ملصق تحذير نظام التعليق

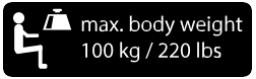	الحد الأقصى لوزن المستخدم هو 100 كلغ عندما يكون الكرسي المتحرك مجهزًا بخيار نظام التعليق.

3 لمحة عامة عن المنتج

3.1 وصف المنتج

إن كرسي Küschall K-Series هو كرسي متحرك نشط ذو إطار صلب مع مسند ظهر قابل للطي.

! **انتباه!**
يتم تصنيع الكرسي المتحرك وتهيئته بشكل فردي وفقًا للمواصفات المذكورة في الطلب. يجب أن يتم إجراء المواصفات من قبل أخصائي رعاية صحية وفقًا لمتطلبات المستخدم وحالته الصحية.
– استشر أخصائي الرعاية الصحية إذا كنت تنوي تعديل تهيئة الكرسي المتحرك.
– يجب أن يتم إجراء أي تعديل من قبل تقني مؤهل.

3.2 الاستخدام المتوخى

يمكن استخدام الكرسي المتحرك في الداخل والخارج على أرض مستوية وفي مناطق يسهل الوصول إليها.

الكرسي المتحرك يهدف إلى توفير القدرة على الحركة للأشخاص الذين يقتصرون على وضع الجلوس، والذين يقومون بدفع الكرسي المتحرك بأنفسهم في غالبية الوقت.

الكرسي المتحرك غير مخصص للأنشطة المؤذية أو الزائدة عن الحد، مثل الرياضة، التي ليست جزءًا من الاستخدام (اليومي) المتوخى.

المستخدمون المقصودون

الكرسي المتحرك مخصص للأشخاص من عمر 12 سنة فما فوق (المراهقين والبالغين). لا ينبغي أن يتجاوز وزن راكب الكرسي المتحرك الحد الأقصى لوزن المستخدم كما هو مذكور في قسم البيانات التقنية وعلى ملصق التعريف.

المستخدم المقصود هو راكب الكرسي المتحرك و/أو مساعده. يجب أن يكون المستخدم قادرًا جسديًا وعقليًا على استخدام الكرسي المتحرك بأمان (على سبيل المثال الدفع والتوجيه والكبح).

دواعي الاستخدام

- ضعف كبير أو كامل في الحركة بسبب تلف هيكلي و/أو وظيفي في الأطراف السفلية.
- قوة كافية ووظيفة قبضة للذراعين واليدين لدفع الكرسي المتحرك.

موانع الاستخدام

لا توجد موانع معروفة لاستخدام الكرسي المتحرك على النحو المقصود.

3.3 القطع الرئيسية للكرسي المتحرك

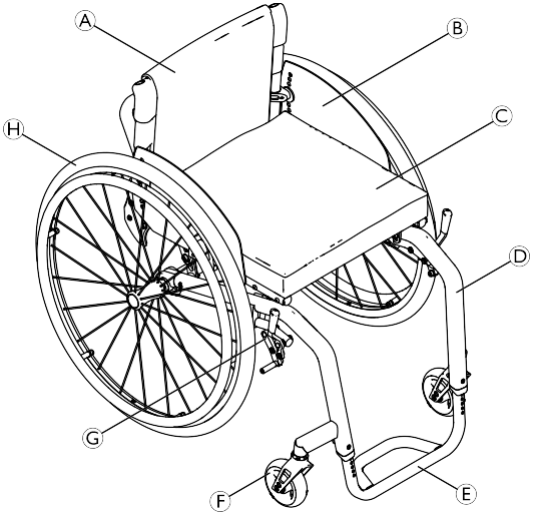

Ⓐ	مسند الظهر
Ⓑ	واقي الملابس
Ⓒ	مقعد مع وسادة
Ⓓ	إطار
Ⓔ	مسند القدمين
Ⓕ	شوكة دوارة مع العجلة الأمامية
Ⓖ	مكابح الانتظار
Ⓗ	عجلة خلفية مع إطار الدفع اليدوي ومحور سريع التحرير

قد تختلف معدات الكرسي المتحرك الخاص بك عن الصورة، حيث يتم تصنيع كل كرسي متحرك بشكل فردي وفقًا للمواصفات المذكورة في الطلب.

3.4 مكابح الانتظار

يتم استخدام مكابح الانتظار لتثبيت الكرسي المتحرك عندما يكون متوقفًا لمنعه من التدحرج بعيدًا.

تحذير!
خطر الانقلاب في حالة الكبح المفاجئ
إذا قمت بتشغيل مكابح الانتظار أثناء تحركك، فقد لا يمكن السيطرة على اتجاه الحركة، وقد يتوقف الكرسي المتحرك فجأة، مما قد يؤدي إلى الاصطدام أو سقوطك.
لا تقم أبدًا بتشغيل مكابح الانتظار أثناء تحركك بالكرسي.

تحذير!
المخاطر الناجمة عن خروج الكرسى المتحرك عن السيطرة
– يجب تشغيل مكابح الانتظار فى نفس الوقت.
– لا تقم بتشغيل مكابح الانتظار لإبطاء الكرسى المتحرك.
– لا تعتمد على مكابح الانتظار للدعم أو النقل.

تحذير!
خطر الانقلاب
لن تعمل مكابح الانتظار بشكل صحيح إلا إذا كانت هناك كمية كافية من ضغط الهواء فى الإطارات.
– تأكد من ضغط الإطارات الصحيح، انظر 11.2 الإطارات، الصفحة 56.

تنبيه!
خطر القرص أو السحق
لا تمسك آلية المكابح باليد بأكملها عند تعشيق المكابح أو فصلها.

يمكن تعديل المسافة بين مكبس المكابح والإطار. يجب أن يتم التعديل من قبل تقني مؤهل.

المكابح القياسية

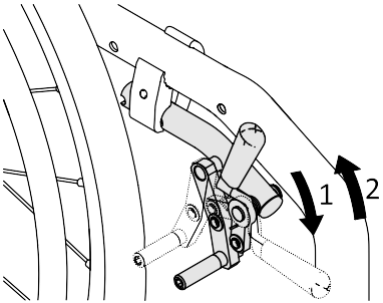

1. لتشغيل المكابح، ادفع ذراع المكابح للأمام باستخدام راحة اليد قدر الإمكان.
2. لفك المكابح، اسحب ذراع المكابح للخلف باستخدام أصابعك السفلية (الخنصر والبنصر).

مكابح الأداء

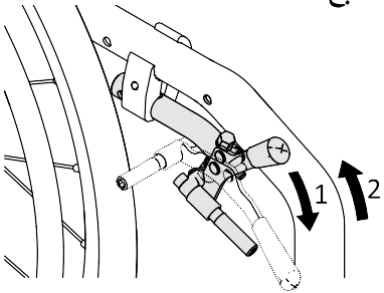

1. لتشغيل المكابح، ادفع ذراع المكابح للأمام باستخدام راحة اليد قدر الإمكان.
2. لفك المكابح، اسحب ذراع المكابح للخلف باستخدام أصابعك السفلية (الخنصر والبنصر).

المكابح النشطة

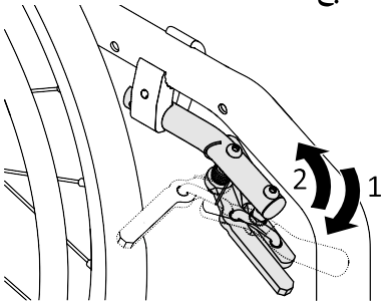

1. لتشغيل المكابح، اسحب ذراع المكابح إلى الأمام إلى جانب ركبتيك أو بينهما قدر الإمكان.
2. لفك المكابح، ادفع ذراع المكابح إلى الخلف إلى جانب ركبتيك أو بينهما.

المكابح النشطة الخفيفة

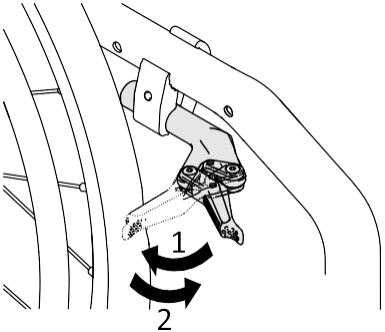

تنبيه!
خطر القرص أو السحق
لا تمسك آلية المكابح باليد بأكملها عند تعشيق المكابح أو فصلها.

1. لتشغيل المكابح، اسحب ذراع المكابح إلى الخلف باستخدام راحة اليد ناحية الإطار قدر الإمكان.
2. لفك المكابح، ادفع ذراع المكابح إلى الأمام باستخدام حافة اليد.

3.5 مسند الظهر

تحذير!
خطر إصابة المساعد وتلف الكرسى المتحرك
قد تؤدي إمالة الكرسي بواسطة مستخدم ثقيل الوزن إلى إيذاء ظهر المساعد وإتلاف الكرسى.
تأكد من قدرتك على التحكم في الكرسي المتحرك بأمان مع مستخدم ثقيل الوزن قبل إجراء مناورة الإمالة.

غطاء مسند الظهر القياسي

يتوفر غطاء مسند الظهر القياسي لجميع أنواع مساند الظهر. هذه الأغطية غير قابلة للتعديل.

تحذير!
خطر الانقلاب
إذا أصبح غطاء مسند الظهر رخوًا، فإن نقطة الانقلاب الخاصة بكرسيك المتحرك تتغير إلى الأسوأ.
– يجب استبدال غطاء مسند الظهر القياسي المتراخي بواسطة تقني مؤهل.

بالإضافة إلى غطاء مسند الظهر القياسي، تتوافر أغطية مسند ظهر قابلة لضبط الشد.

ضبط شد غطاء مسند الظهر

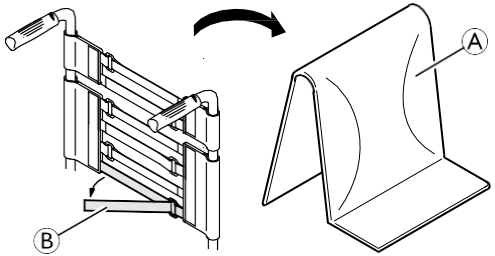

1. قم بإزالة وسادة مسند الظهر Ⓐ.
2. قم بفك أشرطة الخطاف والحلقة Ⓑ الموجودة على الجزء الخلفي من غطاء مسند الظهر عن طريق سحبها ببساطة.
3. قم بربط الأشرطة أو فكها حسب الحاجة، ثم أعد ربطها.

تحذير!
خطر الانقلاب
إذا تم ضبط الأشرطة بشكل فضفاض للغاية، فإن نقطة تحول الكرسى المتحرك الخاص بك تتغير إلى الأسوأ.
- تأكد من أخصائى الرعاية الصحية أن الأشرطة قد تم ضبطها بشكل صحيح.

ارتفاع مسند الظهر/زاوية مسند الظهر

يمكن تعديل ارتفاع مسند الظهر وزاويته. يجب أن يتم التعديل من قبل تقني مؤهل.

تحذير!
خطر الانقلاب
إن تعليق حمولة إضافية (حقيبة ظهر أو عناصر مماثلة) على عمود ظهر الكرسي المتحرك الخاص بك قد يؤثر على استقرار الكرسي المتحرك من الخلف. قد يتسبب هذا في انقلاب الكرسي للخلف مما يتسبب في حدوث إصابة.
– حاول تجنب وضع حمولة إضافية في الجزء الخلفى من الكرسي المتحرك.
– نوصي بشدة باستخدام مانعات الانقلاب عند استخدام الأعمدة الخلفية مع حمولة إضافية.

قضيب مسند الظهر

تحذير!
خطر الحوادث
لا يُعد قضيب مسند الظهر مناسبًا لرفع الكرسي المتحرك أو حمله في أثناء جلوس المستخدم عليه لأنه يمكن أن ينكسر.
– لا يجوز استخدام قضيب مسند الظهر لرفع الكرسي المتحرك أو حمله في أثناء جلوس المستخدم عليه.

3.5.1 مقابض الدفع

انتباه!
– تحقق دائمًا من مقابض الدفع قبل استخدام الكرسي المتحرك للتأكد من أن مقابض اليد آمنة ولا يمكن تحريكها أو سحبها.

مقابض الدفع القابلة للطي

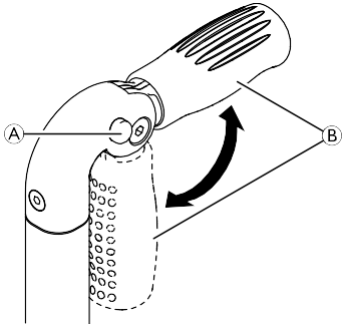

1. اضغط حتى النهاية على الزر Ⓐ ثم قم بطي مقبض الدفع إلى أسفل على التوالي Ⓑ إلى أن يتم تعشيقه بشكل مسموع.

تنبيه!
إذا لم يتم تعشيقه بشكل صحيح، فقد ينطوي مقبض الدفع إلى أسفل عن طريق الخطأ فى أثناء دفع الكرسى المتحرك.
– تأكد من تعشيق مقبض الدفع بشكل صحيح.

مقابض الدفع القابلة لضبط الارتفاع

تتيح مقابض الدفع المتكاملة القابلة لتعديل الارتفاع لأي مساعد إمكانية ضبط المقابض إلى مستوى مريح.

المجموعة الخلفية	مدمج
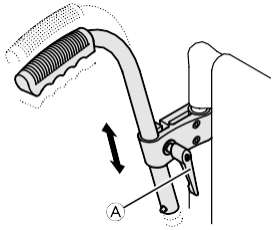	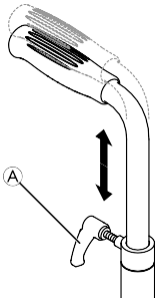

1. لضبط ارتفاع مقابض الدفع، قم بفك المقبض Ⓐ، وادفع المقبض إلى الوضع المطلوب ثم شد المقبض مرة أخرى.

تحذير!
خطر الإصابة
- لا تستخدم مقابض الدفع القابلة لضبط الارتفاع لسحب الكرسي المتحرك.

3.6 مساند الذراع والقطع الجانبية

تحذير!
خطر الإصابة
لا يتم قفل مساند الجوانب ويمكن سحبها بسهولة إلى الأعلى.
– لا تقم برفع أو نقل الكرسى المتحرك باستخدام المساند الجانبية.
– لا تستخدم الدعامات الجانبية للنقل عند حمل الكرسى المتحرك لأعلى أو لأسفل الدرج.

تنبيه!
خطر القرص
أبق أصابعك بعيدًا عن الأجزاء المتحركة فى أثناء إزالة مسند الذراع أو تركيبه أو ضبطه.

3.6.1 مسند ذراع أنبوبي، غير قابل للقفل، قابل لضبط الارتفاع، قابل للإزالة، دوار

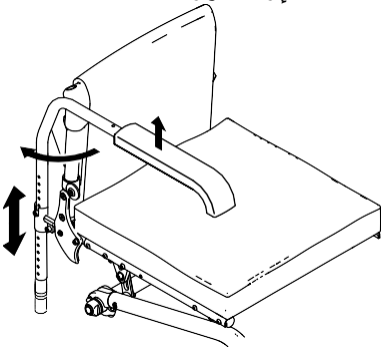

الإزالة

1. ارفع مسند الذراع واسحبه إلى الأعلى خارج الحامل.

التثبيت

1. ادفع مسند الذراع إلى داخل الحامل.

ضبط الارتفاع

1. اسحب مسند الذراع إلى الخارج من الحامل.
2. قم بفك المسمار الموجود على أنبوب مسند الذراع ثم قم بربطه مرة أخرى بالارتفاع المطلوب.
3. ادفع مسند الذراع إلى داخل الحامل مرة أخرى.
4. قم بإجراء الإعداد على كلا الجانبين.

قابلية الدوران

1. ارفع مسند الذراع قليلًا، ثم قم بتدويره نحو الخارج.

3.6.2 مسند جانبي، ارتفاع قابل للضبط دون تدريج، غير قابل للقفل

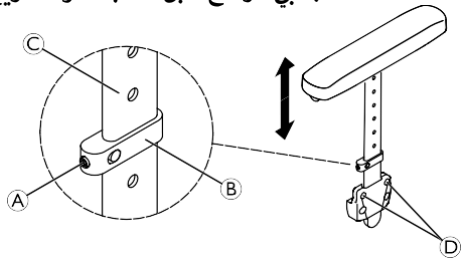

الإزالة

1. اسحب المسند الجانبي من خلال وسادة الذراع إلى الخارج من الحامل.
2. لضبط مدى سهولة سحب المسند الجانبي من الحامل أو صعوبته، قم بتغيير الدرجة التي يتم بها ربط المسامير Ⓓ.

التثبيت

1. ادفع المسند الجانبي إلى داخل الحامل.

ضبط الارتفاع

1. قم بفك المسمار الملولب عديم الرأس Ⓐ قليلًا من قطعة المشبك Ⓑ.
2. حرك جزء المشبك إلى أعلى أو أسفل على اللوح Ⓒ إلى الارتفاع المطلوب.
3. أعد ربط المسمار الملولب عديم الرأس.
4. قم بإجراء الإعداد على كلا الجانبين.

3.6.3 واقي الطين

من أجل منع تناثر الأوساخ من العجلات إلى الأعلى، يمكن تركيب واقي من الطين قابل للإزالة. يمكن تعديل موضع واقي الطين. يجب أن يتم التعديل من قبل تقني مؤهل.

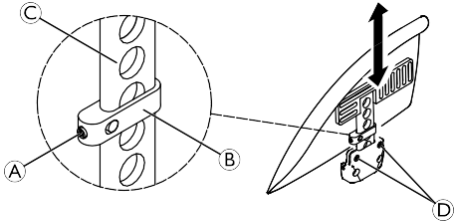

تحذير!
خطر الإصابة
لا يتم قفل واقيات الطين ويمكن سحبها بسهولة إلى الأعلى.
– لا تقم برفع الكرسي المتحرك أو نقله باستخدام واقيات الطين.
– لا تستخدم واقيات الطين للنقل عند حمل الكرسي المتحرك إلى أعلى الدرج أو أسفله.

الإزالة

1. اسحب واقي الطين إلى الأعلى خارج الحامل.
2. لضبط مدى سهولة أو صعوبة سحب واقي الطين من الحامل، قم بتغيير الدرجة التي يتم بها ربط المسامير Ⓓ.

التثبيت

1. ادفع واقي الطين إلى الحامل.

ضبط الارتفاع

1. قم بفك المسمار الملولب عديم الرأس Ⓐ قليلًا من قطعة المشبك Ⓑ.
2. حرك جزء المشبك إلى أعلى أو أسفل على اللوح Ⓒ إلى الارتفاع المطلوب.
3. أعد ربط المسمار الملولب عديم الرأس.
4. قم بإجراء الإعداد على كلا الجانبين.

3.6.4 واقي الملابس

يمكن تركيب واقي الملابس لحماية ملابسك.

قبل طي ظهر الكرسي المتحرك، يجب أولًا طي واقي الملابس إلى الداخل ناحية مسند الظهر.

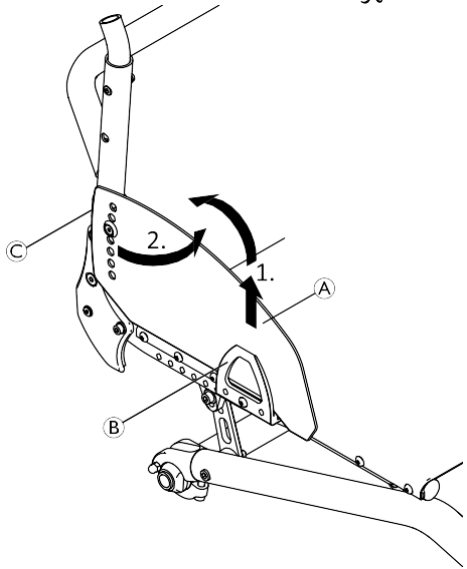

الطي إلى الداخل

1. ارفع واقي الملابس Ⓐ في الجزء الأمامي من الحامل Ⓑ وقم بتدويره إلى الداخل حول المفصل Ⓒ أمام مسند الظهر.

3.7 حزام الساق

يتم تثبيت حزام الساق على الكرسي المتحرك لتوفير وضع أفضل لسيقان المستخدمين.

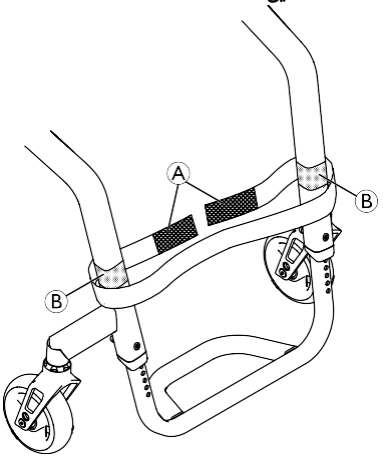

تركيب/ضبط حزام الساق

1. قم بتثبيت حزام الساق Ⓐ وضبطه حول وحدات التثبيت ذات الخطاف والحلقة Ⓑ على كلا قطعتي الإطار.

3.8 وصلة تمديد العجلة الخلفية

يمكن تزويد الكرسي المتحرك الخاص بك بوصلة تمديد للعجلة الخلفية. تتيح لك وصلة تمديد العجلة الخلفية إمكانية تغيير موضع العجلة الخلفية، وبالتالي تزيد من ثبات إمالة الكرسي المتحرك. يجب أن يتم التعديل من قبل تقني مؤهل.

تحذير!

- إذا تم تركيب موانع الانقلاب، فتحقق من إعداداتها في كل مرة يتم فيها تغيير موضع العجلة الخلفية، ويجب أن يكون تعديلها من قبل تقني مؤهل إذا لزم الأمر.

3.9 محور العجلة الخلفية Vario-Ax

يمكن تجهيز الكرسي المتحرك الخاص بك بمحور العجلة الخلفية Vario-Ax. حيث يتيح لك محور العجلة الخلفية Vario-Ax إمكانية تغيير زاوية انحناء العجلة.

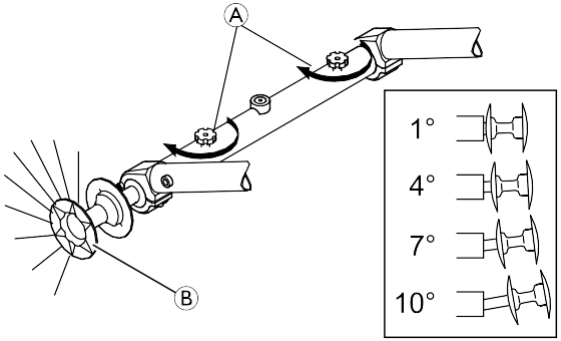

ضبط زاوية انحناء العجلة باستخدام محور العجلة الخلفية Vario-Ax

انتباه!
- لا تفرط فى ربط المسمار المشطوف Ⓐ، حيث إن هذا يمكن أن يؤدي إلى إتلاف آليته.

انتباه!
- تغيير زاوية انحناء العجلة قد يؤدي إلى إضعاف مكابح الانتظار أو إلغاء وظيفتها.

1. قم بفك المسمار المشطوف Ⓐ في محور العجلة الخلفية Vario-Ax.
2. اسحب العجلة من المحور Ⓑ إلى أن يتم ضبط الزاوية المطلوبة.
3. سوف تشعر بصوت تعشيق خفيف عند وصوله إلى أحد المواضع الأربعة المحتملة.

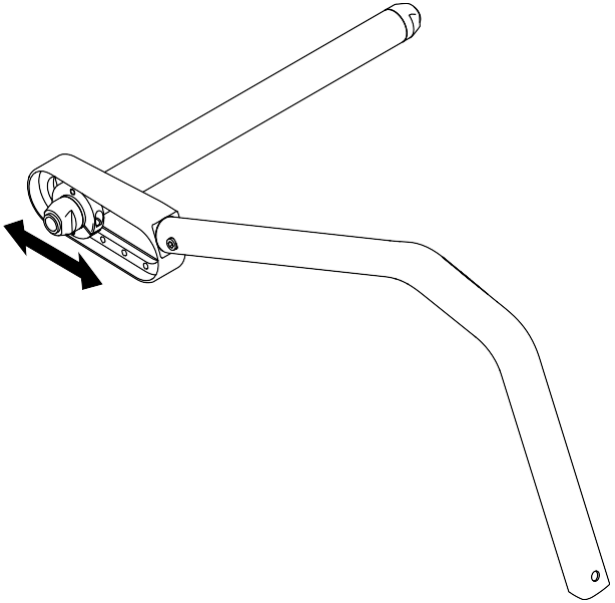

4. أعد ربط المسمار المشطوف Ⓐ.
5. قم بإجراء نفس الإعداد على كلا الجانبين.

3.10 وسادة المقعد

يُوصى باستخدام وسادة مناسبة لتوفير توزيـع متساوٍ للضغط على المقعد.

تنبيه!
خطر عدم الاستقرار
إن إضافة وسادة إلى المقعد من شأنه أن يزيد من ارتفاعك عن الأرض ويمكن أن يؤثر على استقرارك فى جميع الاتجاهات. إذا تم تغيير الوسادة فقد يؤدي ذلك أيضًا إلى تغيير استقرار المستخدم.
– إذا تم تغيير سمك الوسادة، فيجب إجراء إعداد كامل للكرسى المتحرك من قبل تقني مؤهل.

استخدم وسادة مقعد ذات بطانة مضادة للانزلاق أو أشرطة تثبيت خطافية لتجنب انزلاق وسادة المقعد. يتم تثبيت شريط التثبيت الحلقي مسبقًا على غطاء المقعد.

4 الخيارات

4.1 نظام منع الانقلاب

يمنع مانع الانقلاب الكرسي المتحرك من الانقلاب إلى الخلف.

تحذير!
خطر الانقلاب
إن عدم ضبط مانع الانقلاب بشكل صحيح أو عدم عمله قد يؤدي إلى انقلاب الكرسي.
– تأكد دائمًا من أن نظام منع الانقلاب يعمل قبل استخدام الكرسى المتحرك واطلب من تقنى مؤهل ضبطه أو إعادة ضبطه عند الحاجة.
– فى بعض التكوينات، قد يكون استقرار الكرسى المتحرك فى حالة الثبات أقل من 10 درجات؛ وفى هذه الحالة توصى Invacare بشدة باستخدام نظام مضاد / مانع للانقلاب (متوفر كخيار).

تحذير!
خطر الانقلاب
على الأرض غير المستوية أو اللينة، يمكن أن تغوص أداة منع الانقلاب فى الحفر أو مباشرة فى الأرض، مما يحد من وظيفة السلامة الخاصة بها أو يلغى وظيفتها.
– استخدم نظام منع الانقلاب فقط عند السفر على أرضية مستوية وثابتة.

انتباه!
خطر التلف
- لا تدوس أبدًا على نظام منع الانقلاب أو تستخدمه كمساعد لإمالة الكرسى.

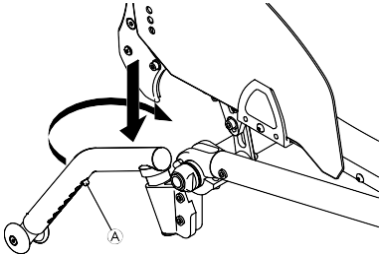

تفعيل نظام منع الانقلاب

1. ادفع مانع الانقلاب إلى الأسفل حتى النهاية ناحية الزنبرك، وقم بتدويره إلى الخلف بزاوية 90 درجة إلى أن يتم تثبيته.

تحذير!
خطر الانقلاب
إذا كان الكرسى المتحرك مزودًا بمانع انقلاب قابل للسحب، فيجب أن يظل دائمًا فى الوضع النشط لسلامة المستخدم.
– يمكن إيقاف تشغيله مؤقتًا للتغلب على عقبة لا يمكنه اجتيازها إذا كان فى الوضع النشط.
– لا تترك المستخدم بمفرده أبدًا فى كرسيه المتحرك مع إيقاف تشغيل مانع الانقلاب.

إلغاء تنشيط نظام منع الانقلاب

1. ادفع مانع الانقلاب إلى الأسفل حتى النهاية ناحية الزنبرك، وقم بتدويره نحو الداخل بزاوية 90 درجة إلى أن يتم تثبيته.

ضبط الموضع

1. اضغط على الدبوس الزنبركي Ⓐ من مانع الانقلاب ثم ادفع القسم الداخلي إلى الموضع المطلوب. اسمح للدبوس الزنبركي بالتعشيق في الفتحة الأقرب.

ℹ إذا كانت هناك حاجة إلى التعديلات الإضافية في الارتفاع و/أو الموضع، راجع تقني مؤهل.

4.2 حزام الوضعية

يمكن تجهيز الكرسي المتحرك بحزام وضعية. يمنع المستخدم من الانزلاق إلى الأسفل في الكرسي المتحرك أو من السقوط من الكرسي المتحرك. حزام الوضعية ليس جهاز تحديد للموقع.

⚠ **تحذير!**

خطر الإصابة الخطيرة / الاختناق

يمكن أن يؤدي الحزام المرتخي إلى انزلاق المستخدم للأسفل وتعرضه لخطر الاختناق.

- يجب أن يتم تركيب حزام الوضعية من قبل تقني مؤهل ويتم تجهيزه بواسطة أخصائي رعاية صحية.
- تأكد دائمًا من أن حزام الوضع مثبت بشكل محكم عبر الجزء السفلي من الحوض.
- في كل مرة يتم فيها استخدام حزام الوضعية، تحقق من ملاءمته بشكل صحيح. يؤثر تغيير زاوية المقعد و/أو مسند الظهر والوسادة وحتى ملابسك على ملاءمة الحزام.

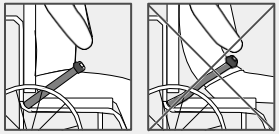

إغلاق وفتح حزام الوضعية

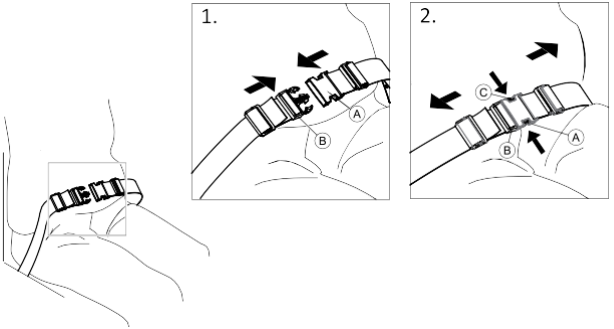

تأكد من أنك تجلس بشكل مستقيم على المقعد وأن الحوض مستقيم ومتماثل قدر الإمكان.

1. لإغلاقه، ادفع القفل Ⓐ إلى داخل مشبك الإبزيم Ⓑ.
2. لفتحه، اضغط على زر Ⓒ PRESS واسحب القفل Ⓐ إلى خارج مشبك الإبزيم Ⓑ.

ضبط الطول

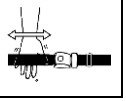	يتمتع حزام الوضعية بطول جيد، حيث توجد مساحة كافية لليد المسطحة بين الجسم والحزام.

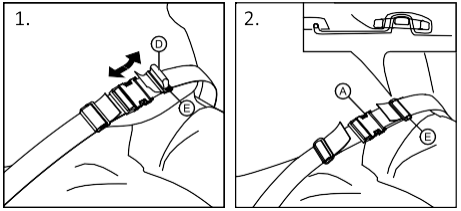

1. قم بتقصير الحلقة Ⓓ أو تمديدها حسب الحاجة.
2. أدخل الحلقة Ⓓ عبر المشبك Ⓐ والإبزيم البلاستيكي Ⓔ إلى أن تصبح الحلقة مسطحة.
3. تأكد من أن الحلقة Ⓓ مثبتة بشكل مثالي في المشبك البلاستيكي Ⓔ.
4. قم بتأمين التعديل الجديد باستخدام طرف الحزام المثبت في المشبك Ⓔ.

تحذير!
خطر الانزلاق والاختناق / خطر السقوط
- قم بإجراء التعديلات على كلا الجانبين بالتساوي، بحيث يبقى مشبك الإبزيم في وضع مركزي.
- تأكد من أن كلا طرفي الحزام تم تثبيتهما مرتين في المشبك Ⓔ لتجنب ارتخاء الحزام.
- تأكد من عدم تعلق الأحزمة في أسلاك العجلة الخلفية.

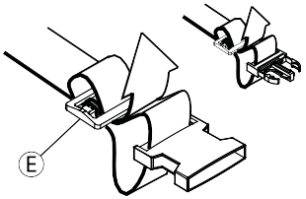

4.3 الملحق عند استخدام حزام التموضع

تنبيه!
خطر الانزلاق
– يجب أن يكون الحزام محكمًا على الجسم.
– إذا تم تعديل طول الحزام ليتناسب مع ارتفاع نوع واحد من وسادة المقعد، فمن المهم استخدام هذه الوسادة. إذا تم استبدال وسادة المقعد، فيجب تعديل طول الحزام.

يمكن تركيب أحزمة التثبيت التي تحمل علامة CE لغرض استخدامها على الكراسي المتحركة، على الكرسي مع الحفاظ على علامة CE. يجب أن يتم تركيب حزام التثبيت من قبل أخصائي رعاية صحية ويتم تركيبه من قبل تقني مؤهل.

الغرض من استخدام الحزام للتثبيت، هو تثبيت المستخدم وإعطائه وضعية أفضل.

4.4 عجلات النقل

إذا كان الكرسي المتحرك الخاص بك عريضًا جدًا لتطبيقات معينة، مثل القطارات/الطائرات، والممرات الضيقة، والأبواب الضيقة، فيمكن استخدام عجلات النقل.

تحذير!
خطر وقوع حوادث خطيرة
– عند استخدام عجلات النقل، فلن يعود لفرامل الانتظار أي تأثير ولن تتمكن من التحكم في الكرسي المتحرك الخاص بك عبر حواف اليد.

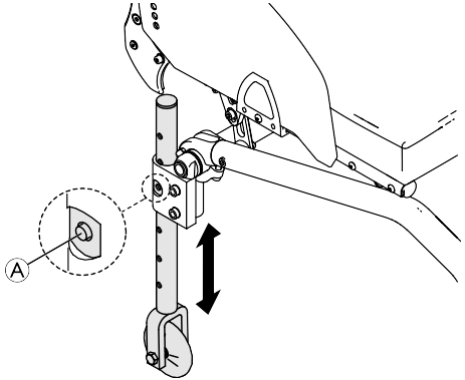

التبديل إلى عجلات النقل

1. قم بخفض عجلات النقل إلى وضع التشغيل. للقيام بذلك، اضغط على الدبوس Ⓐ إلى الداخل إلى أن تتمكن من سحب الأنبوب إلى الأسفل.
2. اضغط على الدبوس الثاني إلى الداخل.
3. اسحب الأنبوب إلى الأسفل أكثر إلى أن ينشبك الدبوس في الفتحة.
4. انقل الكرسي المتحرك إلى جسم مستقر (إطار الباب، أو طاولة ثقيلة)، والذي يمكنك استخدامه للدعم والإمساك به بقوة بيد واحدة.
5. قم بإمالة الكرسي المتحرك إلى أن ترتفع العجلة الخلفية على الجانب المقابل عن الأرض.

   قبل إزالة العجلات الخلفية، يجب ألا تزيد المسافة بين عجلات النقل التي تم خفضها والأرضية عن 2 سم.

6. قم بإزالة العجلة الخلفية، ← 3.7 إزالة العجلات الخلفية وتركيبها، الصفحة 44.
7. كرر العملية على الجانب الآخر.

التبديل من عجلات النقل إلى العجلات الخلفية

1. انقل الكرسي المتحرك إلى جسم مستقر، والذي يمكنك استخدامه للدعم والإمساك به بقوة بيد واحدة.
2. قم بإمالة الكرسي المتحرك إلى أن ترتفع عجلة النقل على الجانب المقابل قليلًا عن الأرض.
3. قم بتركيب العجلة الخلفية مرة أخرى على المحور القابل للإزالة، ← 3.7 إزالة العجلات الخلفية وتركيبها، الصفحة 44.
4. قم بإرجاع عجلات النقل إلى الوضع غير النشط.
5. كرر العملية على الجانب الآخر.

4.5 حامل العكاز

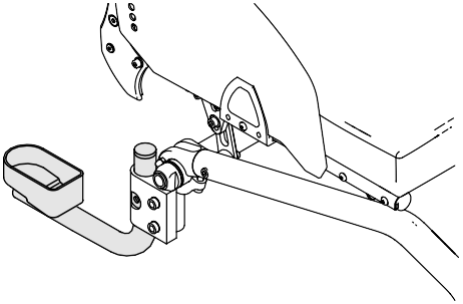

تحذير!
خطر الانقلاب
تأكد من أن حامل العكاز لا يبرز أبعد من القطر الخارجي للعجلة الخلفية.

انتباه!
خطر التلف
– لا تقف أبدًا على حامل العكاز أو تستخدمه كمساعد لإمالة الكرسي.

1. ضع العكاز في الحامل.
2. قم بتثبيت الجزء العلوي من العكاز على مسند الظهر.

4.6 مساعد الإمالة

باستخدام مساعد الإمالة، يستطيع المساعد إمالة الكرسي المتحرك بسهولة أكبر، من أجل التنقل بين الخطوات على سبيل المثال.

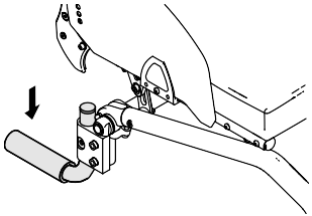

تحذير!
خطر الانقلاب
تأكد من أن مساعد الإمالة لا يبرز أبعد من القطر الخارجي للعجلة الخلفية.

1. امسك الكرسي المتحرك من مقابض الدفع.
2. اضغط على مساعد الإمالة بقدمك وأمسك الكرسي المتحرك في الوضع المائل حتى يتخطى العائق.

4.7 نظام التعليق

تحذير!
خطر الإصابة
إذا تم تركيب نظام التعليق، فإن مركز ثقل الكرسي المتحرك سيتغير، مما يزيد من خطر الانقلاب إلى الخلف.
– تأكد من ضبط واقي الطين بشكل صحيح لتجنب انحشار الأصابع بين واقي الطين والعجلة الخلفية. إذا لزم الأمر، فاتصل بتقني مؤهل.
– لا تغير إعدادات نظام التعليق أبدًا. يجب عليك دائمًا الرجوع إلى تقني مؤهل لإجراء التعديلات.

4.8 مضخة الهواء

تم تجهيز مضخة الهواء بوصلة صمام تتوافق مع مجموعة مختلفة من الصمامات.

1. قم بإزالة غطاء الغبار من وصلة الصمام.
2. ادفع وصلة الصمام إلى الصمام المفتوح الموجود على العجلة، ثم قم بضخ العجلة إلى أعلى.

4.9 الإضاءة السلبية

يمكنك تركيب العاكسات على العجلات الخلفية.

5 التركيب

5.1 معلومات عن السلامة

تنبيه!
خطر الإصابة
- قبل استخدام الكرسى المتحرك، يجب التحقق من حالته العامة ووظائفه الرئيسية، جدول الصيانة.

سيقوم المورد بتزويدك بالكرسي المتحرك جاهزًا للاستخدام. سيقوم مقدم الخدمة الخاص بك بشرح الوظائف الرئيسية والتأكد من أن الكرسي المتحرك يلبي احتياجاتك ومتطلباتك.

يجب أن يتم إجراء تعديلات موضع المحور ودعامات العجلات من قبل تقني مؤهل.

6 استخدام الكرسي المتحرك

6.1 معلومات عن السلامة

تحذير!
خطر الحوادث
يمكن أن يكون ضغط الإطارات غير المتساوي له تأثير كبير على التعامل مع الكرسى المتحرك.
- التحقق من ضغط الإطارات قبل كل رحلة.

تحذير!
خطر السقوط من الكرسى المتحرك
عند استخدام عجلات أمامية صغيرة، قد يعلق الكرسي المتحرك عند الأرصفة أو فى أخاديد الأرضية.
– تأكد من أن العجلات الأمامية مناسبة للسطح الذي تتحرك عليه.

تنبيه!
خطر السحق
قد تكون هناك فجوة صغيرة جدًا بين العجلة الخلفية وواقى الطين ومكابح الانتظار مع وجود خطر تعرض أصابعك للانحصار.
- تأكد من دفع الكرسى المتحرك دائمًا باستخدام إطارات اليد فقط.

أنظمة الكشف عن السرقة والمعادن

في حالات نادرة، قد تؤدي المواد المستخدمة في الكرسي المتحرك إلى تنشيط أنظمة الكشف عن السرقة والمعادن.

6.2 الكبح أثناء الاستخدام

أثناء تحركك، يمكنك الكبح (استخدام المكابح) عن طريق نقل القوة إلى حافة المكابح باستخدام يديك.

تحذير!
خطر الانقلاب
إذا قمت بتشغيل مكابح الانتظار أثناء تحركك، فقد لا يمكن السيطرة على اتجاه الحركة، وقد يتوقف الكرسي المتحرك فجأة، مما قد يؤدي إلى الاصطدام أو سقوطك.
لا تقم أبدًا بتشغيل مكابح الانتظار أثناء تحركك بالكرسي.

تحذير!
خطر الحوادث
– استخدم دائمًا مكابح الانتظار لتأمين الكرسى المتحرك فى أثناء التوقفات القصيرة أو الطويلة.

تنبيه!
خطر حرق اليدين
إذا قمت بالكبح لفترة طويلة، يتم إنتاج قدر كبير من الحرارة الاحتكاكية عند حواف المكابح.
- ارتدي القفازات المناسبة.

1. امسك حواف الكرسي المتحرك واضغط عليها بالتساوي بكلتا يديك حتى يتوقف الكرسي المتحرك.

6.3 ركوب الكرسي المتحرك والنزول عنه

تحذير!
خطر الانقلاب
هناك خطر كبير للانقلاب أثناء النقل.
– لا تدخل وتخرج بدون مساعدة إلا إذا كنت قادرًا جسديًا على القيام بذلك.
– عند النقل، ضع نفسك فى أقصى مكان ممكن للخلف فى المقعد. سيؤدي هذا إلى منع تلف التنجيد واحتمال انقلاب الكرسي المتحرك للأمام.
– تأكد من أن كلا العجلتين متجهتين للأمام مباشرة.

تحذير!
خطر الانقلاب
من الممكن أن ينقلب الكرسى المتحرك إلى الأمام إذا وقفت على مسند القدمين.
– لا تقف أبدًا على مسند القدمين عند الركوب والنزول.

تنبيه!
إذا قمت بتحرير المكابح أو إتلافها، فقد يتدحرج الكرسى المتحرك إلى خارج نطاق السيطرة.
- لا تعتمد على المكابح عند الدخول والخروج.

انتباه!
قد تتعرض واقيات الطين ومساند الأذرع للتلف.
- لا تجلس أبدًا على واقيات الطين أو مساند الأذرع عند الدخول والخروج.

1. قم بدفع الكرسي المتحرك إلى أقرب مكان ممكن من المقعد الذي تريد الانتقال إليه.
2. استخدم مكابح الانتظار.
3. قم بإزالة مساند الذراعين أو حركها إلى الأعلى بعيدًا عن الطريق.
4. ضع قدميك على الأرض.
5. امسك الكرسي المتحرك، وإذا لزم الأمر، أمسك أيضًا بجسم ثابت بالقرب منه.
6. تحرك ببطء نحو الكرسي.

6.4 قيادة وتوجيه الكرسي المتحرك

يمكنك قيادة وتوجيه الكرسي المتحرك باستخدام عجلات التوجيه. قبل القيادة بدون مساعد، عليك أن تحدد نقطة الانقلاب في كرسيك المتحرك.

تحذير!
خطر الانقلاب
يمكن أن ينقلب الكرسي المتحرك إلى الخلف.
– عند العثور على نقطة الانقلاب، يجب على المساعد أن يقف مباشرة خلف الكرسي المتحرك للإمساك به في حالة انقلابه.
– لمنع الانقلاب، قم بتثبيت جهاز مضاد للانقلاب.

تحذير!
خطر الانقلاب
يمكن أن يميل الكرسي المتحرك إلى الأمام.
- عند إعداد الكرسي المتحرك الخاص بك، اختبر سلوكه من حيث الميل إلى الأمام واضبط أسلوب قيادتك وفقًا لذلك.

تنبيه!
يمكن أن يؤثر الحمل الثقيل المعلق على مسند الظهر على مركز ثقل الكرسى المتحرك.
- قم بتغيير أسلوب قيادتك وفقًا لذلك.

تحديد نقطة الانقلاب

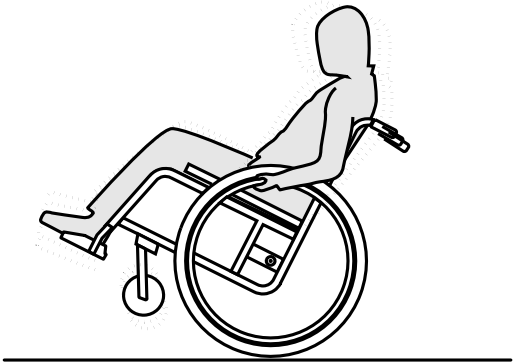

1. أطلق المكابح.
2. قم بالتدحرج إلى الخلف لمسافة قصيرة، وأمسك بكلا حافتي العجلة بقوة ثم ادفع للأمام بركلة خفيفة.
3. إن التغير في الوزن والتوجيه في اتجاهات متعاكسة باستخدام حواف التوجيه سوف يمكّنك من تحديد نقطة الانقلاب.

6.5 تخطي درج السلم والأرصفة

تحذير!
خطر الانقلاب
عند تجاوز درج السلم، من الممكن أن تفقد توازنك وتقلب الكرسى المتحرك.
– اقترب دائمًا من الدرجات والأرصفة ببطء وبحذر.
– لا تصعد أو تنزل من درجات يزيد ارتفاعها عن 25 سم.

تنبيه!
يمنع مانع الانقلاب المنشط الكرسي المتحرك من الانقلاب إلى الخلف.
- قم بإلغاء تنشيط مانع الانقلاب قبل صعود الدرج أو الأرصفة، أو النزول عنها.

مع وجود مساعد

نزول المنحدرات

1. قم بتحريك الكرسي المتحرك حتى يصل إلى حافة الرصيف وأمسك بمقابض الكرسي.
2. يجب على المساعد أن يمسك بمقبضي الدفع، ويضع قدمًا واحدة على مساعد الإمالة (إذا كان مثبتًا) بحيث يميل الكرسي المتحرك إلى الخلف حتى ترتفع العجلات الأمامية عن الأرض.
3. يجب على المساعد بعد ذلك تثبيت الكرسي المتحرك في هذا الوضع، ثم دفعه بعناية إلى أسفل الدرجة ثم إمالته إلى الأمام حتى تعود العجلات الأمامية إلى الأرض.

صعود درجة

تحذير!
خطر الإصابات الخطيرة
إن صعود السلالم والأرصفة بشكل متكرر قد يؤدي إلى كسر ظهر الكرسى المتحرك قبل المدة المتوقعة بسبب الإجهاد. من الممكن أن يسقط المستخدم من الكرسى المتحرك.
– استخدم دائمًا مساعد الإمالة عند صعود الدرج أو الأرصفة.

1. قم بتحريك الكرسي المتحرك إلى الخلف حتى تلمس العجلات الخلفية حافة الرصيف.
2. يجب على المساعد إمالة الكرسي المتحرك باستخدام مقبضي الدفع بحيث ترتفع العجلات الأمامية عن الأرض، ثم سحب العجلات الخلفية فوق الرصيف حتى يمكن وضع العجلات الأمامية مرة أخرى على الأرض.

من دون مساعد

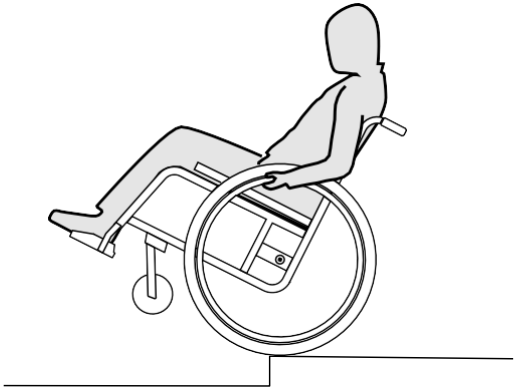

تحذير!
خطر الانقلاب
عند النزول على درجة دون مساعد، قد تنقلب إلى الخلف إذا لم تتمكن من التحكم في الكرسي المتحرك الخاص بك.
– أولاً، تعلم كيفية النزول على الدرج بمساعدة مساعد.
– تعلم كيفية تحقيق التوازن على العجلات الخلفية، 6.4 قيادة الكرسي المتحرك وتوجيهه، الصفحة 33.

نزول المنحدرات

1. قم بتحريك الكرسي المتحرك مباشرة إلى حافة الرصيف، ثم ارفع العجلات الأمامية وحافظ على توازن الكرسي المتحرك.
2. الآن قم بتحريك العجلات الخلفية ببطء فوق حافة الرصيف. أثناء القيام بذلك، أمسك حواف العجلة بقوة بكلتا يديك حتى تعود العجلات الأمامية إلى الأرض.

6.6 الصعود والنزول على الدرج

تحذير!
خطر الانقلاب
عند صعود السلالم، قد تفقد توازنك وينقلب الكرسي المتحرك الخاص بك.
- استخدم دائمًا مساعدين اثنين عند صعود السلالم التي تحتوي على أكثر من درجة واحدة.

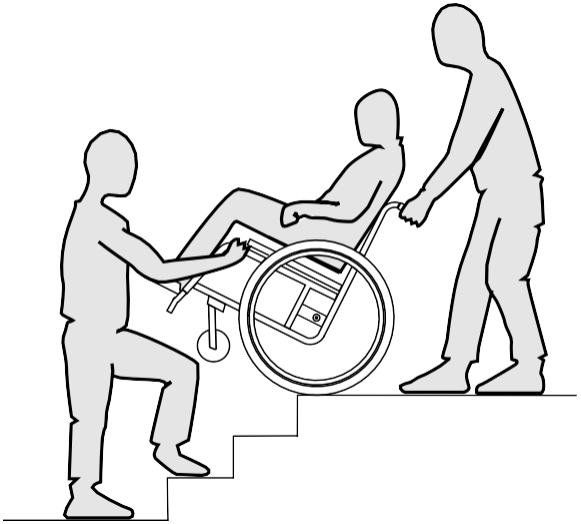

1. يمكنك الصعود والنزول على الدرج من خلال اتخاذ خطوة واحدة في كل مرة، كما هو موضح أعلاه. يجب أن يقف المساعد الأول خلف الكرسي المتحرك ممسكًا بمقابض الدفع. يجب أن يمسك المساعد الثاني بجزء صلب من الإطار الأمامي لتثبيت الكرسي المتحرك من الأمام.

6.7 التعامل مع المدارج والمنحدرات

تحذير!
المخاطر الناجمة عن خروج الكرسى المتحرك عن السيطرة عند التنقل على المنحدرات أو الأسطح المتدرجة، قد ينقلب الكرسى المتحرك الخاص بك إلى الخلف أو إلى الأمام أو إلى الجانبين.
– تأكد من وجود مساعد خلف الكرسى المتحرك عند الاقتراب من المنحدرات الطويلة.
– تجنب المنحدرات الجانبية.
– تجنب المنحدرات التى تزيد عن 7 درجات.
– تجنب الاهتزاز عند تغيير الاتجاه على المنحدر.

تنبيه!
قد ينحرف الكرسي المتحرك الخاص بك حتى على الأرض المنحدرة قليلًا إذا لم تتمكن من التحكم فيه باستخدام حواف اليد.
- استخدم مكابح الانتظار إذا كان الكرسي المتحرك الخاص بك ثابتًا على أرض مائلة.

صعود المنحدرات

لكي تصعد منحدرًا، يجب عليك خلق بعض الزخم، والحفاظ على هذا الزخم، والتحكم في الاتجاه في نفس الوقت.

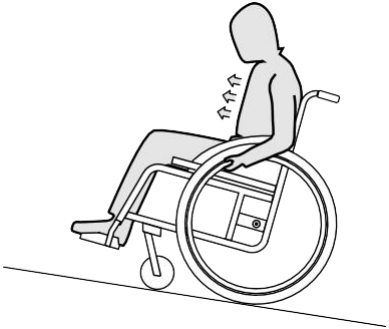

1. اثنِ الجزء العلوي من جسمك إلى الأمام وادفع الكرسي المتحرك بضربات سريعة وقوية على كلا حافتي الكرسي.

نزول المنحدرات

عند النزول من المنحدرات، من المهم التحكم في اتجاهك وسرعتك بشكل خاص.

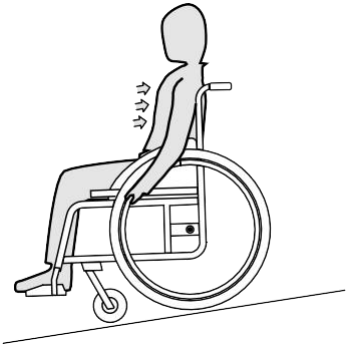

1. اتكئ إلى الخلف واترك حواف المقود تمر عبر يديك بعناية. يجب أن تكون قادرًا على إيقاف الكرسي المتحرك في أي وقت عن طريق الإمساك بحواف الكرسي.

تنبيه!
خطر حرق اليدين.
إذا قمت بالكبح لفترة طويلة، يتم إنتاج قدر كبير من الحرارة الاحتكاكية عند حواف المكابح.
- ارتدي القفازات المناسبة.

6.8 الاستقرار والتوازن عند الجلوس

تتطلب بعض الأنشطة والأفعال اليومية الانحناء للأمام أو الجانبين أو للخلف خارج الكرسي المتحرك. وهذا له تأثير كبير على استقرار الكرسي المتحرك.
للحفاظ على توازنك في جميع الأوقات، قم بما يلي:

الانحناء إلى الأمام

تحذير!
خطر السقوط
إذا انحرفت إلى الأمام خارج الكرسى المتحرك، فمن الممكن أن تسقط منه.
– لا تنحنى أبدًا للأمام كثيرًا ولا تتحرك للأمام فى مقعدك للوصول إلى شيء ما.
– لا تنحني للأمام بين ركبتيك لالتقاط شيء ما من على الأرض.

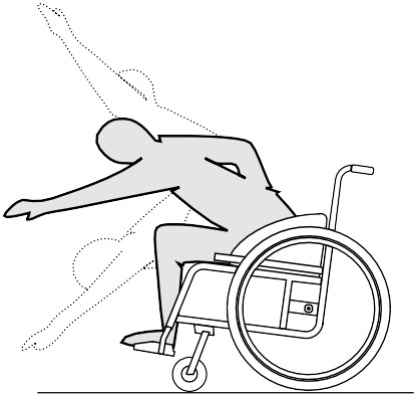

1. وجه العجلات الأمامية نحو الأمام. (للقيام بذلك، حرك الكرسي المتحرك إلى الأمام قليلًا ثم إلى الخلف مرة أخرى.)
2. استخدم كلا مكابح الانتظار.
3. عند الانحناء للأمام، يجب أن يظل الجزء العلوي من جسمك فوق العجلات الأمامية.

الوصول للخلف

تحذير!
خطر السقوط
إذا انحنيت إلى الخلف كثيرًا، فقد يؤدي ذلك إلى انقلاب الكرسى المتحرك الخاص بك.
– لا تتكئ على مسند الظهر.
– استخدم جهازًا مضادًا للانقلاب.

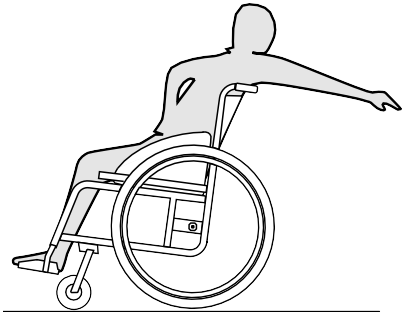

1. وجه العجلات الأمامية نحو الأمام. (للقيام بذلك، حرك الكرسي المتحرك إلى الأمام قليلًا ثم إلى الخلف مرة أخرى.)
2. لا تستخدم مكابح الانتظار.
3. عند الوصول للخلف لا تحاول الوصول للخلف كثيراً لدرجة أن تضطر لتغيير وضعية جلوسك.

6.9 نقل الكرسي المتحرك المشغول بالراكب في مركبة

حتى عندما يتم تأمين الكرسي المتحرك بشكل صحيح ويتم استيفاء القواعد التالية، فقد تحدث إصابات للركاب في حالة الاصطدام أو التوقف المفاجئ. ولهذا السبب، توصي شركة Invacare بشدة بنقل مستخدم الكرسي المتحرك إلى المركبة مع وضع حزام الوضعية عليه. لا تقم بعمل أي تغييرات أو استبدالات على أي أجزاء من الكرسي المتحرك (مثل الهيكل أو الإطار أو الأجزاء) دون الحصول على موافقة كتابية من شركة Invacare. تم اختبار الكرسي المتحرك بنجاح وفقًا لمتطلبات المعيار ISO 7176-19.

تحذير!
خطر الإصابة الخطيرة أو التلف
لاستخدام الكرسى المتحرك كمقعد فى المركبة يجب أن يكون ارتفاع مسند الظهر 400 ملم على الأقل.

لنقل الكرسي المتحرك مع المستخدم في السيارة، يجب تركيب نظام تقييد في المركبة. يجب أن تتم الموافقة على ربطات الكراسي المتحركة وأنظمة تقييد الركاب وفقًا للمعيار ISO 10542-1. اتصل بممثل Invacare أو مقدم الخدمات التابع له للحصول على مزيد من المعلومات حول الحصول على نظام تقييد معتمد ومتوافق وحول كيفية تثبيته.

تحذير!

إذا كان من المستحيل، لأي سبب من الأسباب، نقل مستخدم الكرسي المتحرك إلى مقعد السيارة، فيمكن استخدام الكرسي المتحرك كمقعد في مركبة إذا تم اتباع الإجراءات واللوائح التالية. يجب تركيب مجموعة النقل (اختياري) على الكرسي المتحرك لهذا الغرض.

– يجب تأمين الكرسي المتحرك في مركبة باستخدام نظام تثبيت الكرسي المتحرك ذي الأربع نقاط.
– يجب على المستخدم ارتداء نظام تقييد مكون من ثلاث نقاط مثبت بالمركبة.

تحذير!

يجب استخدام أجهزة تقييد السلامة فقط عندما يبلغ وزن مستخدم الكرسى المتحرك 22 كلغ أو أكثر (ISO-7176-19).
– لا تستخدم الكرسى المتحرك كمقعد فى المركبة عندما يكون وزن المستخدم أقل من 22 كلغ.

تحذير!

– قبل الرحلة، اتصل بالشخص المسؤول عن النقل واطلب معلومات حول القدرة على استيعاب المعدات المطلوبة أدناه.
– تأكد من وجود مساحة خالية كافية حول الكرسي المتحرك والمستخدم لتجنب احتكاك المستخدم بركاب المركبة الآخرين أو الأجزاء غير المبطنة من المركبة أو خيارات الكرسي المتحرك أو نقاط تثبيت نظام التقييد.
– توخ الحذر عند تثبيت نظام تقييد الركاب من أجل تثبيت إبزيم حزام الأمان بحيث لا تلمس مكونات الكرسي المتحرك زر التحرير في أثناء وقوع حادث.

تحذير!

– تأكد من عدم تعرض نقاط الربط بالكرسي المتحرك للتلف، ومن أن مكابح الانتظار تعمل بكامل طاقتها.
– يُوصى باستخدام إطارات مقاومة للثقب في أثناء النقل لتجنب مشاكل المكابح بسبب انخفاض ضغط الإطارات.

تحذير!

قد تحدث إصابة أو ضرر بسبب مكونات الكرسي المتحرك أو خياراته التي تصبح مرتخية أثناء الاصطدام أو التوقف المفاجئ.
– تأكد من إزالة جميع المكونات والخيارات القابلة للإزالة أو الفصل من الكرسي المتحرك وتخزينها بشكل آمن في المركبة.
– من الضروري أن يقوم مقدم الخدمة بفحص الكرسى المتحرك الخاص بك بعد وقوع حادث أو تصادم وما إلى ذلك.

الانحدارات والمنحدرات:

تحذير!
خطر الإصابة
قد يتحرك الكرسى المتحرك للأمام/للخلف بشكل لا يمكن السيطرة عليه عن طريق الخطأ.
– لا تترك المستخدم أبدًا دون مراقبة عند نقل الكرسى المتحرك لأعلى أو لأسفل المنحدرات.

ولهذا السبب، توصي شركة Invacare بشدة بنقل مستخدم الكرسي المتحرك إلى المركبة مع وضع حزام الوضع عليه.

انتباه!
– يرجى الرجوع إلى أدلة المستخدم المرفقة مع أنظمة التقييد.
– قد تختلف الرسوم التوضيحية التالية حسب مورد نظام التقييد.

يؤثر اختيار تهيئة الكرسي المتحرك (عرض المقعد وعمقه، قاعدة العجلات) على القدرة على المناورة والوصول إلى المركبات الآلية.

تأمين الكرسي المتحرك بنظام تثبيت رباعي النقاط

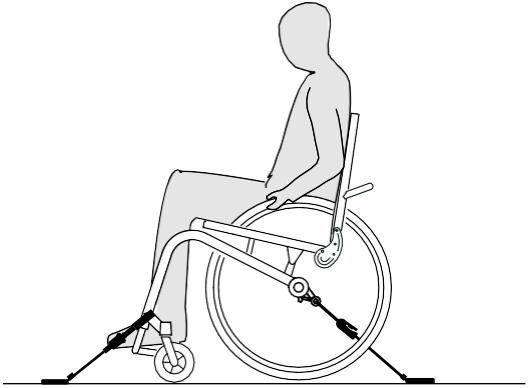

تحذير!
– ضع الكرسى المتحرك بحيث يكون المستخدم مواجهًا للأمام فى اتجاه حركة المركبة.
– قم بتفعيل مكابح انتظار الكرسى المتحرك.
– قم بتنشيط مانع الانقلاب (إذا كان مثبتًا).

يتم تمييز نقاط ربط الكرسي المتحرك حيث يتم تثبيت نظام التقييد برموز الخطاف المفاجئ (انظر الأشكال والقسم التاليين، 2.2 العلامات والرموز الموجودة على المنتج، الصفحة 11).

1. باستخدام الأشرطة الأمامية والخلفية لنظام التقييد رباعي النقاط، قم بتأمين الكرسي المتحرك على قضبان المركبة. انظر دليل المستخدم المرفق مع نظام التقييد المكون من 4 نقاط.

مواضع ربط الجانب الأمامي لأشرطة الحزام:

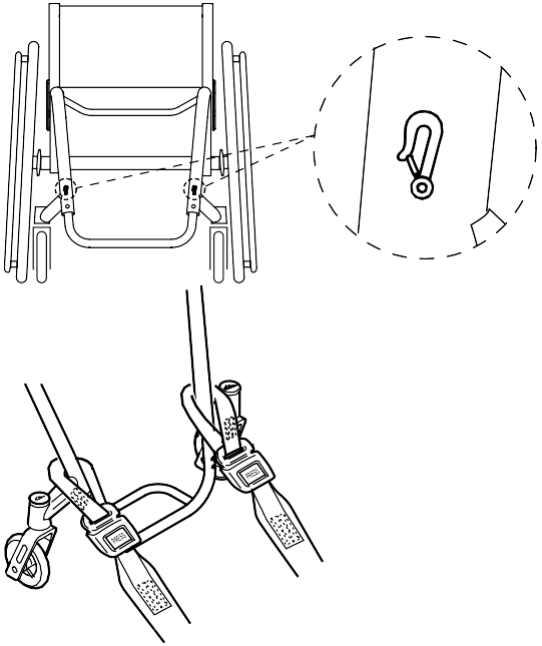

1. قم بتركيب الأشرطة الأمامية فوق دعامات العجلات كما هو موضح في الشكلين أعلاه (انظر موقع ملصقات التثبيت).
2. قم بربط الأشرطة الأمامية بنظام القضبان مع الرجوع إلى إرشادات أفضل الممارسات الموصى بها من الشركة المصنعة لحزام الأمان.
3. حرر مكابح الانتظار واربط الأشرطة الأمامية عن طريق سحب الكرسي المتحرك إلى الخلف من الخلف.
4. أعد ضبط مكابح الانتظار.

مواضع ربط الخطافات الجانبية الخلفية:

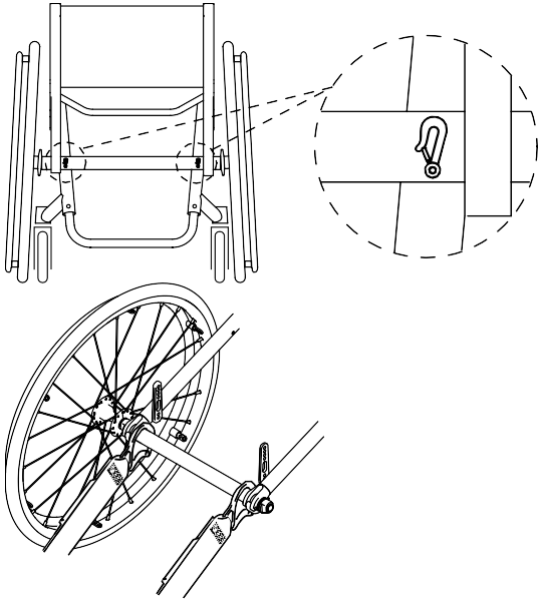

1. قم بربط الأشرطة الخلفية بنظام القضبان مع الرجوع إلى إرشادات أفضل الممارسات الموصى بها من الشركة المصنعة لحزام الأمان.
2. شد الأشرطة.

انتباه!
– تأكد من أن الخطافات المفاجئة مغطاة بمادة مقاومة للانزلاق لتجنب الانزلاق الجانبي على المحور.

انتباه!
– تأكد من أن المكابس مثبتة بالكامل على كلا الجانبين وموجودة في نفس موضع الجزء المفرغ من القضبان.
– تأكد من أن الزاوية بين القضبان والأشرطة تقع بين 40 درجة و45 درجة.

تركيب حزام وضعية الجسم

تحذير!
يمكن استخدام حزام الوضعية بالإضافة إلى نظام تقييد الركاب المعتمد (حزام ثلاثي النقاط) ولكن لا يمكن استخدامه كبديل له.

1. قم بضبط حزام الوضعية ليناسب راكب الكرسي المتحرك، راجع القسم 2.4 حزام الوضعية، الصفحة 25.

تثبيت نظام التقييد ثلاثي النقاط

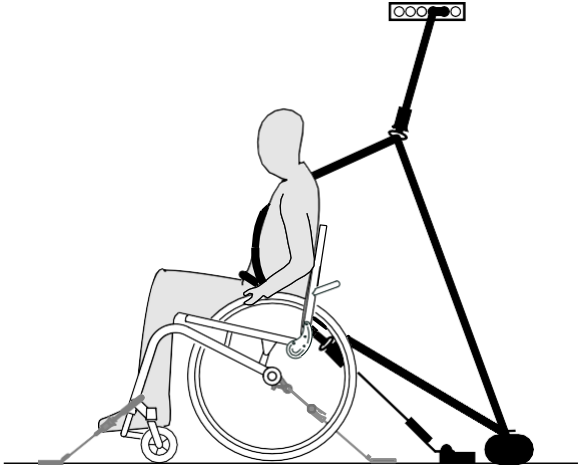

انتباه!
قد تختلف الرسوم التوضيحية أعلاه حسب مورد نظام التقييد.

تحذير!

– تأكد من أن نظام تقييد الراكب ثلاثي النقاط يناسب جسم المستخدم بشكل محكم قدر الإمكان دون الشعور بعدم الراحة وعدم التواء أي جزء منه.
– تأكد من عدم إبعاد نظام تقييد الراكب ثلاثي النقاط عن جسم المستخدم بواسطة أجزاء من الكرسى المتحرك مثل مساند الذراعين أو العجلات وما إلى ذلك.
– تأكد من أن نظام تقييد الراكب ثلاثي النقاط لديه مسار واضح من المستخدم إلى نقطة التثبيت دون تدخل من أي جزء من المركبة أو الكرسى المتحرك أو المقعد.
– تأكد من أن حزام الفخذين يناسب بشكل مريح حوض الراكب ولا يسمح له بالصعود إلى منطقة البطن.
– تأكد من أن المستخدم قادر على الوصول إلى آلية التحرير دون مساعدة.

1. قم بتثبيت نظام تقييد الراكب ثلاثي النقاط بالرجوع إلى دليل المستخدم المرفق مع نظام التقييد ثلاثي النقاط الخاص بك.

انتباه!

– قم بوضع حزام الحوض المقيد الملحق بنظام التقييد المكون من ثلاثة نقاط فى الأسفل عبر الحوض بحيث تكون زاوية حزام الحوض ضمن المنطقة المفضلة (A) من 30 درجة إلى 75 درجة بالنسبة إلى الأفقى. يفضل استخدام زاوية أكثر انحدارًا، ولكن لا تتجاوز 75 درجة أبدًا.

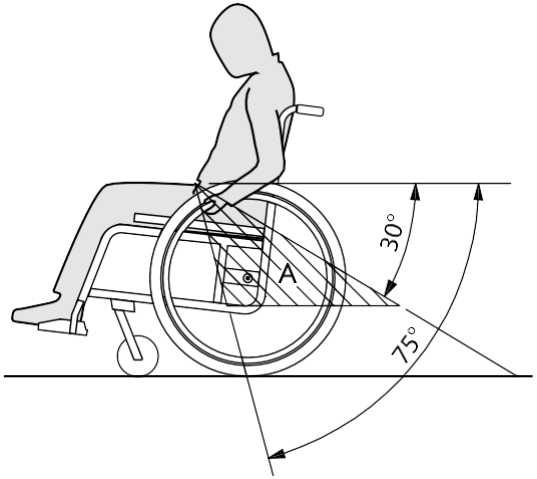

7 النقل

7.1 معلومات عن السلامة

تحذير!
خطر الإصابة إذا لم يتم تأمين الكرسي المتحرك بشكل صحيح
في حالة وقوع حادث أو مناورة كبح أو ما إلى ذلك، قد تتعرض لإصابات خطيرة بسبب أجزاء الكرسي المتحرك المتطاير.
– قم دائمًا بإزالة العجلات الخلفية عند نقل الكرسي المتحرك.
– قم بتأمين جميع مكونات الكرسي المتحرك في وسيلة النقل بشكل محكم لمنعها من الانفصال أثناء الرحلة.
– عند نقل الكرسي المتحرك غير المشغول في السيارة أو الطائرة، تأكد من طيه وتأمينه.

انتباه!
قد يؤثر التآكل والتآكل المفرط على قوة الأجزاء الحاملة للأوزان.
– لا تسحب الكرسى المتحرك على الأسطح الكاشطة من دون تركيب العجلات به (على سبيل المثال، سحب الإطار فوق الأسفلت).

7.2 طي/فتح مسند الظهر

طي مسند الظهر

1. قم بإزالة وسادة المقعد، إذا كانت موجودة.
2. ارفع واقي الملابس قليلًا ثم اطوه -إذا كان موجودًا- إلى الداخل ناحية مسند الظهر على كلا الجانبين.
3. اسحب السلك الموجود في الجزء الخلفي من الكرسي المتحرك، ثم قم بطي مسند الظهر إلى الأمام إلى أن يتم تعشيقه.
4. من الممكن الآن رفع الكرسي المتحرك باستخدام قضيب مسند الظهر.

فك طي مسند الظهر

انتباه!
– عند فك طى الكرسى المتحرك، لا تسحب دعامة مسند الظهر دون تحرير مسند الظهر مسبقًا باستخدام السلك.
– تأكد من تعشيق مسند الظهر بشكل كامل على الإطار قبل استخدام الكرسي المتحرك مرة أخرى.

1. اسحب السلك الموجود بظهر الكرسي المتحرك.
2. اسحب مسند الظهر إلى الخلف باستخدام دعامة مسند الظهر، إلى أن يتم تعشيق أنبوب مسند الظهر على جانبي الإطار.
3. أعد طي واقي الملابس مرة أخرى إلى موضعه على كلا الجانبين.

7.3 إزالة العجلات الخلفية وتركيبها

تحذير!
خطر الانقلاب
إذا لم يتم تثبيت المحور القابل للإزالة للعجلة الخلفية بشكل كامل، فقد تصبح العجلة فضفاضة أثناء الاستخدام. يمكن أن يؤدي ذلك إلى الانقلاب.
- تأكد دائمًا من أن المحاور القابلة للإزالة متصلة بالكامل عند تركيب عجلة.

5. ادفع المحور إلى داخل جلبة المحول Ⓑ حتى التوقف.
6. قم بتحرير زر المحور القابل للإزالة وتأكد من تثبيت العجلة بشكل آمن.

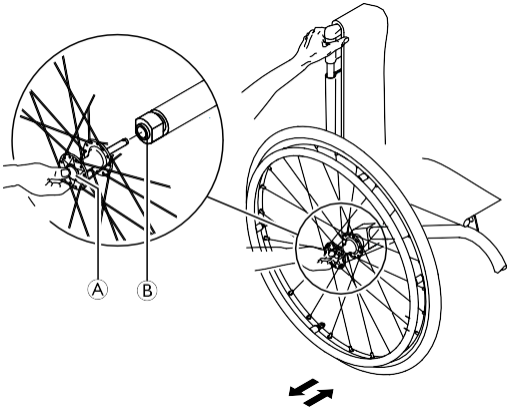

إزالة العجلات الخلفية

1. فك تعشيق أقفال العجلات.
2. باستخدام يد واحدة، أمسك الكرسي المتحرك في وضع مستقيم.
3. باستخدام اليد الأخرى، أمسك عجلة القيادة من خلال حافة السلك الخارجي حول محور العجلة.
4. باستخدام إبهامك، اضغط على زر المحور القابل للإزالة Ⓐ. استمر في الضغط عليه ثم اسحب العجلة إلى الخارج من جلبة المحول Ⓑ.

تركيب العجلات الخلفية

1. فك تعشيق أقفال العجلات.
2. باستخدام يد واحدة، أمسك الكرسي المتحرك في وضع مستقيم.
3. باستخدام اليد الأخرى، أمسك عجلة القيادة من خلال حافة السلك الخارجي حول محور العجلة.
4. باستخدام إبهامك، اضغط على زر المحور القابل للإزالة Ⓐ واستمر في الضغط عليه.

8 الصيانة

8.1 معلومات عن السلامة

تحذير!
تتدهور بعض المواد بشكل طبيعي مع مرور الوقت. قد يؤدي هذا إلى إتلاف مكونات الكرسي المتحرك.
– يجب فحص الكرسي المتحرك الخاص بك من قبل تقني مؤهل مرة واحدة على الأقل في السنة أو إذا لم يتم استخدامه لفترة طويلة.

8.2 جدول الصيانة

لضمان التشغيل الآمن والموثوق به، قم بإجراء الفحوصات والصيانة التالية بانتظام أو اجعل شخصًا آخر يقوم بها.

	أسبوعيًا	شهريًا	سنويًا
تحقق من ضغط الإطارات	x		
تأكد من تثبيت العجلات الخلفية بشكل صحيح	x		
تحقق من ضبط مفصل مسند الظهر	x		
افحص حزام الوضعية	x		
الفحص البصري		x	
فحص العجلات الأمامية ووحدات تثبيتها		x	
تحقق من البراغي		x	
افحص الأسلاك		x	
تحقق من مكابح الانتظار		x	
يجب فحص الكرسي المتحرك من قبل مقدم الخدمة الخاص بك			x

فحص ضغط هواء الإطارات

1. تحقق من ضغط هواء الإطارات

   راجع قسم "الإطارات" لمزيد من المعلومات.

2. قم بنفخ الإطارات إلى الضغط المطلوب.
3. تحقق من مداس الإطار في نفس الوقت.
4. إذا لزم الأمر، قم بتغيير الإطارات.

التحقق من تثبيت العجلات الخلفية بشكل صحيح

1. اسحب العجلة الخلفية للتأكد من أن المحور القابل للإزالة مثبت بشكل صحيح. لا ينبغي للعجلة أن تخرج.
2. إذا لم يتم تثبيت العجلات الخلفية بشكل صحيح، قم بإزالة أي أوساخ أو رواسب. إذا استمرت المشكلة، قم بإعادة تركيب المحاور القابلة للإزالة من قبل مقدم الخدمة لديك.

تحقق من ضبط مفصل مسند الظهر

1. اجلس على الكرسي المتحرك واتكئ على مسند الظهر. يجب أن يكون مسند الظهر معشقًا بشكل صحيح.
2. اسحب سلك التحرير. يجب أن تكون الدبابيس حرة الحركة على كلا الجانبين. وإلا، فيجب إعادة ضبط مفصل مسند الظهر بواسطة مقدم الخدمة لديك.

افحص حزام الوضعية

1. تأكد من ضبط حزام الوضع بشكل صحيح.

! **انتباه!**
- يجب أن يتم تعديل أحزمة الوضعية المرتخية بواسطة مقدم الخدمة لديك.
- يجب استبدال أحزمة الوضعية التالفة من قبل مقدم الخدمة لديك.
- يجب أن يتم تركيب أحزمة الوضعية دائمًا من قبل مقدم الخدمة لديك.

الفحص البصري

1. افحص الكرسي المتحرك الخاص بك بحثًا عن الأجزاء المفكوكة أو الشقوق أو العيوب الأخرى.
2. إذا وجدت أي شيء، فقم بإجراء فحص للكرسي المتحرك على الفور بواسطة مقدم الخدمة لديك.

فحص العجلات الأمامية ووحدات تثبيتها

1. تأكد من أن العجلات تدور بحرية.
2. ادفع واسحب في الاتجاهات الثلاثة (الأمامي والخلفي؛ اليسار واليمين؛ الأعلى والأسفل) لملاحظة عدم وجود حركة حرة، وتحقق أيضًا من عدم وجود ضرر مرئي.

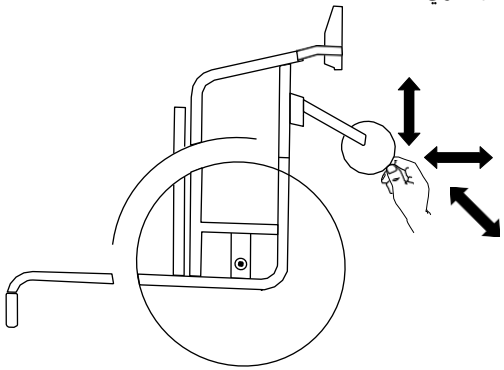

الشكل 8-1

3. قم بإزالة أي أوساخ أو شعر من محامل العجلات.
4. يجب استبدال عجلات التثبيت المعيبة أو المهرئة من قبل تقني مؤهل.

التحقق من البراغي

يمكن أن تصبح البراغي مرتخية نتيجة الاستخدام المستمر.

1. تأكد من ربط البراغي بشكل محكم (على مسند القدمين، غطاء المقعد، الجوانب، مسند الظهر، الإطار، وحدة المقعد).
2. قم بربط أي مسامير مرتخية باستخدام عزم الدوران المناسب. لذلك راجع دليل الخدمة المتوافر على الإنترنت على www.kuschall.com.

انتباه!
يتم استخدام البراغي/الصواميل ذاتية القفل أو اللاصق المثبت بالخيط للعديد من الوصلات. إذا أصبحت هذه البراغى أو الصواميل مرتخية، فيجب استبدالها ببراغى/صواميل جديدة ذاتية القفل أو يجب تأمينها باستخدام مادة لاصقة جديدة لقفل الخيوط.
- يجب استبدال البراغى/الصواميل ذاتية القفل من قبل مقدم الخدمة لديك.

فحص شد الأسلاك

لا ينبغي أن تكون الأسلاك مرتخية أو مشوهة.

1. يجب على مقدم الخدمة لديك شد الأسلاك المكسورة أو المرتخية.

فحص مكابح الانتظار

1. تأكد من أن مكابح الانتظار موضوعة بشكل صحيح. يتم ضبط المكابح بشكل صحيح إذا ضغط مكبس مكابح الانتظار على الإطار بمقدار بضعة ملليمترات عند تعشيق المكابح.
2. إذا وجدت أن الإعداد غير صحيح، فاطلب من مقدم الخدمة لديك ضبط المكابح بشكل صحيح.

انتباه!
يجب إعادة ضبط مكابح الانتظار بعد استبدال العجلات الخلفية أو تغيير موضعها.

الفحص بعد الاصطدام أو الضربة القوية

انتباه!
قد يتعرض الكرسى المتحرك لأضرار غير مرئية نتيجة تصادم شديد أو ضربة قوية.
- من الضروري أن يقوم مقدم الخدمة لديك بفحص الكرسى المتحرك الخاص بك بعد الاصطدام الشديد أو الضربة القوية.

إصلاح أو تغيير الأنبوب الداخلي

1. قم بإزالة العجلة الخلفية وأطلق أي هواء من الأنبوب الداخلي.
2. ارفع جدار الإطار بعيدًا عن الحافة باستخدام رافعة إطار الدراجة. لا تستخدم أشياء حادة مثل مفك البراغي، حيث قد يؤدي ذلك إلى إتلاف الأنبوب الداخلي.
3. اسحب الأنبوب الداخلي من الإطار.
4. قم بإصلاح الأنبوب الداخلي باستخدام أدوات إصلاح الدراجات أو، إذا لزم الأمر، قم باستبدال الأنبوب.
5. قم بنفخ الأنبوب قليلًا حتى يصبح دائريًا.
6. قم بإدخال الصمام في فتحة الصمام الموجودة على الحافة ثم ضع الأنبوب داخل الإطار (يجب أن يكون الأنبوب حول الإطار تمامًا بدون أي ثنيات).
7. ارفع جدار الإطار فوق حافة الإطار. ابدأ بالقرب من الصمام واستخدم رافعة إطار الدراجة. عند القيام بذلك، افحص بالكامل للتأكد من عدم انحصار الأنبوب الداخلي بين الإطار والحافة.
8. انفخ الإطار إلى أقصى ضغط تشغيل، انظر 2.11 الإطارات، الصفحة 56. تأكد من عدم تسرب الهواء من الإطار.

قطع غيار

يمكن الحصول على جميع قطع الغيار من مقدم خدمات الكرسي المتحرك لديك.

8.3 التنظيف والتطهير

8.3.1 معلومات عامة عن السلامة

تنبيه!
خطر التلوث
– اتخذ الاحتياطات اللازمة لنفسك واستخدم معدات الحماية المناسبة.

انتباه!
يمكن أن تؤدي السوائل أو الطرق الخاطئة إلى الإضرار بالمنتج أو إتلافه.
– يجب أن تكون جميع مواد التنظيف والمطهرات المستخدمة فعالة ومتوافقة مع بعضها البعض ويجب أن تحمى المواد التى تستخدم فى تنظيفها.
– لا تستخدم أبدًا السوائل المسببة للتآكل (القلويات والأحماض وما إلى ذلك) أو عوامل التنظيف الكاشطة. نُوصى باستخدام مادة تنظيف منزلية عادية مثل سائل غسيل الأطباق ما لم يتم تحديد خلاف ذلك فى تعليمات التنظيف.
– لا تستخدم أبدًا مذيبًا (مخفف السليلوز، أو الأسيتون، وما إلى ذلك) قد يتسبب فى تغيير بنية البلاستيك أو إذابة الملصقات المرفقة.
– تأكد دائمًا من أن المنتج جاف تمامًا قبل استخدامه مرة أخرى.

بالنسبة للتنظيف والتطهير في البيئات السريرية أو الرعاية طويلة الأمد، اتبع إجراءاتك الداخلية.

8.3.2 فترات التنظيف

انتباه!
يعمل التنظيف والتطهير المنتظم على تعزيز التشغيل السلس وزيادة عمر الخدمة ومنع التلوث.
تنظيف وتطهير المنتج:
– بانتظام أثناء الاستخدام،
– قبل وبعد أي إجراء خدمة،
– عندما يكون على اتصال بأي سوائل في الجسم،
– قبل استخدامه لمستخدم جديد.

8.3.3 التنظيف

انتباه!
– المنتج لا يتحمل التنظيف في محطات الغسيل الأوتوماتيكية، أو بمعدات التنظيف ذات مضخات الضغط العالي، أو البخار.

انتباه!
يمكن للأوساخ والرمل ومياه البحر أن تتسبب في إتلاف المحامل وقد تصدأ الأجزاء الفولاذية إذا تعرض السطح للتلف.
– لا يجب تعريض الكرسي المتحرك للرمال ومياه البحر إلا لفترات قصيرة، ويجب تنظيفه بعد كل رحلة إلى الشاطئ.
– إذا كان الكرسى المتحرك متسخًا، فقم بمسح الأوساخ بأسرع ما يمكن باستخدام قطعة قماش مبللة وجففه بعناية.

1. يجب إزالة أي معدات اختيارية مثبتة (فقط المعدات الاختيارية التي لا تتطلب أدوات).
2. امسح الأجزاء الفردية باستخدام قطعة قماش أو فرشاة ناعمة، ومنظفات منزلية عادية (درجة الحموضة = 6 - 8) والماء الدافئ.
3. اشطف الأجزاء بالماء الدافئ
4. قم بتجفيف الأجزاء جيدًا باستخدام قطعة قماش جافة.

ℹ يمكن استخدام ملمع السيارات والشمع الناعم على الأسطح المعدنية المطلية لإزالة التآكلات واستعادة اللمعان.

تنظيف الفرشة

لتنظيف الفرشة، راجع التعليمات الموجودة على ملصقات غطاء المقعد والوسادة ومسند الظهر.

ℹ إذا كان ذلك ممكنًا، قم دائمًا بوضع شرائط الخطاف والحلقة (الأجزاء اللاصقة) فوق بعضها البعض عند الغسيل، لتقليل تراكم الوبر والخيوط على شرائط الخطاف ومنع تلف قماش التنجيد بسببها.

8.3.4 التطهير

ℹ يمكنك العثور على معلومات حول المطهرات والطرق الموصى بها على https://vah- online.de/en/for-users.

1. امسح جميع الأسطح التي يمكن الوصول إليها بشكل عام باستخدام قطعة قماش ناعمة ومطهر منزلي عادي.
2. اترك المنتج حتى يجف في الهواء.

9 بعد الاستخدام

9.1 التخزين

! **انتباه!**
خطر تلف المنتج
– لا تقم بتخزين المنتج بالقرب من مصادر الحرارة.
– لا تقم أبدًا بتخزين أي أغراض أخرى فوق الكرسى المتحرك.
– قم بتخزين الكرسي المتحرك داخل المنزل في بيئة جافة.
– يرجى الرجوع إلى حدود درجة الحرارة في الفصل 11 البيانات التقنية، الصفحة 55.

بعد التخزين لفترة طويلة (أكثر من أربعة أشهر)، يجب فحص الكرسي المتحرك وفقًا للفصل 8 الصيانة، الصفحة 46.

9.2 إعادة الضبط

هذا المنتج مناسب لإعادة الاستخدام. لإعادة ضبط المنتج لمستخدم جديد، قم بتنفيذ الإجراءات التالية:

- الفحص
- التنظيف والتطهير
- التكيف مع المستخدم الجديد

للحصول على معلومات مفصلة، انظر 8 الصيانة، الصفحة 46 ودليل الخدمة لهذا المنتج.

تأكد من تسليم دليل المستخدم مع المنتج.

إذا تم اكتشاف أي ضرر أو عطل، فلا تقم بإعادة استخدام المنتج.

9.3 التخلص

تحلى بسلوك مسؤول تجاه البيئة وقم بإعادة تدوير هذا المنتج من خلال منشأة إعادة التدوير الخاصة بك في نهاية عمره الافتراضي.

قم بتفكيك المنتج ومكوناته، حتى يمكن فصل المواد المختلفة وإعادة تدويرها بشكل فردي.

يجب أن يتوافق التخلص من المنتجات والمواد المغلفة وإعادة تدويرها مع القوانين واللوائح الخاصة بالتعامل مع النفايات في كل بلد. اتصل بشركة إدارة النفايات المحلية للحصول على المعلومات.

10 استكشاف الأخطاء وإصلاحها

10.1 معلومات عن السلامة

قد تنشأ الأعطال نتيجة للاستخدام اليومي أو التعديلات أو المتطلبات المتغيرة على الكرسي المتحرك. يوضح الجدول أدناه كيفية تحديد الأعطال وإصلاحها.

يجب أن يتم تنفيذ بعض الإجراءات المذكورة من قبل تقني مؤهل. هذه هي المشار إليها. ننصح بأن يتم إجراء *كافة* التعديلات من قبل تقني مؤهل.

تنبيه!
- إذا لاحظت أي عيب في الكرسي المتحرك الخاص بك، مثل تغيير كبير في طريقة التعامل، فتوقف عن استخدام الكرسي المتحرك على الفور واتصل بمقدم الخدمة الخاص بك.

10.2 تحديد الأعطال وإصلاحها

العطل	السبب المحتمل	الإجراء
الكرسي المتحرك لا يتحرك في خط مستقيم	ضغط الإطارات غير صحيح في إحدى العجلات الخلفية	صحح ضغط الإطارات، ← 2.11 الإطارات، الصفحة 56
	كسر أحد الأسلاك أو أكثر	استبدل الأسلاك/الأسلاك المعيبة، تقني مؤهل
	شد الأسلاك بشكل غير متساوٍ	شد الأسلاك المفكوكة، ← تقني مؤهل
	لم تتم محاذاة دعامة العجلة الأمامية بشكل صحيح	الوضع الصحيح ومحاذاة دعامة العجلة، ← تقني مؤهل
	محامل العجلات الأمامية متسخة أو تالفة	تنظيف المحامل أو استبدالها، ← تقني مؤهل
	العجلات الخلفية خارج المسار	تغيير المسار، ← تقني مؤهل
	العجلات الأمامية غير مضبوطة على نفس الارتفاع	اضبط العجلات الأمامية بحيث تلامس الأرض في نفس الوقت، ← تقني مؤهل
الكرسي المتحرك ينقلب للخلف بسهولة	العجلات الخلفية مثبتة إلى الأمام بشكل كبير	تركيب العجلات الخلفية إلى الخلف أكثر، ← تقني مؤهل
	زاوية الظهر كبيرة جدًا	قلل زاوية مسند الظهر، ← تقني مؤهل
لا يمكن إدخال المحاور القابلة للإزالة بشكل صحيح	المحاور القابلة للإزالة متسخة	نظف المحاور القابلة للإزالة
	المحاور القابلة للإزالة غير متحاذية	ضبط المحاور القابلة للإزالة، ← تقني مؤهل
مكابح الانتظار تعمل بشكل سيئ أو غير متماثل	ضغط الإطارات غير صحيح في أحد الإطارات الخلفية أو كليهما	ضغط هواء الإطار الصحيح، ← *2.11 الإطارات، الصفحة 56*
	إعداد مكابح الانتظار غير صحيح	صحح إعداد مكابح الانتظار، ← تقني مؤهل

العطل	السبب المحتمل	الإجراء
مقاومة التدحرج عالية جدًا	ضغط الإطارات في الإطارات الخلفية منخفض جدًا تعرض الإطار للثقب	صحح ضغط هواء الإطارات أو استبدل الأنبوب الموجود داخل الإطار، ←2.11 الإطارات، الصفحة 56
	العجلات الخلفية ليست متوازية	تأكد من أن العجلات الخلفية متوازية، ← تقني مؤهل
تتأرجح العجلات الأمامية عند التحرك بسرعة	توتر قليل جدًا في كتلة محمل العجلة الأمامية	ربط الصامولة الموجودة على محور كتلة المحمل قليلًا، ← تقني مؤهل
	العجلة الأمامية تآكلت	تغيير العجلات، ← تقني مؤهل
العجلة الأمامية صلبة أو عالقة	المحامل متسخة أو معيبة	تنظيف المحامل أو استبدالها، ← تقني مؤهل
مسند الظهر صعب جدًا في فك الطي	غطاء مسند الظهر ضيق للغاية	قم بفك الأشرطة ذات الخطاف والحلقة الخاصة بغطاء مسند الظهر قليلًا، ← 5.3 مسند الظهر، الصفحة 16

11 البيانات التقنية

11.1 الأبعاد والوزن

تشير جميع مواصفات الأبعاد والوزن إلى مجموعة واسعة من الكراسي المتحركة في التكوين القياسي. قد تتغير الأبعاد والوزن (بناءً على ISO 7176-1/5/7) وفقًا للتكوينات المختلفة.

انتباه!
- في بعض التكوينات، تتجاوز الأبعاد الكلية للكرسي المتحرك عندما يكون جاهزًا للاستخدام الحدود المسموح بها، ولا يكون الوصول إلى طرق الهروب في حالات الطوارئ ممكنًا.
- في بعض التكوينات، يتجاوز حجم الكرسي المتحرك الحجم الموصى به للسفر بالقطار في الاتحاد الأوروبي.

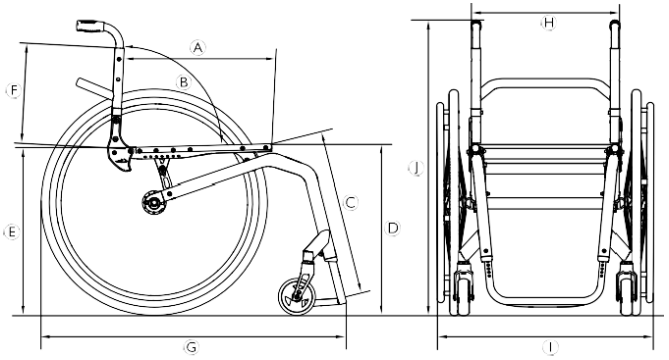

	الحد الأقصى لوزن المستخدم	130 كلغ 100 كلغ مع خيار نظام التعليق
Ⓐ	عمق المقعد	350 - 525 ملم، بزيادات قدرها 25 ملم
Ⓑ	زاوية مسند الظهر	°94/°90/°86/°82/°78/°74
Ⓒ	طول الساق السفلية	290 - 480 ملم، بزيادات قدرها 10 ملم
Ⓓ	ارتفاع المقعد إلى الأرض من الأمام	450 - 520 ملم، بزيادات قدرها 10 ملم
Ⓔ	ارتفاع المقعد إلى الأرض من الخلف	390 - 490 ملم، بزيادات قدرها 10 ملم
Ⓕ	ارتفاع مسند الظهر	270 - 480 ملم، بزيادات قدرها 15 ملم
Ⓖ	الطول الإجمالي مع مسند الساق	زاوية الإطار 75 درجة: حوالي 830 ملم زاوية الإطار 90 درجة: حوالي 760 ملم
Ⓗ	عرض المقعد	320 ملم - 500 ملم، بزيادات قدرها 20 ملم
Ⓘ	العرض الكلي	حوالي 490 - 805 ملم
Ⓙ	الارتفاع الكلي	حوالي 650 – 1200 ملم
	ارتفاع مطوي	حوالي 600 – 710 ملم
	الوزن الإجمالي	حوالي 7.9 كلغ

	وزن الجزء الأثقل	5.3 كلغ
	عرض المحور	1240 ملم
	الحد الأدنى لنصف قطر الدوران	700 ملم
	الحد الأقصى للمنحدر الآمن	°7
	الاستقرار والثبات على المنحدرات	°20
	الاستقرار الديناميكي عند الصعود	°7
	الاستقرار في حالة الثبات في الوضع الجانبي	°20
	زاوية مستوى المقعد	°0 – °20
	زاوية سطح الساق إلى المقعد	°55 – °115
	المسافة بين مسند الذراع والمقعد	120 - 280 ملم
	الموقع الأمامي لهيكل مسند الذراع	220 – 330 ملم
	قطر حافة الدفع اليدوي	520 - 580 ملم
	الموقع الأفقي للمحور	حوالي -20 إلى +140 ملم

11.2 الإطارات

يعتمد الضغط المثالي للإطار على نوع الإطار:

الجدول أدناه هو مجرد توضيح. في حالة اختلاف الإطار عن القائمة أدناه، تحقق من جانب الإطار، حيث يتم عادة إدراج الحد الأقصى للضغط هناك.

الإطار	القطر	الضغط الأقصى		
المقاس الجانبي للإطار	610 ملم (24 بوصة)	7 بار	700 كيلو باسكال	101 بوصة مربعة
الإطارات الأخرى	610 ملم (24 بوصة)؛ 635 ملم (25 بوصة)؛ 660 ملم (26 بوصة)	10 بار	1000 كيلو باسكال	145 بوصة مربعة

يعتمد توافق الإطارات المذكورة أعلاه على تكوين و/أو طراز الكرسي المتحرك الخاص بك.

في حالة ثقب الإطار، استشر ورشة عمل مناسبة (مثل ورشة إصلاح الدراجات أو تاجر الدراجات...) لاستبدال الأنبوب من قبل شخص ماهر.

يكون حجم الإطار موضح على الجدار الجانبي للإطار. يجب أن يتم تغيير الإطارات المناسبة من قبل تقني مؤهل.

تنبيه!

– يجب أن يكون ضغط هواء الإطارات متساويًا في كلتا العجلتين لتجنب انخفاض راحة القيادة، وللحفاظ على كفاءة المكابح ودفع الكرسي المتحرك بسهولة.

11.3 المواد

تتكون المكونات المستخدمة في تصنيع كراسي Küschall المتحركة من المواد التالية:

أنابيب الإطار	الألومنيوم
أنابيب مسند الظهر	الألومنيوم/التيتانيوم
أنبوب المحور	الألومنيوم/ألياف الكربون
غطاء المقعد/غطاء مسند الظهر	بولي أميد PA/بولي إيثلين PE/بولي فينيل كلورايد PVC
مقابض الدفع	الألومنيوم/إيلاستومر حراري بلاستيكي TPE
واقي الملابس/واقي الطين	ألياف الكربون أو البلاستيك
شوكات العجلة الأمامية	الألومنيوم
أنبوب مسند القدم	الألومنيوم/التيتانيوم
لوحة القدم	ألياف الكربون أو البلاستيك
القطع الداعمة/المرفقات	الفولاذ/الألومنيوم
المسامير والبراغي	الفولاذ

جميع المواد المستخدمة محمية ضد التآكل. نحن نستخدم فقط المواد والمكونات المتوافقة مع تسجيل وتقييم وترخيص وتقييد المواد الكيميائية (REACH).

أنظمة الكشف عن السرقة والمعادن: في حالات نادرة، قد تؤدي المواد المستخدمة في الكرسي المتحرك إلى تنشيط أنظمة الكشف عن السرقة والمعادن.

11.4 الظروف البيئية

	التخزين والنقل	التشغيل
درجة الحرارة	-20 درجة مئوية إلى 40 درجة مئوية	
الرطوبة النسبية	20% إلى 90% عند 30 درجة مئوية، دون تكاثف	
الضغط الجوي	800 هيكتوباسكال - 1060 هيكتوباسكال	

ملحوظات

المملكة المتحدة وإيرلندا:
Invacare Limited
Pencoed Technology Park, Pencoed
Bridgend CF35 5AQ
الهاتف: 200 776 1656 (0) (44)
uk@invacare.com
www.invacare.co.uk

نيوزيلاندا:
Invacare New Zealand Ltd
4 Westfield Place, Mt Wellington 1060
New Zealand
الهاتف: 222 468 0800
الفاكس: 788 807 0800
sales@invacare.co.nz
www.invacare.co.nz

أستراليا:
Invacare Australia Pty Ltd
Unit 18/12 Stanton Road
Seven Hills, NSW 2147
Australia
الهاتف: 460 460 1800
الفاكس: 367 814 1800
orders@invacare.com.au
www.invacare.com.au

آسيا:
Invacare Asia Ltd
Unit 18/12 Stanton Road
Seven Hills, NSW 2147
Australia
الهاتف: 5333 8839 (02) (61)
الفاكس: 5343 8839 (02) (61)
asiasales@invacare.com
www.invacare.com

UKRP

Invacare UK Operations Limited
Unit 4, Pencoed Technology Park, Pencoed
Bridgend CF35 5AQ
UK

Invacare France Operations SAS
Route de St Roch
F–37230 Fondettes
France

04-12-2024 1659268-B

Küschall®
UNLIMIT YOUR WORLD

Making Life's Experiences Possible®